Зип Общепит
vsezip.ru
+7(812)987-08-81

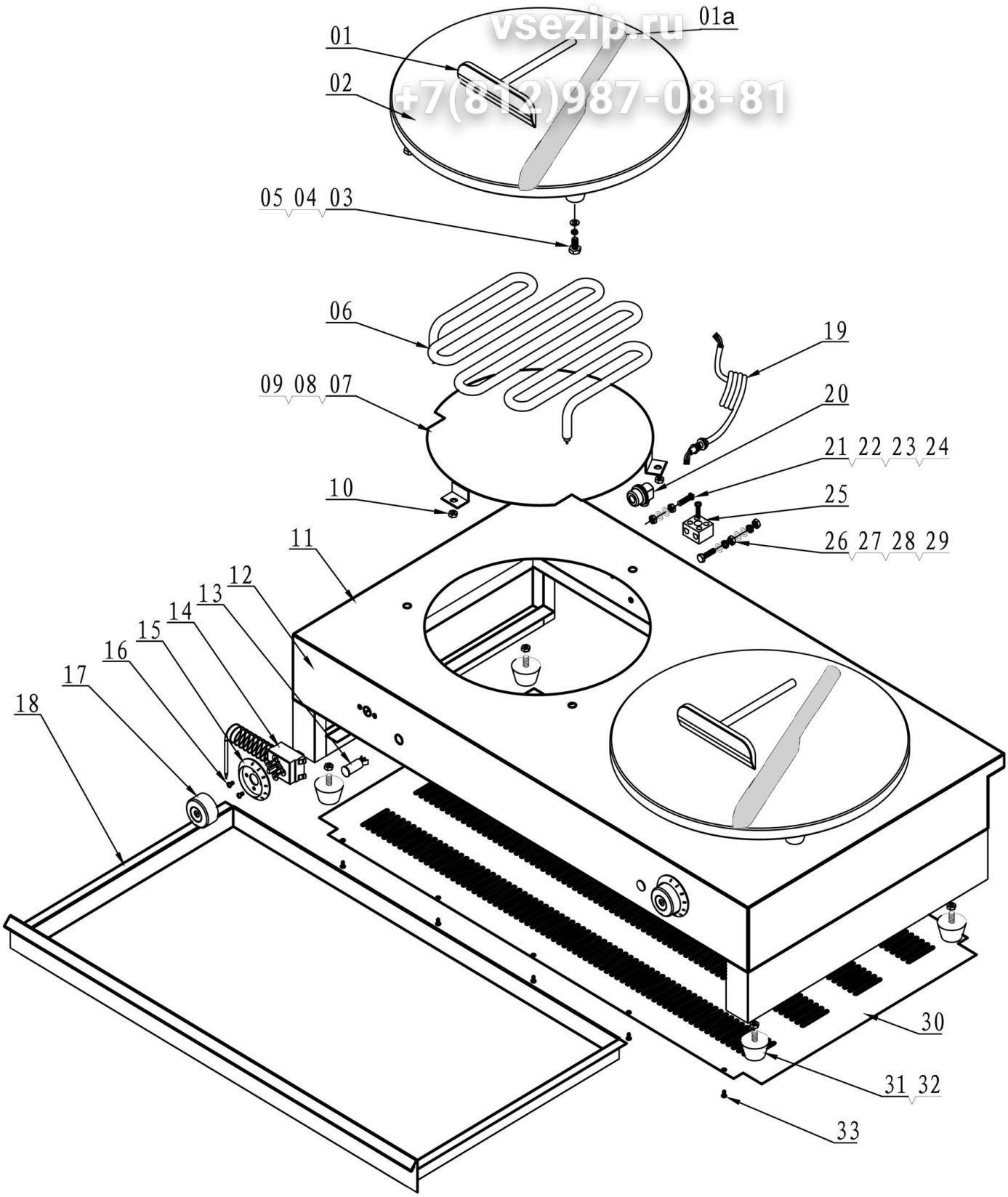

Bartscher	Elektro Crêpe-Backgerät, 2 Platten Artikel-Nr.: 104.447	Explosionszeichnung 29.09.2009	Seite 1/2

Pos.	Artikelbeschreibung	Description of item	Artikel Nr./Item No.
1a	Teigwender	crêpe spatula	010444615
1	Teigverteiler	crêpe spreader	010444614
2	Backplatte	plate	010444612
3	Schraube	screw	Auf Anfr./On req.
4	Unterlegscheibe gezahnt	washer ridget	Auf Anfr./On req.
5	Unterlegscheibe glatt	washer	Auf Anfr./On req.
6	Heizelement	heating element	010444611
7	Isolierplatte	isolation plate	Auf Anfr./On req.
8	Halterung	bracket	Auf Anfr./On req.
9	Mutter	nut	Auf Anfr./On req.
10	Mutter	nut	Auf Anfr./On req.
11	Gehäuse	housing	Auf Anfr./On req.
12	Frontblende	front panel	Auf Anfr./On req.
13	Kontrolllampe, grün	green indicator light	01044466
14	Thermostat	thermostat	01044465
15	Knebel für Thermostat	knob for thermostat	01044465A
16			
17			
18	Krümelschublade	crumb drawer	01044477
19	Anschlusskabel	power cord	Auf Anfr./On req.
20	Zugentlastung	power cord jacket	Auf Anfr./On req.
21	Schraube	screw	Auf Anfr./On req.
22	Mutter	nut	Auf Anfr./On req.
23	Unterlegscheibe	washer	Auf Anfr./On req.
24	Mutter	nut	Auf Anfr./On req.
25	Anschlussklemme	connecting terminal	Auf Anfr./On req.
26	Schraube	screw	Auf Anfr./On req.
27	Unterlegscheibe	washer	Auf Anfr./On req.
28	Unterlegscheibe	washer	Auf Anfr./On req.
29	Mutter	nut	Auf Anfr./On req.
30	Bodenplatte	bottom plate	Auf Anfr./On req.
31	Fuß mit Mutter	foot with nut	01044461
32			
33	Schraube	screw	Auf Anfr./On req.

Зип-Обрезчик
vozzip.ru
+7(812)987-08-81