Зип Общепит
vsezip.ru
+7(812)987-08-81

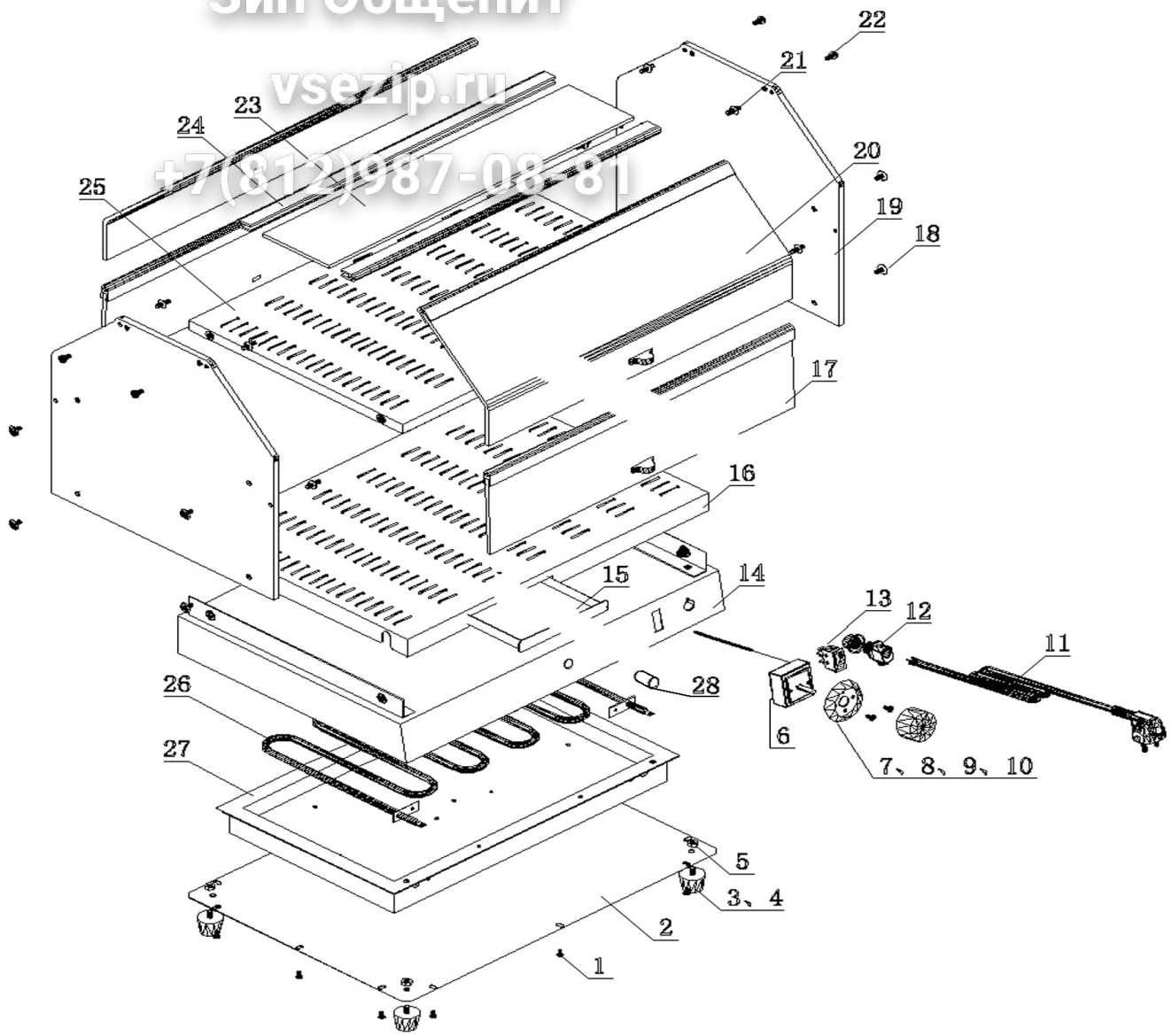

Bartscher	Warmhaltevitrine, 2 Ebenen Artikel-Nr.: A203.094	Explosionszeichnung 04.05.2009	Seite 1/2

Зип Общепит
vsezip.ru
+7(812)987-00-81

Pos.	Artikelbeschreibung	Description of item	Artikel Nr./Item No.
1	Schraube M4 x 6	screw M4 x 6	Auf Anfrage/On request
2	Bodenplatte	bottom plate	Auf Anfrage/On request
3	Fuß Ø 30 x 15 Gummi, schwarz	black rubber foot Ø 30 x 15	A042567
4	Schraube M6 x 16	screw M6 x 16	Auf Anfrage/On request
5	Mutter M6	nut M6	Auf Anfrage/On request
6	Temperaturregler 200° C/230V	temperature controller 200°C/230V	0KG20509
7	Knebel/Regelknopf	knob	0KG20526
8	Schraube	screw	Auf Anfrage/On request
9	Schraube	screw	Auf Anfrage/On request
10	Knebel/Regelknopf	knob	=> Pos. 7
11	Anschlusskabel	power cord	Auf Anfrage/On request
12	Zugentlastung Ø 15 mm	power cord jacket Ø 15 mm	A0AT93618
13	Schalter 230V, 10A, schwarz	switch 230V, 10A, black	0KG20510
14	Gehäuse	housing	Auf Anfrage/On request
15	Wasserschublade	drawer for water	A02030934
16	Gitter, unten	grid,bottom	Auf Anfrage/On request
17	Glas-/Plexiglastür unten	lower acrylic door	A02030942
18	Schraube	screw	Auf Anfrage/On request
19	Glas/Plexiglas seitlich rechts/links	acrylic side glass right/left	A02030941
20	Glas-/Plexiglastür oben	top acrylic door	A02030933
21	Unterlegscheibe	washer	Auf Anfrage/On request
22	Schraube	screw	Auf Anfrage/On request
23	Glas/Plexiglas oben	acrylic top glass	A02030931
24	Dichtung	gasket	Auf Anfrage/On request
25	Gitter, oben	grid, top	Auf Anfrage/On request
26	Heizelement 300W/230V	heating element 300W/230V	A02030937
27	Blechplatte	plate	Auf Anfrage/On request
28	Kontrolllampe grün, 230V, 14A	indicator light, green 230V, 14A	A039883