Зип Общепит
vsezip.ru
+7(812)987-08-81

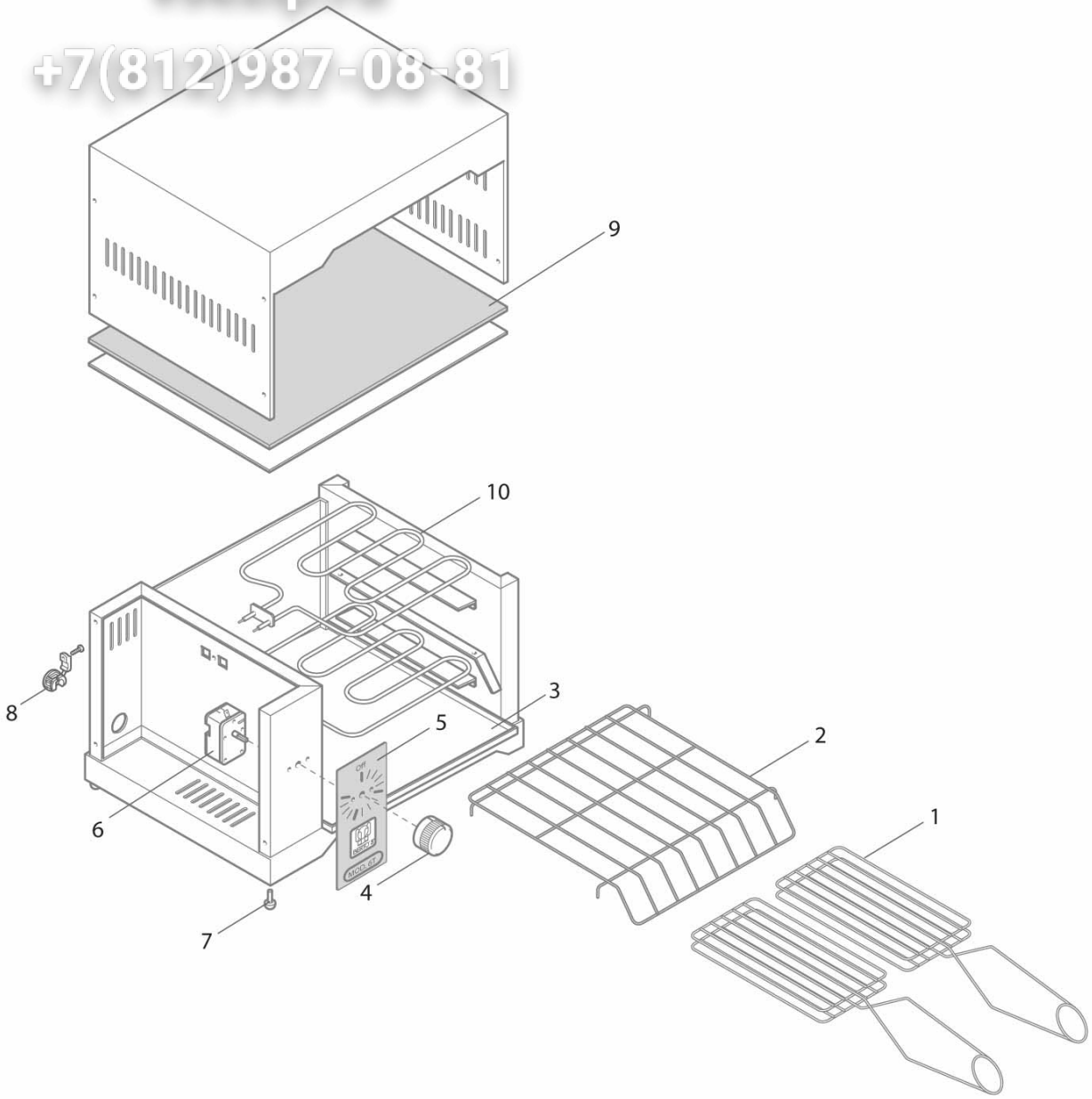

4TO

Зип Общепит
vsezip.ru
+7(812)987-08-81

Pos. Item	Codice Code	Descrizione	Item Description	Designation articles	Artikelbeschreibung	Decripciòn artìculos	N° pezzi - No. pieces					
1	30611300	Pinza	Pliers	Pinces	Zange	Pinza						2
2	30642400	Griglia prot. inferiore 4to	Lower safety grid	Grille de protection infÉrieur	Unteres schutzgitter	Rejilla de protecciÓn inferior						1
3	30925100	Raccogli briciole per 4to	Crumb tray for 4to	Ramasse miettes pour 4to	KrÜmelfang fÜr 4to	Colector de migas por 4to						1
4	30654300	Manopola lx nera o timer 2	Black thermostat knob	Manette du themostat noire	Drehknopf thermostat	Mando negro temporizador						1
5	30896800	Pannello per 4to berto's	Berto's panel for 4to	Panneau berto's pour 4to	Paneel berto's fÜr 4to	Panel berto's por 4to						1
6	30082100	Timer 15 minuti x 4to-6t-12t	Timer 15 min.	Minuterie 15 min.	Timer 15 min.	Temporizador 15 minutos						1
7	22684200	Gommino per 4to-6t-12t ; 4-8 l	Foot	Pied	Fuss	Pata						4
8	30185400	Passacavo pa 277 i.m.q.	Cable guide	Passe-cÂble	KabelfÜhrung	Aislador pasapanel						1
9	30922900	Quadrott isomart per 4to (320x	Isomart panel 320x238x4	Tableau isomart 320x238x4	Tafel isomart 320x238x4	Panel isomart 320x238x4						1
10	30031600	Res.800w 230v 4to	800 w - 230 v heating element	RÉsistance 800 w - 230 v	Widerstand 800 w - 230 v	Resistencia 800 w - 230 v						2