Зип Общепит
vsezip.ru
+7(812)987-08-81

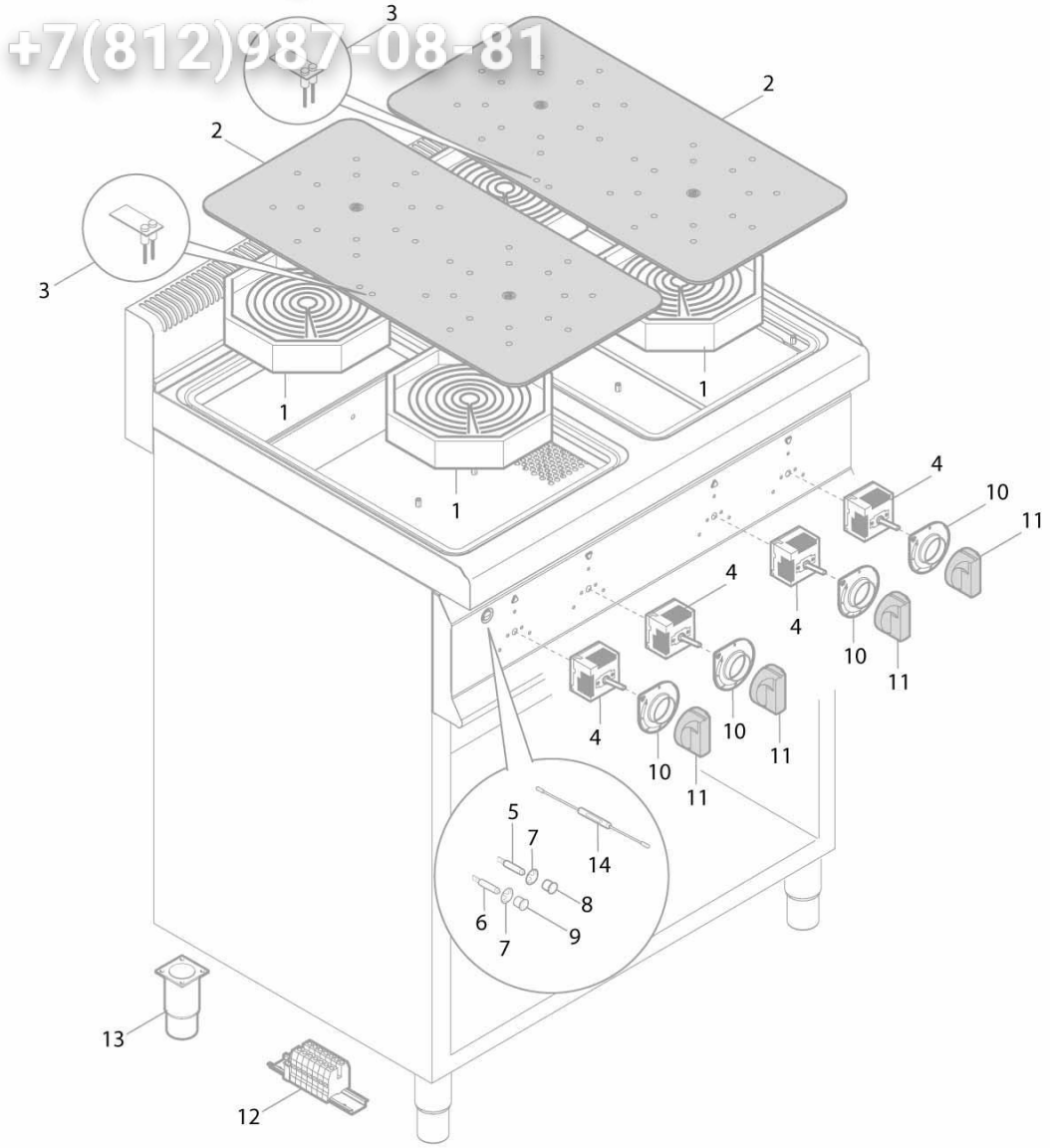

Зип Общепит
vsezip.ru
+7(812)987-08-81

Pos. Item	Codice Code	Descrizione	Item Description	Designation articles	Artikelbeschreibung	Decripciòn artìculos	N° pezzi - No. pieces					
												E6P2M/VTR
1	31927100	Resistenza 2500-1100w 230v	2500-1100w 230v heating element	RÉsistance 2500-1100w 230v	Widerstand 2500-1100w 230v	Resistencia 2500-1100w 230v						2
2	31994500	Vetro spigoli arrotondati 345 x 560	Rounded corners glass 345 x 560	Verre coins arrondis 345 x 560	Glas abgerundeten ecken 345 x 560	Vi. esquinas redondeado 345 x 560						1
3	31061000	Indicatore luminoso calore residuo	Indicatore luminoso calore residuo	Indicatore luminoso calore residuo	Indicatore luminoso calore residuo	Indicatore luminoso calore residuo						1
4	31150200	Regolatore di energia v240 2k	Energy regulator v240 2k	RÉgulateur de l'Énergie v240 2k	Regulier. fÜr den energiesektor	Regulador de la energÍa v240 2k						2
5	30169100	Bulbo verde 230v Ø13mm t150°	Bulbo verde 230v Ø13mm t150°	Bulbo verde 230v Ø13mm t150°	Bulbo verde 230v Ø13mm t150°	Bulbo verde 230v Ø13mm t150°						1
7	30169600	Co. di fissaggio Ø13 per lampade spia	Co. di fissaggio Ø13 per lampade spia	Co. di fissaggio Ø13 per lampade spia	Co. di fissaggio Ø13 per lampade spia	Co. di fissaggio Ø13 per lampade spia						1
8	30169300	Lente per spia verde Ø13mm	Lente per spia verde Ø13mm	Lente per spia verde Ø13mm	Lente per spia verde Ø13mm	Lente per spia verde Ø13mm						1
10	38952100	Mostrina per cucine infrarosso	Mostrina per cucine infrarosso	Mostrina per cucine infrarosso	Mostrina per cucine infrarosso	Mostrina per cucine infrarosso						2
11	38877600	Man. pa66 p.6x4.6 a'180°'distanz.le	Knob pa66 p.6x4.6 a'180°'	Manette pa66 p.6x4.6 a'180°'	Drehknopf pa66 p.6x4.6 a'180°'	Mando pa66 p.6x4.6 a'180°'						2
12	25185100	Kit morsettiera 10 mmq	Terminal board 10 mmq	Bornier 10 mmq	Klemmenleiste 10 mmq	Bornera 10 mmq						1
13	24684300	Piedino 1 ½' h125/h175 con staffa	Piedino 1 ½' h125/h175 con staffa	Piedino 1 ½' h125/h175 con staffa	Piedino 1 ½' h125/h175 con staffa	Piedino 1 ½' h125/h175 con staffa						4
14	30168000	Resistore per lampade spia	Resistore per lampade spia	Resistore per lampade spia	Resistore per lampade spia	Resistore per lampade spia						1