	TAVOLA	REV
	IT5310	01

GRILL XAR/2-XAL/2

Dalla matricola 99027692

Зип Общепит
vsezip.ru
+7(812)987-08-81

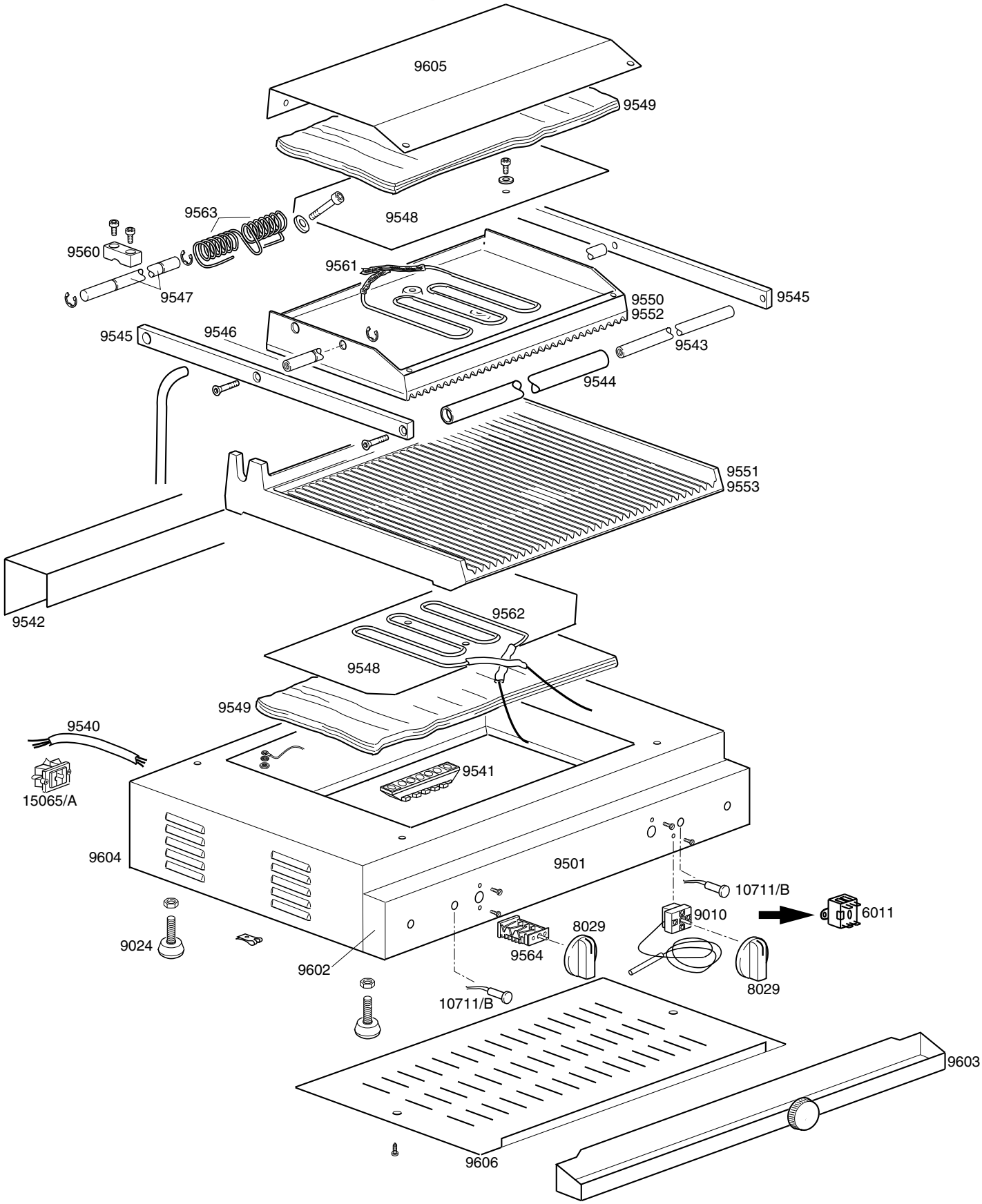

Зип Общепит
vsezip.ru
+7(812)987-08-81

GRILL XAR/2 - XAL/2

TAVOLA
IT5310

CODICE	DESCRIZIONE	CODICE	DESCRIZIONE
6011	Termostato di sicurezza		
8029	Manopola termostato		
9010	Termostato piastra		
9024	Piedino per piastra		
9501	Pannello comandi serigrafato		
9540	Cavo alimentazione		
9541	Morsettiera 5 poli a faston		
9542	Protezione superiore		
9543	Asta per impugnatura		
9544	Impugnatura		
9545	Asta di sollevamento		
9546	Perno di bilanciamento		
9547	Perno di sollevamento		
9548	Piastra di protezione		
9549	Pannello isolante		
9550	Piastra ghisa superiore rigata		
9551	Piastra ghisa inferiore rigata		
9552	Piastra ghisa superiore liscia		
9553	Piastra ghisa inferiore liscia		
9560	Frizione in ottone		
9561	Resistenza superiore 1000W		
9562	Resistenza inferiore 1200W		
9563	Molla torsione		
9564	Interruttore generale		
9602	Frontale portacomandi		
9603	Cassetto raccoglisugo		
9604	Carrozzeria esterna		
9605	Carter per ghisa superiore		
9606	Protezione di fondo		
10711/B	Lampada spia tonda verde		
15065/A	Fissacavo con viti		