TRITACARNE Mod.22 EXPORT

Зип Общепит
vsezip.ru
+7(812)987-08-81

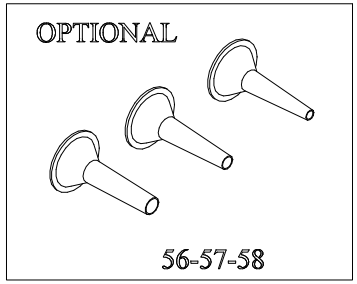

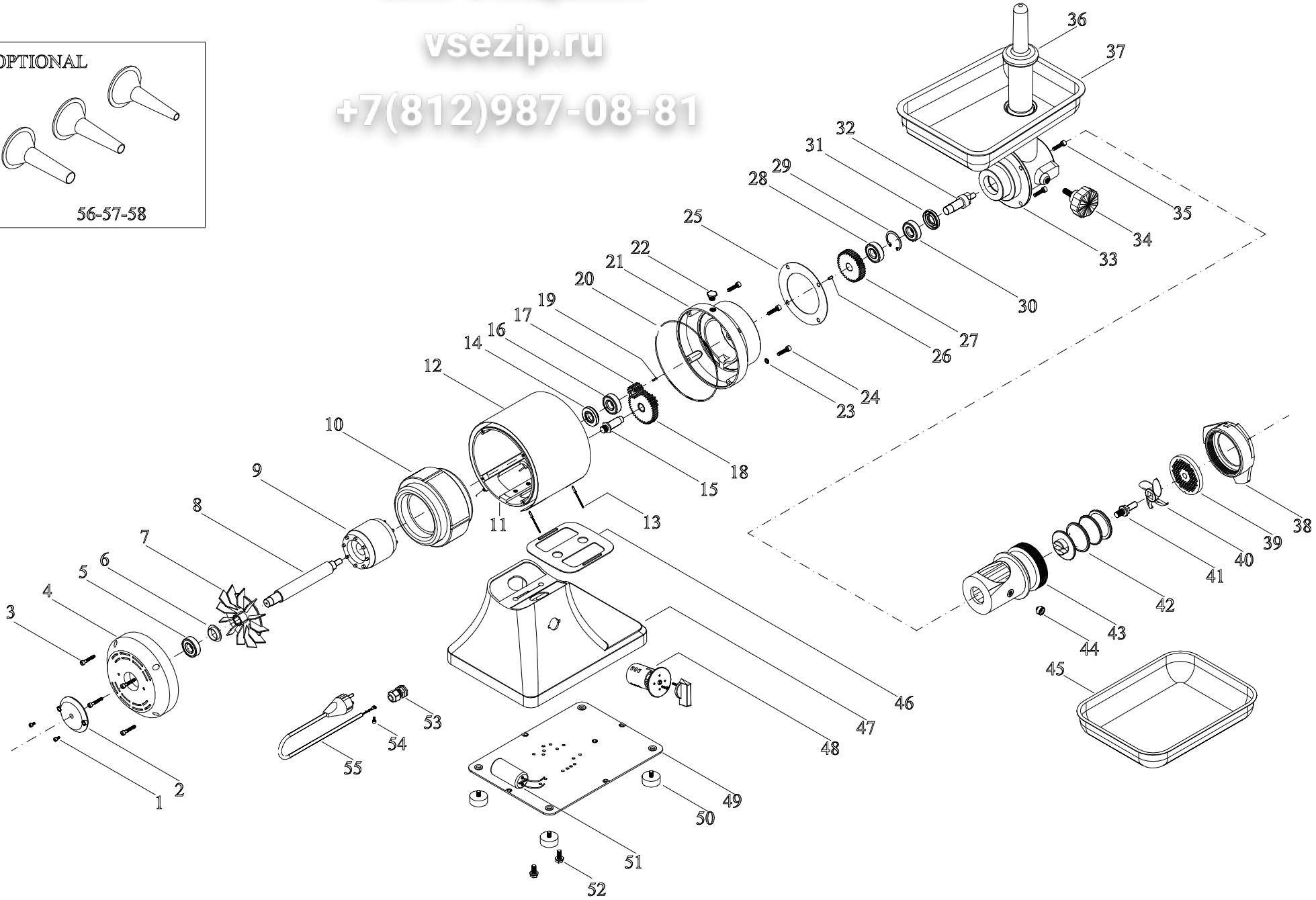

DATA ULTIMA MODIFICA	06/03/2013
NOTE	

PREZZI NETTI

Зип Общепит
vsezip.ru
+7(812)987-08-81

TRITACARNE MOD.22 (EXPORT)

N.	Denominazione	Codice	
1	VITE DA 4x8 (n.2 pz.)	F2001	
2	DISCO CHIUSURA ABS 80 mm.	F2002	
	DISCO CHIUSURA ALLUMINIO 80 mm.	F2917	
3	VITE DA 5x30 (n.4 pz.)	F2003	
4	CALOTTA VENTILATA	F2087	
5	CUSCINETTO 6203 ZZ	F2093	
6	ANELLO FISSAGGIO VENTOLA	F2145	
7	VENTOLA	F2146	
8	ALBERO MOTORE V.230/50Hz	F2200	
	ALBERO MOTORE V.400/50Hz	F2201	
9	ROTORE	F2202	
10	STATORE V.230/50Hz 6 POLI	F2203	
	STATORE V.400/50Hz 6 POLI	F2204	
11	CARCASSA LUNGA VENTILATA	F2148	
12	FASCIA INOX VENTILATA	F2100	
13	RIVETTI (n.4 pz.)	F2068	
14	PARAOLIO DA 40x25x7	F2101	
15	PERNO PORTAINGRANAGGIO	F2205	
16	CUSCINETTO 6203 2RS	F2103	
17	INGRANAGGIO ELICA	F2104	
18	INGRANAGGIO DOPPIO	F2106	
19	CHIAVETTA 3x3x15 PER INGRAN. PICCOLO	F2811	
20	ANELLO OR 164,5x2	F2351	
21	CALOTTA CON MOZZO PER CARCASSA	F2184	
22	TAPPO OLIO OTTONE	F2195	
23	RONDELLA DI TENUTA PER FILETTI (n.2 pz.)	F2352	
24	VITE DA 6x20 (n.4 pz.)	F2185	
25	GUARNIZIONE GOMMA BOCCHETTONE	F2206	
26	CHIAVETTA 4x4x12 PER INGRAN. GRANDE	F2812	
27	INGRANAGGIO GRANDE SEMPLICE	F2107	
28	CUSCINETTO 6203 ZZ	F2093	
29	SEEGER DA 40	F2108	
30	CUSCINETTO 6203 2RS	F2103	

N.	Denominazione	Codice	
42	COCLEA ALLUMINIO	F2214	
	COCLEA GHISA	F2215	
	COCLEA INOX	F2216	
43	BOCCA TRITACARNE GHISA	F2210	
	BOCCA TRITACARNE INOX	F2211	
	BOCCA TRITACARNE ALLUMINIO	F2212	
44	GRANO	F2213	
45	CONTENITORE MIS.300x220	F2222	
46	GUARNIZIONE BASE	F2464	
47	BASE	F2463	
48	INTERRUTTORE BIPOLARE	F2366	
	INTERRUTTORE TRIPOLARE	F2367	
	INVERTITORE BIPOLARE	F2364	
	INVERTITORE TRIPOLARE	F2365	
49	FONDO CHIUSURA BASE	F2465	
50	PIEDINO FILETTATO (n.4 pz.)	F2466	
51	CONDENSATORE DA 25 uF	F2223	
52	VITE DA 8x22 (n.2 pz.)	F2139	
53	PRESSACAVO PG11	F2136	
54	VITE DA 4x8	F2001	
55	CAVO CON SPINA MOD.SCHUKO V.230	F2036	
	CAVO TRIFASE V.400	F2135	
56	IMBUTO MOD.22 FORO 15	F2224	
57	IMBUTO MOD.22 FORO 20	F2225	
58	IMBUTO MOD.22 FORO 25	F2226	

APPLICAZIONE UNGER TOTALE MOD.22

Зип Общепит
vsezip.ru
+7(812)987-08-81

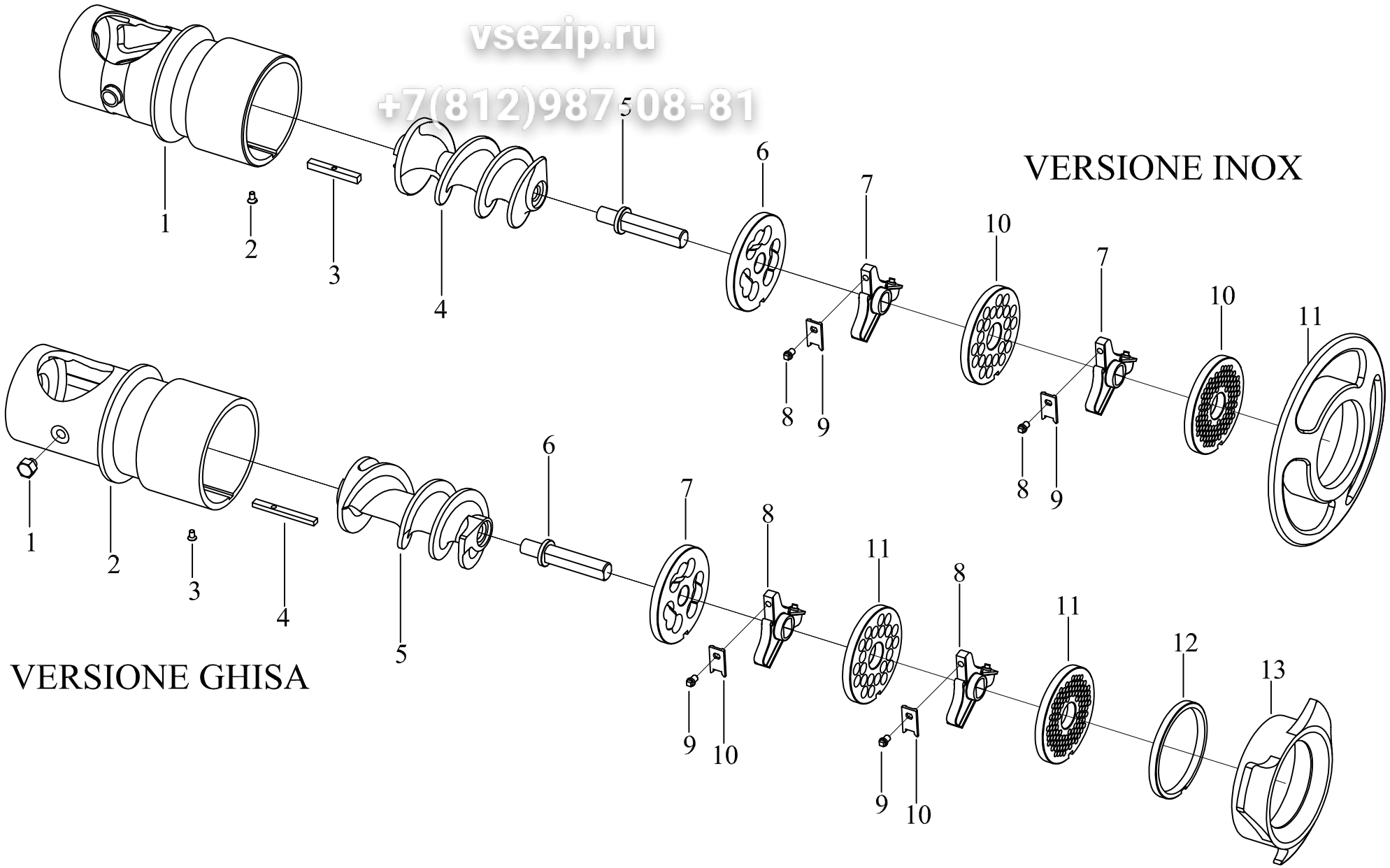

DATA ULTIMA MODIFICA	27/03/2015
NOTE	

PREZZI NETTI

Зип Оборудование
vsezip.ru
+7(812)987-08-81

APPLICAZIONE UNGER TOTALE MOD.22

MODELLO GHISA

N.	Denominazione	Codice	
1	GRANO	F2213	
2	BOCCA TRITACARNE UNGER GHISA	F2255	
3	VITE DA 4x6	F2084	
4	CHIAVETTA DA 6x6x58	F2256	
5	COCLEA UNGER GHISA	F2242	
6	PERNO UNGER INOX	F2252	
7	PIASTRA INOX UNGER FORO "0" MOD.22	F0401U	
8	COLTELLO UNGER MOD.22 (n.2 pz.)	F0416U	
9	VITE INOX DA 5x6 (n°5 PZ. x SCATOLA)	F2246	
10	LAME UNGER D.82mm (n°9 PZ. x SCATOLA)	F2247	
11	PIASTRA INOX MOD.22 UNGER mm.4,5 - 20 (n.2 pz.)	F0411U	
	PIASTRA INOX MOD.22 UNGER mm.3 - 3,5	F0410U	
	PIASTRA INOX MOD.22 UNGER mm.2 - 2,5	F0409U	
12	ANELLO INOX UNGER	F2257	
13	VOLANTINO IN ALLUMINIO	F2220	
	CHIAVE PER COLTELLO UNGER	F2356	

MODELLO INOX

N.	Denominazione	Codice	
1	BOCCA TRITACARNE UNGER INOX	F2258	
2	VITE INOX 4x6	F2236	
3	CHIAVETTA INOX 6x6x47	F2887	
4	COCLEA UNGER INOX	F2251	
5	PERNO UNGER INOX	F2252	
6	PIASTRA INOX UNGER FORO "0" MOD.22	F0401U	
7	COLTELLO UNGER MOD.22 (n.2 pz.)	F0416U	