Зип Общепит
vsezip.ru
+7(812)987-08-81

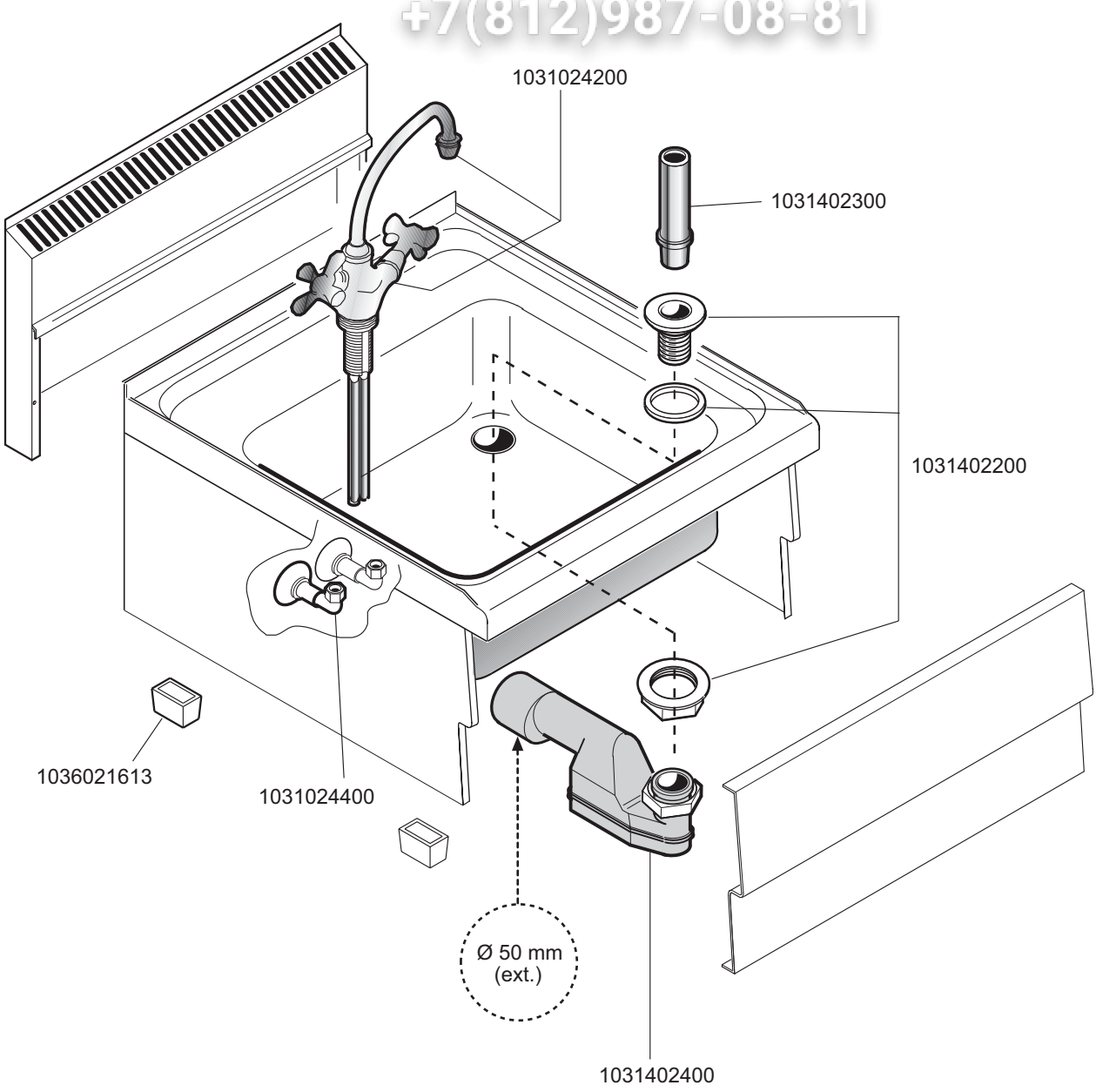

MARENO INDUSTRIE ALI spa Mareno di Piave (TV)	ELABORATO:	APPROVATO:	GRUPPO:	DENOMINAZIONE:	
	G.Z.		*Serie 600 Snack*	*Impianto idraulico - Mobile*	
	DATA:	DATA:	PARTICOLARE:	REV. N. ▼ / DEL ▼	DISEGNO N. ▼
	10 Lug 1996	*10 Lug 1996*	*Disegno esploso per ricambi* CE	**Z01** / **0106**	**3.6.34.LA6**
	SOST. DIS. Z01.0101.3.6.34.LA6				