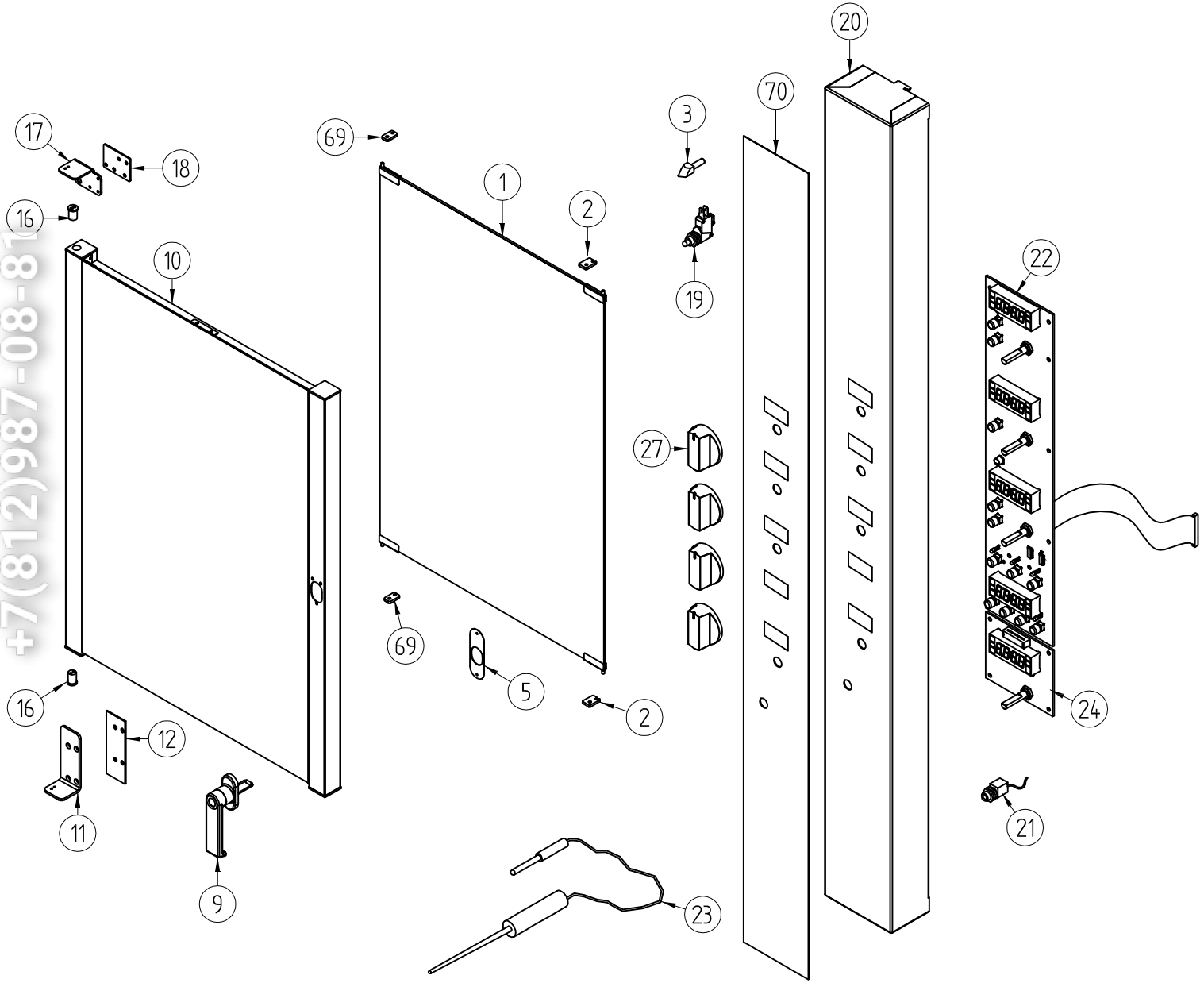

Зип Общепит
vsezip.ru
+7(812)987-08-81

...	4	...	..
	3	...	..
	2	...	..
	1	...	...
RELEASE	MODIFICHE		FIRMA

TOLLERANZE: UNI 5307

da 1 a 6	±0,08
da 6 a 18	±0,12
da 18 a 50	±0,18
da 50 a 80	±0,23
da 80 a 120	±0,27
da 120 a 250	±0,33
da 250 a 400	±0,42
da 400 a oltre	±0,50

SCALA

DATA 06/04/2010

www.piron.it

DENOMINAZIONE ESPLOSO COMPONENTI PORTA E CRUSCOTTO COMANDI		DISEGNATO: ...
MATERIALE	MODELLO FORNO 910 D	VERIFICATO
TRATTAMENTO	FILE ESP30010-B	DISEGNO .....

PROPRIETA' RISERVATA - PRIVATE PROPERTY - PRIVATE IGENTUM - PROPRIETE RESERVEE