Зип Общепит
vsezip.ru
+7(812)987-08-81

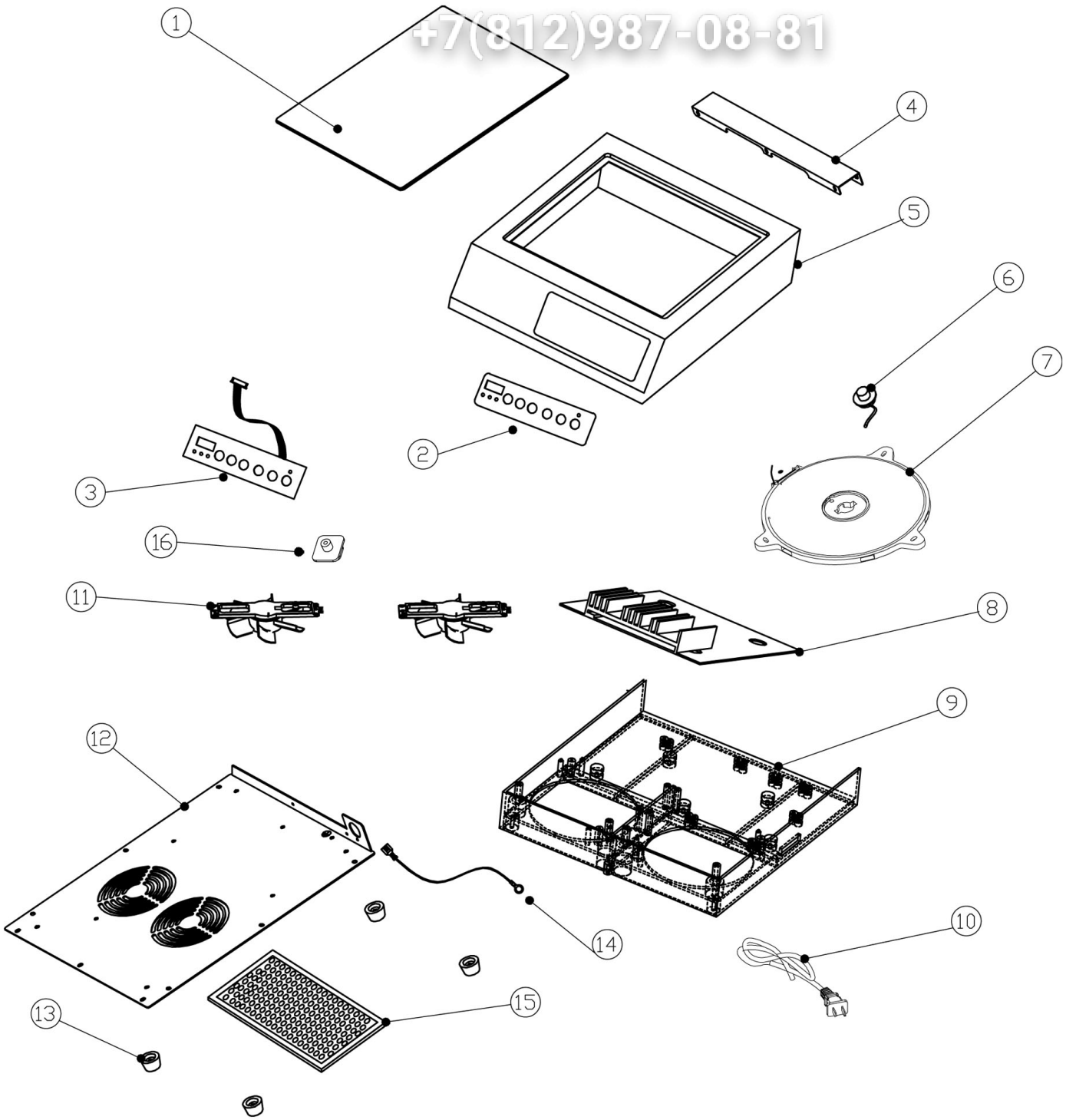

Bartscher	Induktionskocher IK 30T Induktionskocher IK30S Artikel-Nr.: 105991, 105991S	Explosionszeichnung 12.07.2018	Seite 1/2

Pos.	Artikelbeschreibung	Description of item	Artikel Nr./Item No.
1	Glasplatte (105991)	Glass plate (105991)	E010599101
	Glasplatte, Schott Ceran® (105991S)	Glass plate, Schott Ceran® (105991S)	E0105991S01
2	Glasabdeckung z. Bedienfeld	Glass cover f. control panel	E010599102
3	Bedienplatine	Control board	E010599103
4	Abdeckung, hinten	Back cover	E010599104
5	Gehäuse, Edelstahl	Housing, stainless steel	E010599105
6	Fühler	Sensor	E010599106
7	Heizspule	Heating coil	E010599107
8	Hauptplatine	Mainboard	E010599108
9	Isolierung	Insulation	E010599109
10	Anschlusskabel m. Stecker	Power cord w. plug	E010599110
11	Lüfter	Fan	E010599111
12	Boden	Bottom	E010599112
13	Fuß	Base	01058356
14	Kabel	Cable	E010599114
15	Filter	Filter	E010599115
16	Halterung, Kunststoff	Plastic holder	E010599116

Зип Общепит
www.zip.pro
+7 (812) 987-08-81