XEFT-04HS-ELDV/0.D03 FORNO ARIANNA LED 4 460X330

Codice assieme	Descrizione assieme	Immagine assieme
ASM3420A/0.D00	Porta	
ASM3408A/0.D02	Copertura esterna	
ASM3402A/0.D01	Camera di cottura	
ASM3438A/0.D01	Impianto elettrico	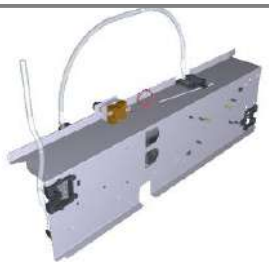

ASM3420A/0.D00 - Porta

FRONTE



ASM3420A/0.D00 - Porta

RETRO

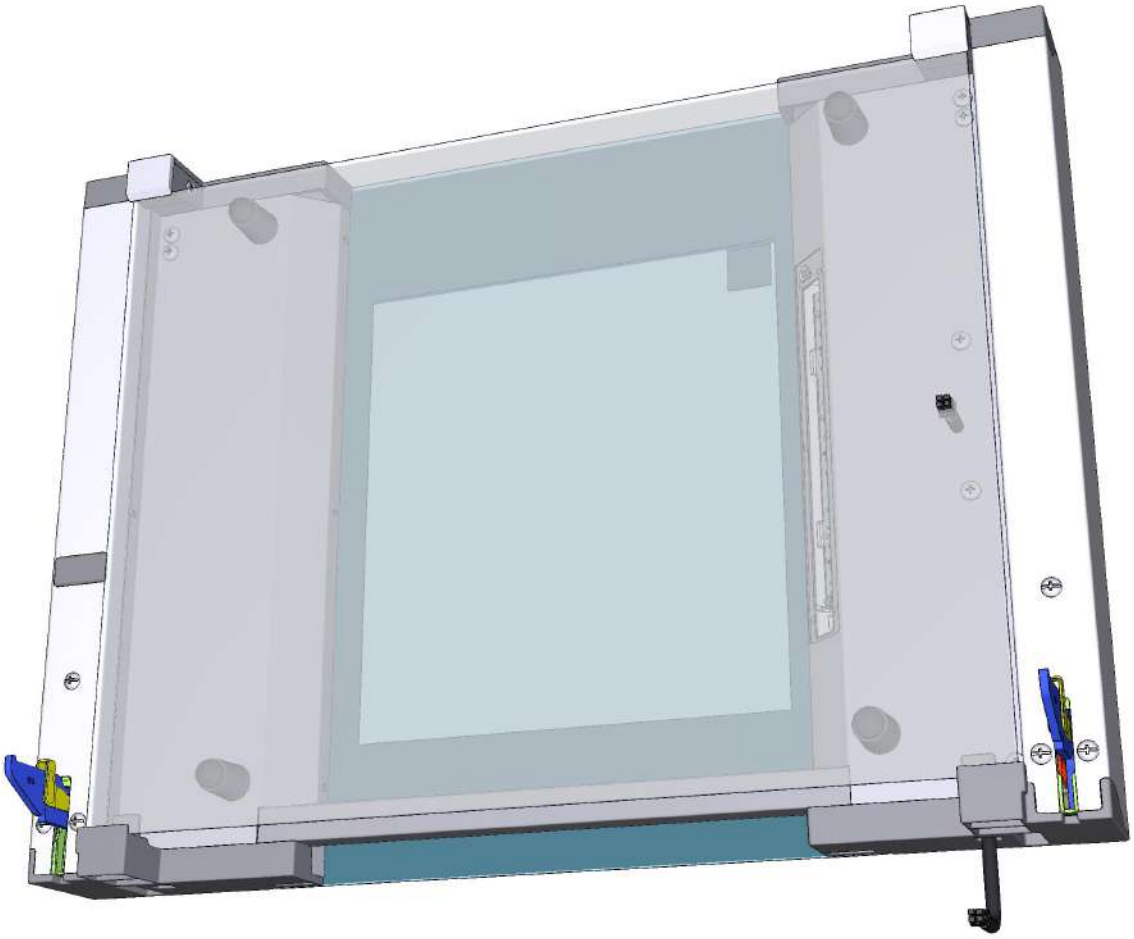

COMPONENTE			RICAMBIO		
Codice	*Descrizione*	*Immagine*	*Codice*	*Descrizione*	*Lista componenti*
CE1285A	FERRITE EMI ROUND MOD. 2643801502		CE1285A0	FERRITE EMI ROUND MOD. 2643801502	
0B1290A	COLONNINA INT SX RIBALTA ARI-ROS S		0B1290A0	COLONNINA INT SX RIBALTA ARI-ROS S	
0B1292A	COLONNINA INT DX RIBALTA ARI-ROS S		0B1292A0	COLONNINA INT DX RIBALTA ARI-ROS S	
LP1050A	BARRA ILLUMINAZIONE LED L180 SP COMPLETA		KLP1050A	KIT BARRA ILLUMINAZIONE LED L180 BL SP	

Codice	Descrizione	Qtà	UM
IP1385A1	IMB POL ANGOLARE 110X80X2000 D30	0.300	M
LP1050A0	BARRA ILLUMINAZIONE LED L180 SP COMPLETA	1	PZ
VI1014A0	RONDELLA PIANA 4.5X9X0.8 INO	1	PZ
VI1220A1	VITE AUTOFILETTANTE 4.2X11 TCS+ MARUTE	1	PZ
VM1059A1	FILM TERMORETRAIBILE H800	0.300	M

COMPONENTE			RICAMBIO		
Codice	*Descrizione*	*Immagine*	*Codice*	*Descrizione*	*Lista componenti*
VM2471A	SEDE INF CORSOIO BLOCCA VETRO INTERNO SP	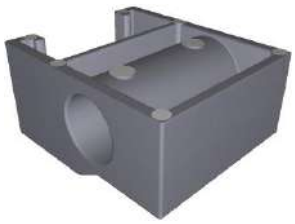	KVM2471A	KIT SUPPORTO BLOCCA VETRO INTERNO BL SP	**Codice** **Descrizione** **Qtà** **UM** VI1930A0 VITE 5X25 TRUCIOLARE INOX 2 PZ VM1224A0 TUBOLARE TERMORETR 65MY 220MM 2 COLORI 0.150 M VM2471A0 SEDE INF CORSOIO BLOCCA VETRO INTERNO SP 1 PZ VM2471A0 SEDE INF CORSOIO BLOCCA VETRO INTERNO SP 1 PZ VM2472A0 SEDE SUP CORSOIO BLOCCA VETRO INTERNO SP 1 PZ VM2472A0 SEDE SUP CORSOIO BLOCCA VETRO INTERNO SP 1 PZ
VM2503A	CORSOIO BLOCCA VETRO INTERNO FISSO SP		KVM2503A	KIT 2PZ BLOCCA VETRO INT FISSO BL SP	**Codice** **Descrizione** **Qtà** **UM** VM1224A0 TUBOLARE TERMORETR 65MY 220MM 2 COLORI 0.150 M VM2503A0 CORSOIO BLOCCA VETRO INTERNO FISSO SP 2 PZ VM2503A0 CORSOIO BLOCCA VETRO INTERNO FISSO SP 2 PZ
VM2464A	TAPPO SUPERIORE SX PORTA RIBALTA SP		KVM2464A	KIT TAPPO SUP SX PORTA RIBALTA BL SP	**Codice** **Descrizione** **Qtà** **UM** VM1224A0 TUBOLARE TERMORETR 65MY 220MM 2 COLORI 0.300 M VM2464A0 TAPPO SUPERIORE SX PORTA RIBALTA SP 1 PZ VM2464A0 TAPPO SUPERIORE SX PORTA RIBALTA SP 1 PZ

COMPONENTE			RICAMBIO		
Codice	*Descrizione*	*Immagine*	*Codice*	*Descrizione*	*Lista componenti*
VM2472A	SEDE SUP CORSOIO BLOCCA VETRO INTERNO SP	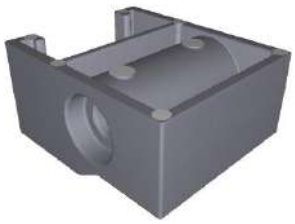	KVM2471A	KIT SUPPORTO BLOCCA VETRO INTERNO BL SP	**Codice** **Descrizione** **Qtà** **UM** VI1930A0 VITE 5X25 TRUCIOLARE INOX 2 PZ VM1224A0 TUBOLARE TERMORETR 65MY 220MM 2 COLORI 0.150 M VM2471A0 SEDE INF CORSOIO BLOCCA VETRO INTERNO SP 1 PZ VM2471A0 SEDE INF CORSOIO BLOCCA VETRO INTERNO SP 1 PZ VM2472A0 SEDE SUP CORSOIO BLOCCA VETRO INTERNO SP 1 PZ VM2472A0 SEDE SUP CORSOIO BLOCCA VETRO INTERNO SP 1 PZ
VM2503A	CORSOIO BLOCCA VETRO INTERNO FISSO SP		KVM2503A	KIT 2PZ BLOCCA VETRO INT FISSO BL SP	**Codice** **Descrizione** **Qtà** **UM** VM1224A0 TUBOLARE TERMORETR 65MY 220MM 2 COLORI 0.150 M VM2503A0 CORSOIO BLOCCA VETRO INTERNO FISSO SP 2 PZ VM2503A0 CORSOIO BLOCCA VETRO INTERNO FISSO SP 2 PZ
VM2463A	TAPPO SUPERIORE DX PORTA RIBALTA SP		KVM2463A	KIT TAPPO SUP DX PORTA RIBALTA BL SP	**Codice** **Descrizione** **Qtà** **UM** VM1224A0 TUBOLARE TERMORETR 65MY 220MM 2 COLORI 0.300 M VM2463A0 TAPPO SUPERIORE DX PORTA RIBALTA SP 1 PZ VM2463A0 TAPPO SUPERIORE DX PORTA RIBALTA SP 1 PZ

COMPONENTE			RICAMBIO		
Codice	*Descrizione*	*Immagine*	*Codice*	*Descrizione*	*Lista componenti*
VM2461A	TAPPO INFERIORE DX PORTA RIBALTA SP	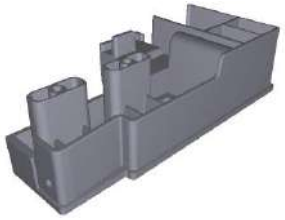	KVM2461A	KIT TAPPO INF DX PORTA RIBALTA BL SP	**Codice** **Descrizione** **Qtà** **UM** VM1224A0 TUBOLARE TERMORETR 65MY 220MM 2 COLORI 0.300 M VM2461A0 TAPPO INFERIORE DX PORTA RIBALTA SP 1 PZ VM2461A0 TAPPO INFERIORE DX PORTA RIBALTA SP 1 PZ
VM2462A	TAPPO INFERIORE SX PORTA RIBALTA SP	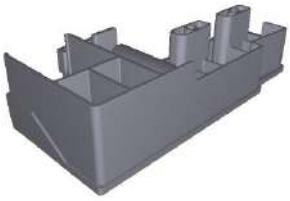	KVM2462A	KIT TAPPO INF SX PORTA RIBALTA BL SP	**Codice** **Descrizione** **Qtà** **UM** VM1224A0 TUBOLARE TERMORETR 65MY 220MM 2 COLORI 0.300 M VM2462A0 TAPPO INFERIORE SX PORTA RIBALTA SP 1 PZ VM2462A0 TAPPO INFERIORE SX PORTA RIBALTA SP 1 PZ
VM2478A	SPINGIVETRO VETRO H4 BL SP		KVM2478A	KIT 4 PZ SPINGIVETRO VETRO H4 BL SP	**Codice** **Descrizione** **Qtà** **UM** VM1224A0 TUBOLARE TERMORETR 65MY 220MM 2 COLORI 0.200 M VM1630A0 TAPPO PREMI VETRO INTERNO 4 PZ VM1630A1 TAPPO PREMI VETRO INTERNO 4 PZ VM2478A0 SPINGIVETRO VETRO H4 BL SP 4 PZ VM2478A0 SPINGIVETRO VETRO H4 BL SP 4 PZ
VM1630A	TAPPO PREMI VETRO INTERNO		KVM1630A	KIT 10 PZ TAPPO PREMI VETRO INTERNO	**Codice** **Descrizione** **Qtà** **UM** VM1224A0 TUBOLARE TERMORETR 65MY 220MM 2 COLORI 0.200 M VM1630A0 TAPPO PREMI VETRO INTERNO 10 PZ VM1630A1 TAPPO PREMI VETRO INTERNO 10 PZ

COMPONENTE			RICAMBIO		
Codice	*Descrizione*	*Immagine*	*Codice*	*Descrizione*	*Lista componenti*
CE1095A	CAVO BUS MICROFIT 4POLI 2M		KCE1095A	KIT CAVO BUS 4 POLI 2M POTENZA-CONTROLLO	Codice / Descrizione / Qtà / UM CE1095A0 — CAVO BUS MICROFIT 4POLI 2M — 1 — PZ VM1224A0 — TUBOLARE TERMORETR 65MY 220MM 2 COLORI — 0.250 — M
CR1112A	CERNIERA PORTA RIBALTA SP ARIANNA-ELENA		KCR1112A	KIT CERNIERA PORTA RIBALTA SP ARI-ELE	Codice / Descrizione / Qtà / UM CR1112A0 — CERNIERA PORTA RIBALTA SP ARIANNA-ELENA — 1 — PZ VI1875A0 — VITE M5X10 TC1/2T INOX — 3 — PZ
VM2512A	BATTUTA SOFT MICRO PORTA BAKERLUX SP		KVM2512A	KIT BATTUTA SOFT MICRO PORTA SHOP.PRO	Codice / Descrizione / Qtà / UM VM1224A0 — TUBOLARE TERMORETR 65MY 220MM 2 COLORI — 0.250 — M VM2512A0 — BATTUTA SOFT MICRO PORTA BAKERLUX SP — 1 — PZ VM2512A0 — BATTUTA SOFT MICRO PORTA BAKERLUX SP — 1 — PZ
VT1324A	VETRO EST SER ARIANNA SP 357X439X4		KVT1324A	KIT VETRO ESTERNO ARIANNA BL SHOP.PRO	Codice / Descrizione / Qtà / UM 0B0387A0 — PROFILO SUPPORTO VETRO EST ARI-ROS SP — 2 — PZ ED1240A0 — ETICHETTA DATI TECNICI — 1 — PZ IP1385A1 — IMB POL ANGOLARE 110X80X2000 D30 — 1 — M IP1508A1 — POLISTIROLO PROFILO AD U 2000X60X60 — 1 — M SL1155A1 — SILICONE BICOMPONENTE LOCTITE — 18 — ML VI1220A1 — VITE AUTOFILETTANTE 4.2X11 TCS+ MARUTE — 6 — PZ

COMPONENTE			RICAMBIO		
Codice	*Descrizione*	*Immagine*	*Codice*	*Descrizione*	*Lista componenti*
VT1324A	VETRO EST SER ARIANNA SP 357X439X4		KVT1324A	KIT VETRO ESTERNO ARIANNA BL SHOP.PRO	Codice / Descrizione / Qtà / UM VM1059A1 FILM TERMORETRAIBILE H800 1.400 M VT1324A0 VETRO EST SER ARIANNA SP 357X439X4 1 PZ VT1324A0 VETRO EST SER ARIANNA SP 357X439X4 1 PZ
			KDR1287A	PORTA EST ARIANNA BLSP TOUCH-MASTER LEFT	Codice / Descrizione / Qtà / UM 0B1297A0 COLONNINA EST SX RIGHT ARI-ROS SP 1 PZ 0B1298A0 COLONNINA INT SX RIGHT ARI-ROS SP 1 PZ 0B1299B0 COLONNINA EST DX RIGHT ARI-ROS SP 1 PZ 0B1300A0 COLONNINA INT DX RIGHT ARI-ROS SP 1 PZ CR1040A0 PERNO CHIUSURA ELETTROMEC C. L.M. MATIC 1 PZ ED1240A0 ETICHETTA DATI TECNICI 1 PZ IP1325B0 IMB POL ANGOLARE 200X140X1880 D20 0.800 PZ IP1385A1 IMB POL ANGOLARE 110X80X2000 D30 0.500 M IP1508A1 POLISTIROLO PROFILO AD U 2000X60X60 0.800 M ML1005A0 MOLLA A COMPRESSIONE DE5 DF0.6 H18 2 PZ SL1155A1 SILICONE BICOMPONENTE LOCTITE 18 ML TB1562A0 TUBO TRAVERSO PORTA SP600 2 PZ TB3304A0 TUBO MANIGLIA BANDIERA ARI-ROS SP 1 PZ

COMPONENTE			RICAMBIO		
Codice	*Descrizione*	*Immagine*	*Codice*	*Descrizione*	*Lista componenti*
VT1324A	VETRO EST SER ARIANNA SP 357X439X4		KDR1287A	PORTA EST ARIANNA BLSP TOUCH-MASTER LEFT	

Codice	Descrizione	Qtà	UM
VI1036A0	INSERTO FILETTATO M10 FTT/C INOX RIGATO	1	PZ
VI1220A1	VITE AUTOFILETTANTE 4.2X11 TCS+ MARUTE	14	PZ
VI1930A0	VITE 5X25 TRUCIOLARE INOX	22	PZ
VM1059A1	FILM TERMORETRAIBILE H800	1.400	M
VM1209A0	BOCCOLA PERNO ELETTROSERRATURA SP	1	PZ
VM1630A0	TAPPO PREMIVETRO INTERNO	4	PZ
VM1630A1	TAPPO PREMIVETRO INTERNO	4	PZ
VM2274A0	BOCCOLA SCANALATA CORTA	1	PZ
VM2275A0	BOCCOLA LISCIA CORTA	1	PZ
VM2456A0	TERMINALE MANIGLIA BL SP	2	PZ
VM2456A0	TERMINALE MANIGLIA BL SP	2	PZ
VM2465A0	TAPPO INFERIORE DX PORTA BANDIERA SP	1	PZ
VM2465A0	TAPPO INFERIORE DX PORTA BANDIERA SP	1	PZ
VM2466A0	TAPPO INFERIORE SX PORTA BANDIERA SP	1	PZ
VM2466A0	TAPPO INFERIORE SX PORTA BANDIERA SP	1	PZ
VM2467A0	TAPPO SUPERIORE DX PORTA BANDIERA SP	1	PZ

COMPONENTE			RICAMBIO		
Codice	*Descrizione*	*Immagine*	*Codice*	*Descrizione*	*Lista componenti*
VT1324A	VETRO EST SER ARIANNA SP 357X439X4		KDR1287A	PORTA EST ARIANNA BLSP TOUCH-MASTER LEFT	

Codice	Descrizione	Qtà	UM
VM2467A0	TAPPO SUPERIORE DX PORTA BANDIERA SP	1	PZ
VM2468A0	TAPPO SUPERIORE SX PORTA BANDIERA SP	1	PZ
VM2468A0	TAPPO SUPERIORE SX PORTA BANDIERA SP	1	PZ
VM2470A0	CORSOIO BLOCCA VETRO INTERNO SHOP.PRO	2	PZ
VM2470A0	CORSOIO BLOCCA VETRO INTERNO SHOP.PRO	2	PZ
VM2471A0	SEDE INF CORSOIO BLOCCA VETRO INTERNO SP	1	PZ
VM2471A0	SEDE INF CORSOIO BLOCCA VETRO INTERNO SP	1	PZ
VM2472A0	SEDE SUP CORSOIO BLOCCA VETRO INTERNO SP	1	PZ
VM2472A0	SEDE SUP CORSOIO BLOCCA VETRO INTERNO SP	1	PZ
VM2473A0	BLOCCA PERNO INF CERNIERA VETRO INT SP	1	PZ
VM2473A0	BLOCCA PERNO INF CERNIERA VETRO INT SP	1	PZ
VM2474A0	BLOCCA PERNO SUP CERNIERA VETRO INT SP	1	PZ

COMPONENTE			RICAMBIO		
Codice	*Descrizione*	*Immagine*	*Codice*	*Descrizione*	*Lista componenti*
VT1324A	VETRO EST SER ARIANNA SP 357X439X4		KDR1287A	PORTA EST ARIANNA BLSP TOUCH-MASTER LEFT	

Codice	Descrizione	Qtà	UM
VM2474A0	BLOCCA PERNO SUP CERNIERA VETRO INT SP	1	PZ
VM2478A0	SPINGIVETRO VETRO H4 BL SP	4	PZ
VM2478A0	SPINGIVETRO VETRO H4 BL SP	4	PZ
VM2489A0	TERMINALE MANIGLIA CON SEDE PENNINO SP	1	PZ
VM2504A0	PIOLINO GUIDA MOLLA CORSOIO SHOP.PRO	2	PZ
VM2504A0	PIOLINO GUIDA MOLLA CORSOIO SHOP.PRO	2	PZ
VM2527A0	PENNINO CONTROLLO SP	1	PZ
VT1324A0	VETRO EST SER ARIANNA SP 357X439X4	1	PZ
VT1324A0	VETRO EST SER ARIANNA SP 357X439X4	1	PZ

KDR1286A	PORTA EST ARIANNA BLSP TOUCH-MASTER		

Codice	Descrizione	Qtà	UM
0B1297A0	COLONNINA EST SX RIGHT ARI-ROS SP	1	PZ
0B1298A0	COLONNINA INT SX RIGHT ARI-ROS SP	1	PZ
0B1299B0	COLONNINA EST DX RIGHT ARI-ROS SP	1	PZ
0B1300A0	COLONNINA INT DX RIGHT ARI-ROS SP	1	PZ
CR1040A0	PERNO CHIUSURA ELETTROMEC C. L.M. MATIC	1	PZ
ED1240A0	ETICHETTA DATI TECNICI	1	PZ
IP1325B0	IMB POL ANGOLARE 200X140X1880 D20	0.800	PZ

COMPONENTE			RICAMBIO		
Codice	*Descrizione*	*Immagine*	*Codice*	*Descrizione*	*Lista componenti*
VT1324A	VETRO EST SER ARIANNA SP 357X439X4		KDR1286A	PORTA EST ARIANNA BLSP TOUCH-MASTER	

Codice	Descrizione	Qtà	UM
IP1385A1	IMB POL ANGOLARE 110X80X2000 D30	0.500	M
IP1508A1	POLISTIROLO PROFILO AD U 2000X60X60	0.800	M
ML1005A0	MOLLA A COMPRESSIONE DE5 DF0.6 H18	2	PZ
SL1155A1	SILICONE BICOMPONENTE LOCTITE	18	ML
TB1562A0	TUBO TRAVERSO PORTA SP600	2	PZ
TB3304A0	TUBO MANIGLIA BANDIERA ARI-ROS SP	1	PZ
VI1036A0	INSERTO FILETTATO M10 FTT/C INOX RIGATO	1	PZ
VI1220A1	VITE AUTOFILETTANTE 4.2X11 TCS+ MARUTE	14	PZ
VI1930A0	VITE 5X25 TRUCIOLARE INOX	22	PZ
VM1059A1	FILM TERMORETRAIBILE H800	1.400	M
VM1209A0	BOCCOLA PERNO ELETTROSERRATURA SP	1	PZ
VM1630A0	TAPPO PREMI VETRO INTERNO	4	PZ
VM1630A1	TAPPO PREMI VETRO INTERNO	4	PZ
VM2274A0	BOCCOLA SCANALATA CORTA	1	PZ
VM2275A0	BOCCOLA LISCIA CORTA	1	PZ
VM2456A0	TERMINALE MANIGLIA BL SP	2	PZ

COMPONENTE			RICAMBIO		
Codice	*Descrizione*	*Immagine*	*Codice*	*Descrizione*	*Lista componenti*
VT1324A	VETRO EST SER ARIANNA SP 357X439X4		KDR1286A	PORTA EST ARIANNA BLSP TOUCH-MASTER	

Codice	Descrizione	Qtà	UM
VM2456A0	TERMINALE MANIGLIA BL SP	2	PZ
VM2465A0	TAPPO INFERIORE DX PORTA BANDIERA SP	1	PZ
VM2465A0	TAPPO INFERIORE DX PORTA BANDIERA SP	1	PZ
VM2466A0	TAPPO INFERIORE SX PORTA BANDIERA SP	1	PZ
VM2466A0	TAPPO INFERIORE SX PORTA BANDIERA SP	1	PZ
VM2467A0	TAPPO SUPERIORE DX PORTA BANDIERA SP	1	PZ
VM2467A0	TAPPO SUPERIORE DX PORTA BANDIERA SP	1	PZ
VM2468A0	TAPPO SUPERIORE SX PORTA BANDIERA SP	1	PZ
VM2468A0	TAPPO SUPERIORE SX PORTA BANDIERA SP	1	PZ
VM2470A0	CORSOIO BLOCCA VETRO INTERNO SHOP.PRO	2	PZ
VM2470A0	CORSOIO BLOCCA VETRO INTERNO SHOP.PRO	2	PZ
VM2471A0	SEDE INF CORSOIO BLOCCA VETRO INTERNO SP	1	PZ
VM2471A0	SEDE INF CORSOIO BLOCCA VETRO INTERNO SP	1	PZ

COMPONENTE			RICAMBIO		
Codice	*Descrizione*	*Immagine*	*Codice*	*Descrizione*	*Lista componenti*
VT1324A	VETRO EST SER ARIANNA SP 357X439X4		KDR1286A	PORTA EST ARIANNA BLSP TOUCH-MASTER	

Codice	Descrizione	Qtà	UM
VM2472A0	SEDE SUP CORSOIO BLOCCA VETRO INTERNO SP	1	PZ
VM2472A0	SEDE SUP CORSOIO BLOCCA VETRO INTERNO SP	1	PZ
VM2473A0	BLOCCA PERNO INF CERNIERA VETRO INT SP	1	PZ
VM2473A0	BLOCCA PERNO INF CERNIERA VETRO INT SP	1	PZ
VM2474A0	BLOCCA PERNO SUP CERNIERA VETRO INT SP	1	PZ
VM2474A0	BLOCCA PERNO SUP CERNIERA VETRO INT SP	1	PZ
VM2478A0	SPINGIVETRO VETRO H4 BL SP	4	PZ
VM2478A0	SPINGIVETRO VETRO H4 BL SP	4	PZ
VM2489A0	TERMINALE MANIGLIA CON SEDE PENNINO SP	1	PZ
VM2504A0	PIOLINO GUIDA MOLLA CORSOIO SHOP.PRO	2	PZ
VM2504A0	PIOLINO GUIDA MOLLA CORSOIO SHOP.PRO	2	PZ
VM2527A0	PENNINO CONTROLLO SP	1	PZ
VT1324A0	VETRO EST SER ARIANNA SP 357X439X4	1	PZ
VT1324A0	VETRO EST SER ARIANNA SP 357X439X4	1	PZ

COMPONENTE			RICAMBIO		
Codice	*Descrizione*	*Immagine*	*Codice*	*Descrizione*	*Lista componenti*
VT1324A	VETRO EST SER ARIANNA SP 357X439X4		KDR1281A	PORTA COMPLETA RIBALTA ARIANNA BL SP	

Codice	Descrizione	Qtà	UM
0B1289A0	COLONNINA EST SX RIBALTA ARI-ROS SP	1	PZ
0B1290A0	COLONNINA INT SX RIBALTA ARI-ROS SP	1	PZ
0B1291A0	COLONNINA EST DX RIBALTA ARI-ROS SP	1	PZ
0B1292A0	COLONNINA INT DX RIBALTA ARI-ROS SP	1	PZ
CR1112A0	CERNIERA PORTA RIBALTA SP ARIANNA-ELE NA	2	PZ
IP1508A1	POLISTIROLO PROFILO AD U 2000X60X60	1.500	M
LP1050A0	BARRA ILLUMINAZION E LED L180 SP COMPLETA	1	PZ
SL1155A1	SILICONE BICOMPONEN TE LOCTITE	18	ML
TB1562A0	TUBO TRAVERSO PORTA SP600	1	PZ
TB3301A0	TUBO MANIGLIA RIBALTA SP60	1	PZ
VI1014A0	RONDELLA PIANA 4.5X9X0.8 INO	1	PZ
VI1220A1	VITE AUTOFILETTA NTE 4.2X11 TCS+ MARUTE	10	PZ
VI1875A0	VITE M5X10 TC1/2T INOX	6	PZ
VI1930A0	VITE 5X25 TRUCIOLARE INOX	12	PZ
VM1059A1	FILM TERMORETRA IBILE H800	0.500	M
VM1630A0	TAPPO PREMI VETRO INTERNO	1	PZ

COMPONENTE			RICAMBIO		
Codice	*Descrizione*	*Immagine*	*Codice*	*Descrizione*	*Lista componenti*
VT1324A	VETRO EST SER ARIANNA SP 357X439X4		KDR1281A	PORTA COMPLETA RIBALTA ARIANNA BL SP	

Codice	Descrizione	Qtà	UM
VM1630A1	TAPPO PREMI VETRO INTERNO	1	PZ
VM2456A0	TERMINALE MANIGLIA BL SP	2	PZ
VM2456A0	TERMINALE MANIGLIA BL SP	2	PZ
VM2461A0	TAPPO INFERIORE DX PORTA RIBALTA SP	1	PZ
VM2461A0	TAPPO INFERIORE DX PORTA RIBALTA SP	1	PZ
VM2462A0	TAPPO INFERIORE SX PORTA RIBALTA SP	1	PZ
VM2462A0	TAPPO INFERIORE SX PORTA RIBALTA SP	1	PZ
VM2463A0	TAPPO SUPERIORE DX PORTA RIBALTA SP	1	PZ
VM2463A0	TAPPO SUPERIORE DX PORTA RIBALTA SP	1	PZ
VM2464A0	TAPPO SUPERIORE SX PORTA RIBALTA SP	1	PZ
VM2464A0	TAPPO SUPERIORE SX PORTA RIBALTA SP	1	PZ
VM2471A0	SEDE INF CORSOIO BLOCCA VETRO INTERNO SP	1	PZ
VM2471A0	SEDE INF CORSOIO BLOCCA VETRO INTERNO SP	1	PZ

COMPONENTE			RICAMBIO		
Codice	*Descrizione*	*Immagine*	*Codice*	*Descrizione*	*Lista componenti*
VT1324A	VETRO EST SER ARIANNA SP 357X439X4		KDR1281A	PORTA COMPLETA RIBALTA ARIANNA BL SP	

Codice	Descrizione	Qtà	UM
VM2472A0	SEDE SUP CORSOIO BLOCCA VETRO INTERNO SP	1	PZ
VM2472A0	SEDE SUP CORSOIO BLOCCA VETRO INTERNO SP	1	PZ
VM2478A0	SPINGIVETRO VETRO H4 BL SP	1	PZ
VM2478A0	SPINGIVETRO VETRO H4 BL SP	1	PZ
VM2489A0	TERMINALE MANIGLIA CON SEDE PENNINO SP	1	PZ
VM2503A0	CORSOIO BLOCCA VETRO INTERNO FISSO SP	2	PZ
VM2503A0	CORSOIO BLOCCA VETRO INTERNO FISSO SP	2	PZ
VM2512A0	BATTUTA SOFT MICRO PORTA BAKERLUX SP	1	PZ
VM2512A0	BATTUTA SOFT MICRO PORTA BAKERLUX SP	1	PZ
VM2527A0	PENNINO CONTROLLO SP	1	PZ
VT1324A0	VETRO EST SER ARIANNA SP 357X439X4	1	PZ
VT1324A0	VETRO EST SER ARIANNA SP 357X439X4	1	PZ
VT1330A0	VETRO INT ARIANNA SP 515X393.5X4	1	PZ
VT1330A0	VETRO INT ARIANNA SP 515X393.5X4	1	PZ

COMPONENTE			RICAMBIO		
Codice	*Descrizione*	*Immagine*	*Codice*	*Descrizione*	*Lista componenti*
VT1330A	VETRO INT ARIANNA SP 515X393.5X4		KVT1330A	KIT VETRO INT ARIANNA SP 515X393.5X4	**Codice** / **Descrizione** / **Qtà** / **UM** IP1508A1 — POLISTIROLO PROFILO AD U 2000X60X60 — 0.800 — M VM1059A1 — FILM TERMORETRAIBILE H800 — 1.200 — M VT1330A0 — VETRO INT ARIANNA SP 515X393.5X4 — 1 — PZ VT1330A0 — VETRO INT ARIANNA SP 515X393.5X4 — 1 — PZ
TB3301A	TUBO MANIGLIA RIBALTA SP600		KTB3301A	KIT TUBO MANIGLIA RIBALTA BL SP 460X330	**Codice** / **Descrizione** / **Qtà** / **UM** TB3301A0 — TUBO MANIGLIA RIBALTA SP60 — 1 — PZ VI1930A0 — VITE 5X25 TRUCIOLARE INOX — 4 — PZ VM2456A0 — TERMINALE MANIGLIA BL SP — 2 — PZ VM2456A0 — TERMINALE MANIGLIA BL SP — 2 — PZ VM2489A0 — TERMINALE MANIGLIA CON SEDE PENNINO SP — 1 — PZ VM2527A0 — PENNINO CONTROLLO SP — 1 — PZ
VM2456A	TERMINALE MANIGLIA BL SP		KVM2456A	KIT 2 PZ TERMINALE MANIGLIA BAKERLUX SP	**Codice** / **Descrizione** / **Qtà** / **UM** VI1930A0 — VITE 5X25 TRUCIOLARE INOX — 4 — PZ VM1224A0 — TUBOLARE TERMORETR 65MY 220MM 2 COLORI — 0.300 — M VM2456A0 — TERMINALE MANIGLIA BL SP — 2 — PZ VM2456A0 — TERMINALE MANIGLIA BL SP — 2 — PZ VM2489A0 — TERMINALE MANIGLIA CON SEDE PENNINO SP — 1 — PZ VM2527A0 — PENNINO CONTROLLO SP — 1 — PZ

COMPONENTE			RICAMBIO		
Codice	*Descrizione*	*Immagine*	*Codice*	*Descrizione*	*Lista componenti*
PE2107A	CONTROLLO COMPLETO SP LED		KPE2107A	KIT CONTROLLO COMPLETO BL LED	

Codice	Descrizione	Qtà	UM
PE2107A0	CONTROLLO COMPLETO BL LED	1	PZ
PE2107A1	CONTROLLO COMPLETO SP LED	1	PZ
PE2107A2	CONTROLLO COMPLETO SP LED	1	PZ
VI1930A0	VITE 5X25 TRUCIOLARE INOX	2	PZ
VM2147A0	SPUGNA ESD ROSA LISCIA 410X343X15 M	1	PZ

ASM3408A/0.D02 - Copertura esterna

FRONTE



ASM3408A/0.D02 - Copertura esterna

RETRO



ASM3408A/0.D02 Copertura esterna

COMPONENTE			RICAMBIO		
Codice	*Descrizione*	*Immagine*	*Codice*	*Descrizione*	*Lista componenti*
VM1750A	MORSETTO A PETTINE		KVM1750A	KIT MORSETTIERA A PETTINE	Codice / Descrizione / Qtà / UM VM1224A0 TUBOLARE TERMORETR 65MY 220MM 2 COLORI 0.150 M VM1750A0 MORSETTO A PETTINE 1 PZ
CR1000A	ATTACCO CERNIERA PORTA FORNO RIBALTA		KCR1000A	KIT ATTACCO CERNIERA RIBALTA LM	Codice / Descrizione / Qtà / UM CR1000A0 ATTACCO CERNIERA PORTA FORNO RIBALTA 1 PZ VI1875A0 VITE M5X10 TC1/2T INOX 2 PZ VM1224A0 TUBOLARE TERMORETR 65MY 220MM 2 COLORI 0.200 M
VM2249A	ANGOLO FACCIATA MUFFOLA PPS		KVM2249A	KIT ANGOLO FACCIATA MUFFOL	Codice / Descrizione / Qtà / UM VM1224A0 TUBOLARE TERMORETR 65MY 220MM 2 COLORI 0.150 M VM2249A0 ANGOLO FACCIATA MUFFOLA PPS 1 PZ
0D2409A	PROFILO INF FACCIATA RIBALTA SP600		0D2409A0	PROFILO INF FACCIATA RIBALTA SP600	
0E1381A	FONDO ESTERNO SP600		0E1381A0	FONDO ESTERNO SP600	

ASM3408A/0.D02 Copertura esterna

COMPONENTE			RICAMBIO		
Codice	*Descrizione*	*Immagine*	*Codice*	*Descrizione*	*Lista componenti*
VM2502A	ANELLO CAMINO SP		KVM2502A	KIT ANELLO CAMINO BAKERLUX SHOP.PRO	Codice / Descrizione / Qtà / UM VM1224A0 TUBOLARE TERMORETR 65MY 220MM 2 COLORI 0.300 M VM2502A0 ANELLO CAMINO SP 1 PZ VM2502A0 ANELLO CAMINO SP 1 PZ
VE1295A	MICROINTERRUTTORE PORTA MK 16A 230V UL		KVE1295A	KIT MICROINTERRUTTORE PORTA 16A 230V	Codice / Descrizione / Qtà / UM VE1295A0 MICROINTERRUTTORE PORTA MK 16A 230V UL 1 PZ VM1224A0 TUBOLARE TERMORETR 65MY 220MM 2 COLORI 0.300 M
VM2508A	COVER MICRO PORTA BAKERLUX SHOP.PRO		KVM2508A	KIT COVER MICRO PORTA BAKERLUX SHOP.PRO	Codice / Descrizione / Qtà / UM VM1224A0 TUBOLARE TERMORETR 65MY 220MM 2 COLORI 0.300 M VM2508A0 COVER MICRO PORTA BAKERLUX SHOP.PRO 1 PZ VM2508A0 COVER MICRO PORTA BAKERLUX SHOP.PRO 1 PZ
VM2481A	TAPPO FACCIATA COPERTURA ESTERNA SX SP		KVM2481A	KIT TAPPO FACCIATA COPERTURA EST SX SP	Codice / Descrizione / Qtà / UM VM1224A0 TUBOLARE TERMORETR 65MY 220MM 2 COLORI 0.150 M VM2481A0 TAPPO FACCIATA COPERTURA ESTERNA SX SP 1 PZ VM2481A0 TAPPO FACCIATA COPERTURA ESTERNA SX SP 1 PZ

ASM3408A/0.D02 Copertura esterna

COMPONENTE			RICAMBIO		
Codice	*Descrizione*	*Immagine*	*Codice*	*Descrizione*	*Lista componenti*
VM2480A	TAPPO FACCIATA COPERTURA ESTERNA DX SP		KVM2480A	KIT TAPPO FACCIATA COPERTURA EST DX SP	**Codice** / **Descrizione** / **Qtà** / **UM** VM1224A0 — TUBOLARE TERMORETR 65MY 220MM 2 COLORI — 0.150 — M VM2480A0 — TAPPO FACCIATA COPERTURA ESTERNA DX SP — 1 — PZ VM2480A0 — TAPPO FACCIATA COPERTURA ESTERNA DX SP — 1 — PZ
VM1631A	TAPPO PREMI VETRO INTERNO PLUS		KVM1631A	KIT 10 PZ TAPPO PREMI VETRO INTERNO PLUS	**Codice** / **Descrizione** / **Qtà** / **UM** VM1224A0 — TUBOLARE TERMORETR 65MY 220MM 2 COLORI — 0.200 — M VM1631A0 — TAPPO PREMI VETRO INTERNO PLU — 10 — PZ
VM2490A	GUARNIZIONE FONDO EST. FRONTALE L600 SP		KVM2490A	KIT 2PZ GUARNIZ FONDO FRONT BLSP 460X330	**Codice** / **Descrizione** / **Qtà** / **UM** VM1794A0 — FASCETTA 430X4.8 PA66 NERA — 1 — PZ VM2103A0 — PIASTRINA FERMAFASCETTA — 1 — PZ VM2490A0 — GUARNIZIONE FONDO EST. FRONTALE L600 SP — 2 — PZ VM2490A0 — GUARNIZIONE FONDO EST. FRONTALE L600 SP — 2 — PZ
VM2491A	GUARNIZIONE FONDO EST LAT 460X330 BL SP		KVM2491A	KIT 2PZ GUARNIZ FONDO LATO BLSP 460X330	**Codice** / **Descrizione** / **Qtà** / **UM** VM1631A0 — TAPPO PREMI VETRO INTERNO PLU — 4 — PZ VM1794A0 — FASCETTA 430X4.8 PA66 NERA — 1 — PZ VM2103A0 — PIASTRINA FERMAFASCETTA — 1 — PZ VM2491A0 — GUARNIZIONE FONDO EST LAT 460X330 BL SP — 2 — PZ

ASM3408A/0.D02 Copertura esterna

COMPONENTE			RICAMBIO		
Codice	*Descrizione*	*Immagine*	*Codice*	*Descrizione*	*Lista componenti*
VM2491A	GUARNIZIONE FONDO EST LAT 460X330 BL SP		KVM2491A	KIT 2PZ GUARNIZ FONDO LATO BLSP 460X330	Codice / Descrizione / Qtà / UM VM2491A0 — GUARNIZIONE FONDO EST LAT 460X330 BL SP — 2 — PZ VM2491A1 — GUARNIZIONE FONDO EST. LATERALE SP600 — 2 — PZ
VM1222A	FERMACAVI ALLACCIAMENTI-ACCESSORI SP		VM1222A0	FERMACAVI ALLACCIAMENTI-ACCESSORI SP	
VM2455A	CLIP PASSAGGIO CAVO CONTROLLO COMANDI SP		KVM2455A	KIT CLIP PASSAGGIO CAVO CONTROLLO BL SP	Codice / Descrizione / Qtà / UM VM1224A0 — TUBOLARE TERMORETR 65MY 220MM 2 COLORI — 0.150 — M VM2455A0 — CLIP PASSAGGIO CAVO CONTROLLO COMANDI SP — 1 — PZ VM2455A0 — CLIP PASSAGGIO CAVO CONTROLLO COMANDI SP — 1 — PZ
VN1175A	VENTOLA RAFFR. 120X120 230V 50/60HZ 80°C		KVN1175A	KIT VENTOLA RAFFREDDAMENTO 120X120 230V	Codice / Descrizione / Qtà / UM VN1175A0 — VENTOLA RAFFR. 120X120 230V 50/60HZ 80°C — 1 — PZ VN1175A0 — VENTOLA RAFFR. 120X120 230V 50/60HZ 80°C — 1 — PZ

ASM3408A/0.D02 Copertura esterna

COMPONENTE			RICAMBIO		
Codice	*Descrizione*	*Immagine*	*Codice*	*Descrizione*	*Lista componenti*
VM2495A	SUPPORTO VENTOLA RAFFREDDAMENTO SP		KVM2495A	KIT SUPPORTO VENTOLA RAFFREDDAMENTO	Codice / Descrizione / Qtà / UM VI1220A1 — VITE AUTOFILETTANTE 4.2X11 TCS+ MARUTE — 2 — PZ VM2495A0 — SUPPORTO VENTOLA RAFFREDDAMENTO SP — 1 — PZ
0D2402B	MANTELLO FORNO RIBALTA ARIANNA S		0D2402B1	MANTELLO FORNO RIBALTA ARIANNA S	
0F1542B	SCHIENA ARIANNA SP		0F1542B0	SCHIENA ARIANNA SP	

ASM3402A/0.D01 - Camera di cottura

FRONTE



ASM3402A/0.D01 - Camera di cottura

RETRO

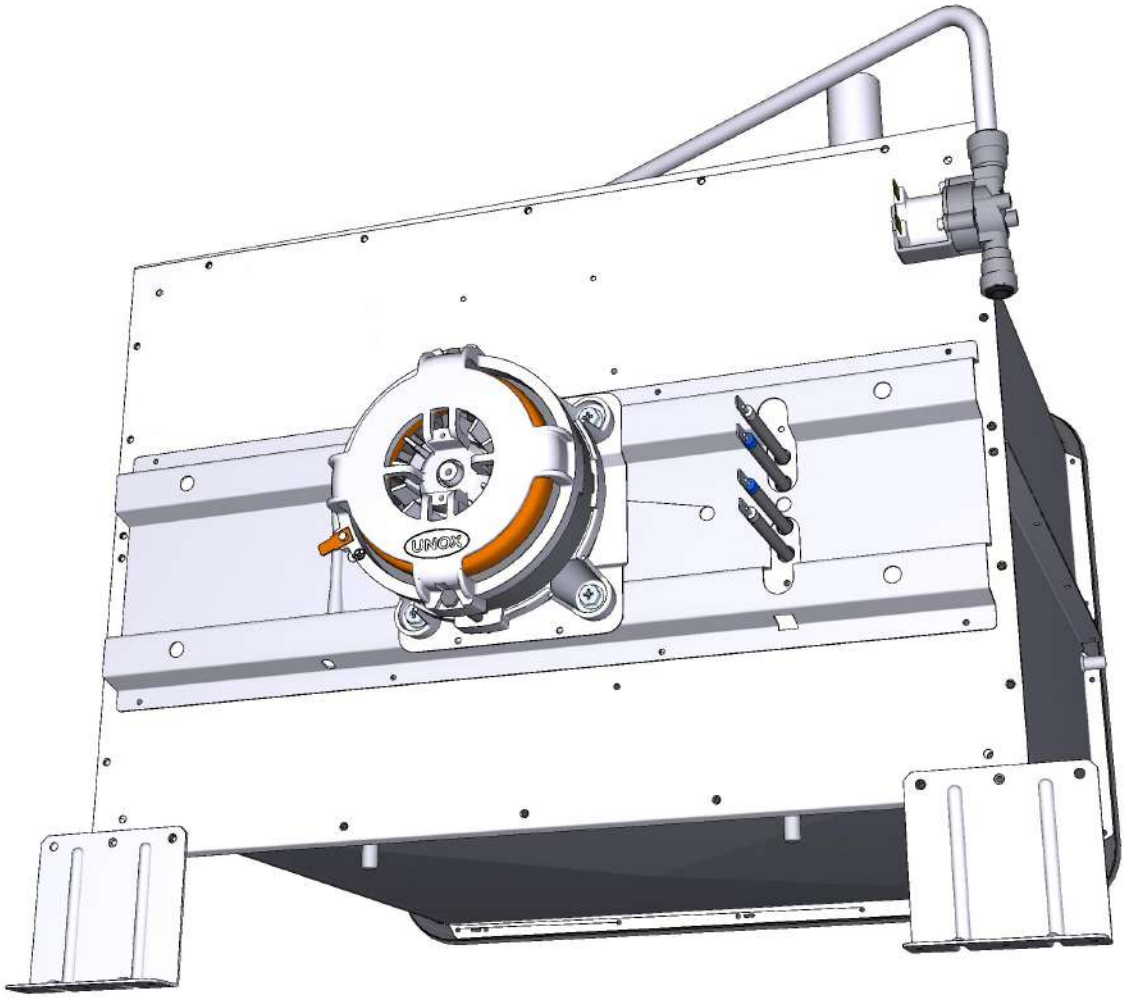

ASM3402A/0.D01 Camera di cottura

COMPONENTE			RICAMBIO		
Codice	*Descrizione*	*Immagine*	*Codice*	*Descrizione*	*Lista componenti*
TR1105A	SONDA TEMPERATURA PT100 L1000		KTR1105A	KIT SONDA TEMPERATURA PT100 L1000	

Codice	Descrizione	Qtà	UM
GN1120A0	GUARNIZIONE SONDA DI TEMPERATURA NTC	1	PZ
GN1120A1	GUARNIZIONE SONDA TEMPERATURA NTC LM	1	PZ
GN1285A0	GUARNIZIONE SONDA DI TEMPERATURA NTC	1	PZ
MOV0010A0	FILMATO RICAMBIO SONDA TEMP MM TR1105A	0.100	PZ
SL1045A0	SILICONE ANTRACITE S57 80 ML	1	PZ
TR1105A4	SONDA TEMPERATURA PT100 L1000	1	PZ
VI1220A1	VITE AUTOFILETTANTE 4.2X11 TCS+ MARUTE	2	PZ
VM1464A1	COPERCHIO SONDA TEMPERATURA CT BT CON PA	1	PZ
VM1465A1	COPERCHIO SONDA TEMPERATURA CT BT	1	PZ
VM2052A0	COPERCHIO SONDA TEMPERATURA LM	1	PZ

RC1170A	DADO M14 H=8 CH=22 INOX	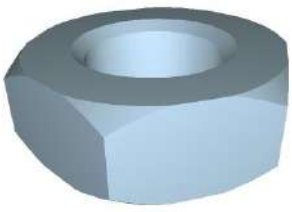	KRC1170A	KIT 10 DADI M14 H8 CH22 INOX	

Codice	Descrizione	Qtà	UM
RC1170A1	DADO M14 H=8 CH=22 INOX	10	PZ
VM1224A0	TUBOLARE TERMORETR 65MY 220MM 2 COLORI	0.200	M

ASM3402A/0.D01 Camera di cottura

COMPONENTE			RICAMBIO		
Codice	*Descrizione*	*Immagine*	*Codice*	*Descrizione*	*Lista componenti*
GN1352A	GN1110A-GUARNIZIONE PORTA LM ARIANNA		KGN1352A	KIT GUARNIZIONE PORTA ARIANNA/ARMADI B	Codice / Descrizione / Qtà / UM GN1110A2 — GUARNIZIONE PORTA PROFILO 248 — 1.600 — M VM1224A0 — TUBOLARE TERMORETR 65MY 220MM 2 COLORI — 0.350 — M
0H7875A	STAFFA SOSTEGNO MUFFOLA SP		0H7875A0	STAFFA SOSTEGNO MUFFOLA SP	
EL1251A	ELETTROVALVOLA H2O 1 VIA RID. MARRONE		KEL1251A	KIT ELETTROVALVOLA 1 VIA MAR. JG D8-D1	Codice / Descrizione / Qtà / UM EL1251A0 — ELETTROVALVOLA H2O 1 VIA RID. MARRON — 1 — PZ VM1224A0 — TUBOLARE TERMORETR 65MY 220MM 2 COLORI — 0.250 — M
0H3020A	DISCO TENUTA ALBERO MOTORE		0H3020A1	DISCO TENUTA ALBERO MOTORE	
MT1012A	MOTORE SIMMETRICO 330W 230V ALBERO D12		KMT1012A	KIT MOTORE 330W 230V ALBERO D12	Codice / Descrizione / Qtà / UM 0H4305A1 — DISCO TENUTA ALBERO MOTORE INOX STP — 1 — PZ GN1140A2 — GUARNIZIONE PORTAMOTORE STAMPAT — 1 — PZ GN1140A3 — GUARNIZIONE PORTAMOTORE STAMPAT — 1 — PZ MOV0007A0 — FILMATO RICAMBIO MOTORE MM MT1012A — 0.100 — PZ

COMPONENTE			RICAMBIO		
Codice	*Descrizione*	*Immagine*	*Codice*	*Descrizione*	*Lista componenti*
MT1012A	MOTORE SIMMETRICO 330W 230V ALBERO D12		KMT1012A	KIT MOTORE 330W 230V ALBERO D12	**Codice** / **Descrizione** / **Qtà** / **UM** MT1012A0 — MOTORE SIMMETRICO 330W 230V ALBERO D12 — 1 — PZ VE1550A0 — MAGNETE NEODIMIO 5X3 MM — 1 — PZ VI1077A1 — VITE M6X12 TE INOX — 1 — PZ VI1521A0 — RONDELLA PIANA 6X12X1 INOX — 1 — PZ VI1966A0 — VITE M4X14 TSP+ ZN — 1 — PZ VM1635A0 — DISCO SUPPORTO MAGNETE — 1 — PZ VM1794A0 — FASCETTA 430X4.8 PA66 NERA — 4 — PZ VM2103A0 — PIASTRINA FERMAFASCETTA — 4 — PZ
VN1172A	VENTOLA D195 H40 8 PALE DADO M8		KVN1172A	KIT VENTOLA D195 H40 8 PALE DADO M	**Codice** / **Descrizione** / **Qtà** / **UM** VI1077A1 — VITE M6X12 TE INOX — 1 — PZ VI1521A0 — RONDELLA PIANA 6X12X1 INOX — 1 — PZ VN1172A0 — VENTOLA D195 H40 8 PALE DADO M — 1 — PZ VN1172A0 — VENTOLA D195 H40 8 PALE DADO M — 1 — PZ
GN1547A	GUARNIZIONE ALBERO MOTORE D11.8		KGN1547A	KIT 3 PZ GUARNIZIONE ALBERO MOTORE D11.6	**Codice** / **Descrizione** / **Qtà** / **UM** GN1547A1 — GUARNIZIONE ALBERO MOTORE D11. — 3 — PZ VM1224A0 — TUBOLARE TERMORETR 65MY 220MM 2 COLORI — 0.200 — M

COMPONENTE			RICAMBIO		
Codice	*Descrizione*	*Immagine*	*Codice*	*Descrizione*	*Lista componenti*
0H7170A	PREMI LANA DI VETRO MOTORE M		0H7170A0	PREMI LANA DI VETRO MOTORE M	
RS1283A	RES. CIRC. 3200W 230V+210W 160V 4SP H60		KRS1283A	KIT RES CIRC 3200W 230V+210W 160V 4SP	**Codice** / **Descrizione** / **Qtà** / **UM** GN1327A0 — GUARNIZIONE RESISTENZA 100X22 — 1 — PZ RS1283A0 — RES. CIRC. 3200W 230V+210W 160V 4SP H60 — 1 — PZ SL1045A0 — SILICONE ANTRACITE S57 80 ML — 1 — PZ VI1220A1 — VITE AUTOFILETTANTE 4.2X11 TCS+ MARUTE — 1 — PZ VM1794A0 — FASCETTA 430X4.8 PA66 NERA — 2 — PZ VM2103A0 — PIASTRINA FERMAFASCETTA — 2 — PZ
VM1815A	NOTTOLINO M6 CROMATO FISS. GRIGLIE		KVM1815A	KIT 10 NOTTOLINI MISS/MICRO/S.4/S.3 SVAS	**Codice** / **Descrizione** / **Qtà** / **UM** VM1224A0 — TUBOLARE TERMORETR 65MY 220MM 2 COLORI — 0.200 — M VM1815A0 — NOTTOLINO M6 CROMATO FISS. GRIGLIE — 10 — PZ
ATG305	TEGLIA 460X330 PIANA ALLUMINIO		ATG3050	TEGLIA 460X330 PIANA ALLUMINIO	

COMPONENTE			RICAMBIO		
Codice	*Descrizione*	*Immagine*	*Codice*	*Descrizione*	*Lista componenti*
GRL1010A	GRIGLIA LATERALE DX/SX CROMATA		KGRL1010A	KIT GRIGLIA LATERALE DX/SX CROMATA	**Codice** / **Descrizione** / **Qtà** / **UM** GRL1010A2 — GRIGLIA LATERALE DX/SX CROMATA — 2 — PZ IP1508A1 — POLISTIROLO PROFILO AD U 2000X60X60 — 2 — M VM1059A1 — FILM TERMORETRAIBILE H800 — 1.500 — M
TB1574A	CAMINO FUMI D30 S		TB1574A0	CAMINO FUMI D30 S	
TB1568A	TUBO EST UMIDITA SALDATO SP ARI-STE-ROS		TB1568A0	TUBO EST UMIDITA SALDATO SP ARI-STE-ROS	
0C1759A	DEFLETTORE CARTER ARIA ARIANNA SP		0C1759A0	DEFLETTORE CARTER ARIA ARIANNA SP	
0G1652B	CARTER ARIA ARIANNA SP		0G1652B0	CARTER ARIA ARIANNA SP	

UNOX

ASM3402A/0.D01 Camera di cottura

COMPONENTE			RICAMBIO		
Codice	*Descrizione*	*Immagine*	*Codice*	*Descrizione*	*Lista componenti*
TB1578B	TUBO INTERNO UMIDITA ARIANNA S		TB1578B0	TUBO INTERNO UMIDITA ARIANNA S	

ASM3438A/0.D01 - Impianto elettrico

FRONTE

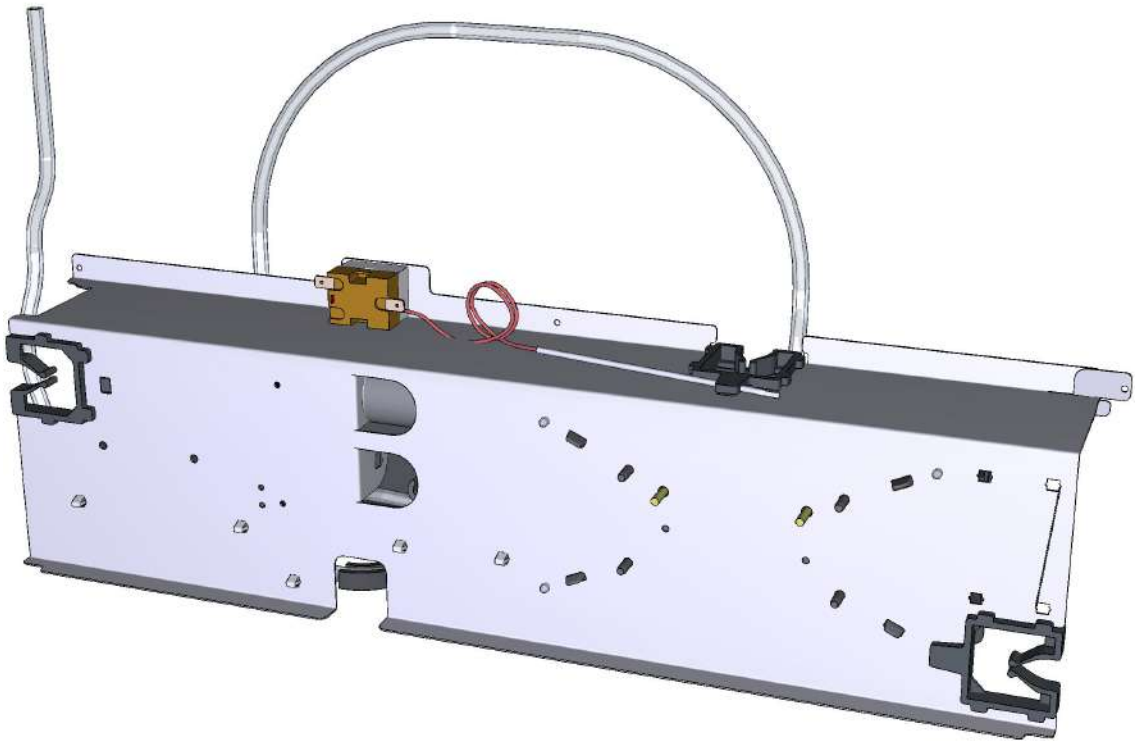

ASM3438A/0.D01 - Impianto elettrico

RETRO

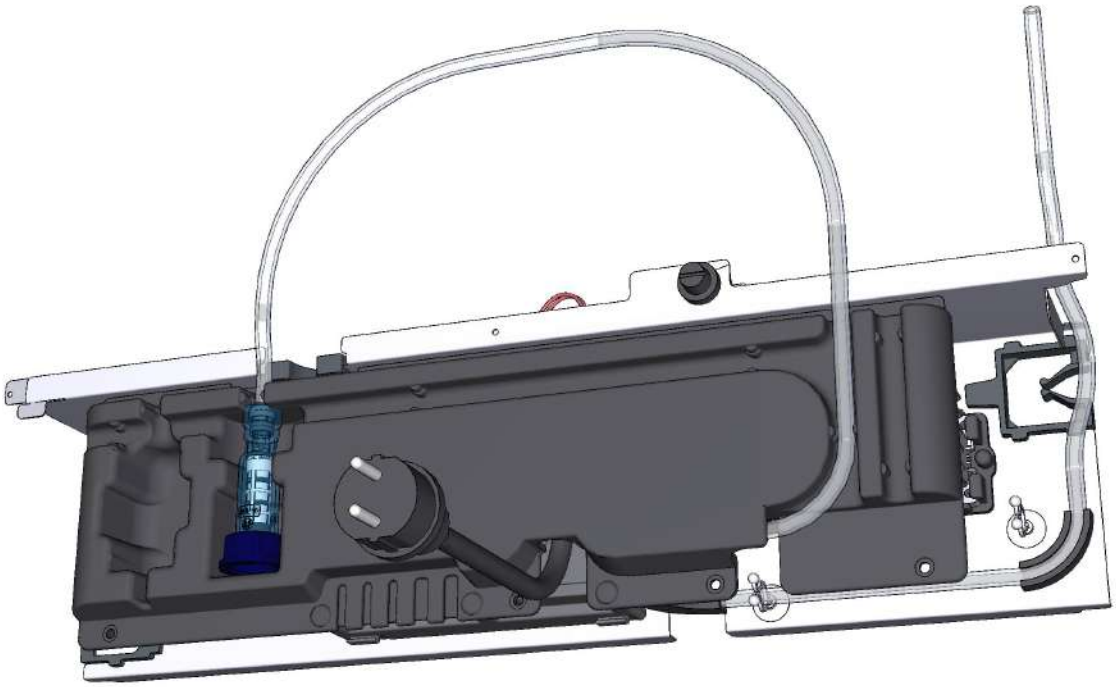

ASM3438A/0.D01 Impianto elettrico

COMPONENTE			RICAMBIO		
Codice	*Descrizione*	*Immagine*	*Codice*	*Descrizione*	*Lista componenti*
TR1136A	TERMOSTATO SIC. UNIP. 330°C		KTR1136A	KIT TERMOSTATO SICUREZZA 330°C	Codice / Descrizione / Qtà / UM 0H7030A0 COPERCHIO INGRESSO BULBO 1 PZ GN1531A0 GUARNIZIONE TENUTA INGRESSO BULBO 1 PZ MOV0011A0 FILMATO RICAMBIO TERMOSTATO MM TR1136A 0.100 PZ SL1045A0 SILICONE ANTRACITE S57 80 ML 1 PZ TR1136A0 TERMOSTATO SIC. UNIP. 330°C 1 PZ VI1220A1 VITE AUTOFILETTANTE 4.2X11 TCS+ MARUTE 3 PZ
CN1003A	CONDENSATORE CORAZZATO 6,3 UF		KCN1003A	KIT CONDENSATORE MOTORE 6,3 UF	Codice / Descrizione / Qtà / UM CN1003A0 CONDENSATORE CORAZZATO 6,3 UF 1 PZ VI1931A0 DADO M8X1.65 H4 CH13 ZINCATO 1 PZ VI1932A0 RONDELLA DENTELLATA D8 ZINCATA 1 PZ VM1224A0 TUBOLARE TERMORETR 65MY 220MM 2 COLORI 0.200 M
VE1115A	MINICONTATTORE QUADRIPOLARE 20 A 230V		KVE1115A	KIT MINICONTATTORE QUADRIPOLARE 20A 230V	Codice / Descrizione / Qtà / UM VE1115A0 MINICONTATTORE QUADRIPOLARE 20 A 230V 1 PZ VM1075A1 CLIP DI FISSAGGIO PER TELERUTTORI 4 PZ VM1224A0 TUBOLARE TERMORETR 65MY 220MM 2 COLORI 0.250 M

COMPONENTE			RICAMBIO		
Codice	*Descrizione*	*Immagine*	*Codice*	*Descrizione*	*Lista componenti*
VM1056A	STAFFA TELERUTTORE PICCOLO VE1115A		VM1056A0	STAFFA TELERUTTORE PICCOLO VE1115A	
RC1006A	CURVA GUIDA TUBO PET D8		KRC1006A	KIT 20 PZ.CURVA GUIDA TUBO Ï8	**Codice** / **Descrizione** / **Qtà** / **UM** RC1006A0 — CURVA GUIDA TUBO PET D8 — 20 — PZ VM1224A0 — TUBOLARE TERMORETR 65MY 220MM 2 COLORI — 0.200 — M
0P1021A	PORTACOMPONENTI STE-ARI SP		0P1021A0	PORTACOMPONENTI STE-ARI SP	
VM1187A	TELAIO SCHEDA POTENZA SHOP.PR		VM1187A0	TELAIO SCHEDA POTENZA SHOP.PR	
PE2102A	SCHEDA POTENZA BL LED/TOUCH/PLUS 230V		KPE2102A	KIT SCHEDA POT BL LED/TOUCH/MASTER 230V	**Codice** / **Descrizione** / **Qtà** / **UM** PE2102A0 — SCHEDA POTENZA BL LED/TOUCH/MASTER 230V — 1 — PZ PE2102A1 — SCHEDA POTENZA BL LED/TOUCH/PLUS 230V — 1 — PZ PE2102A2 — SCHEDA POTENZA BL LED/TOUCH/MASTER 230V — 1 — PZ VI1988A0 — VITE AUTOFIL. 4.2X19 TCB+ INOX — 3 — PZ

ASM3438A/0.D01 Impianto elettrico

COMPONENTE			RICAMBIO		
Codice	*Descrizione*	*Immagine*	*Codice*	*Descrizione*	*Lista componenti*
PE2102A	SCHEDA POTENZA BL LED/TOUCH/PLUS 230V		KPE2102A	KIT SCHEDA POT BL LED/TOUCH/MASTER 230V	Codice / Descrizione / Qtà / UM VM1187A0 — TELAIO SCHEDA POTENZA SHOP.PRO — 1 — PZ VM2147A0 — SPUGNA ESD ROSA LISCIA 410X343X15 M — 1 — PZ
CE1581A	CAVO H07RNF 3G1.5 L1.5MT+SPINA SCHUKO		KCE1581A	KIT CAVO H07RNF 3G1.5 L1.5 MT + SHUKO	Codice / Descrizione / Qtà / UM CE1581A0 — CAVO H07RNF 3G1.5 L1.5MT+SPINA SCHUKO — 1 — PZ
MR1025A	MORSETTIERA 3 POLI 450V 41A + TERRA		KMR1025A	KIT MORSETTIERA 3 POLI MR1025A1	Codice / Descrizione / Qtà / UM MR1025A1 — MORSETTIERA 3 POLI 450V 41A + TERRA — 1 — PZ VM1224A0 — TUBOLARE TERMORETR 65MY 220MM 2 COLORI — 0.150 — M
VI1328A	VITE AUTOFIL. 4.8X45 TCB+ INOX		VI1328A0	VITE AUTOFIL. 4.8X45 TCB+ INOX	
VM1188A	PASSACAVI SCHEDA POTENZA SP	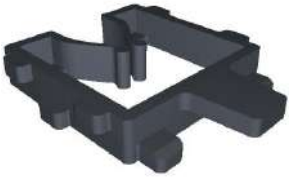	KVM1188A	KIT 10PZ PASSACAVI SCHEDA POTENZA BL SP	Codice / Descrizione / Qtà / UM VM1188A0 — PASSACAVI SCHEDA POTENZA SP — 10 — PZ VM1224A0 — TUBOLARE TERMORETR 65MY 220MM 2 COLORI — 0.200 — M

COMPONENTE			RICAMBIO		
Codice	*Descrizione*	*Immagine*	*Codice*	*Descrizione*	*Lista componenti*
VM2484A	FERMACAVO ALLACCIAMENTO ELETTRICO		KVM2484A	KIT FERMACAVO ALLACCIAMENTO ELETTRICO	Codice / Descrizione / Qtà / UM VM1224A0 TUBOLARE TERMORETR 65MY 220MM 2 COLORI 0.300 M VM2484A0 FERMACAVO ALLACCIAMENTO ELETTRIC 1 PZ VM2484A0 FERMACAVO ALLACCIAMENTO ELETTRIC 1 PZ
			KVM2482A	KIT PORTA COMPONENTI E FERMACAVO BL SP	Codice / Descrizione / Qtà / UM VM1224A0 TUBOLARE TERMORETR 65MY 220MM 2 COLORI 0.300 M VM2482A0 TELAIO PORTA COMPONENTI ELETTRICI SP 1 PZ VM2482A0 TELAIO PORTA COMPONENTI ELETTRICI SP 1 PZ VM2484A0 FERMACAVO ALLACCIAMENTO ELETTRIC 1 PZ VM2484A0 FERMACAVO ALLACCIAMENTO ELETTRIC 1 PZ
TB3280A	TB1815A-TUBO JGB L1800 SP600		KTB2529A	KIT 2M TUBO PE TRASPARENTE Ø8 TB1815	Codice / Descrizione / Qtà / UM TB1815A0 TUBO PE 7,93X4,75 TRASPARENT 2 M
VM2482A	TELAIO PORTA COMPONENTI ELETTRICI SP		KVM2482A	KIT PORTA COMPONENTI E FERMACAVO BL SP	Codice / Descrizione / Qtà / UM VM1224A0 TUBOLARE TERMORETR 65MY 220MM 2 COLORI 0.300 M VM2482A0 TELAIO PORTA COMPONENTI ELETTRICI SP 1 PZ VM2482A0 TELAIO PORTA COMPONENTI ELETTRICI SP 1 PZ

COMPONENTE			RICAMBIO		
Codice	*Descrizione*	*Immagine*	*Codice*	*Descrizione*	*Lista componenti*
VM2482A	TELAIO PORTA COMPONENTI ELETTRICI SP		KVM2482A	KIT PORTA COMPONENTI E FERMACAVO BL SP	**Codice** / **Descrizione** / **Qtà** / **UM** VM2484A0 — FERMACAVO ALLACCIAMENTO ELETTRIC — 1 — PZ VM2484A0 — FERMACAVO ALLACCIAMENTO ELETTRIC — 1 — PZ
VM2483A	COPERCHIO PORTA COMPONENTI SP		KVM2483A	KIT COPERCHIO PORTA COMPONENTI SHOP.PRO	**Codice** / **Descrizione** / **Qtà** / **UM** VM1224A0 — TUBOLARE TERMORETR 65MY 220MM 2 COLORI — 0.300 — M VM2483A0 — COPERCHIO PORTA COMPONENTI SHOP.PRO — 1 — PZ VM2483A0 — COPERCHIO PORTA COMPONENTI SHOP.PRO — 1 — PZ VM2483A1 — COPERCHIO PORTA COMPONENTI SP — 1 — PZ
VL1145A	RACCORDO 3/4-JG8 CON FILTRO E VNR		KVL1145A	KIT RACCORDO 3/4-JG8 CON FILTRO VNR	**Codice** / **Descrizione** / **Qtà** / **UM** VL1145A0 — RACCORDO 3/4-JG8 CON FILTRO E VNR — 1 — PZ VM1224A0 — TUBOLARE TERMORETR 65MY 220MM 2 COLORI — 0.150 — M