Зип Общепит
vsezip.ru
+7(812)987-08-81

ОТКРЫТОЕ АКЦИОНЕРНОЕ ОБЩЕСТВО
"ВЯЗЕМСКИЙ МАШИНОСТРОИТЕЛЬНЫЙ ЗАВОД"

КАТАЛОГ ЗАПАСНЫХ ЧАСТЕЙ К ОБОРУДОВАНИЮ

СТИРАЛЬНО-ОТЖИМНАЯ МАШИНА

ВО-30.22341

2014 г.

Зип Общепит
vsezip.ru
+7(812)987-08-81

РАСШИФРОВКА КОДА ИСПОЛНЕНИЯ

СТИРАЛЬНО-ОТЖИМНОЙ МАШИНЫ ВО-30.22341

Расшифровка кода исполнения № 1

Зип Общепит
vsezip.ru
+7(812)987-08-81

ОБОЗНАЧЕНИЯ	НАИМЕНОВАНИЕ	СТРАНИЦА
ВО-30.22341	Машина стирально-отжимная с 1.09.17 г.	1-2
ВО-30.22341	Машина стирально-отжимная до 1.09.17 г.	3-4
ВО-30.01.00.000	Рама	5-6
ВО-30.24.01.000	Панель электрооборудования с 1.09.17 г.	7-8
ВО-30.24.00.000	Панель электрооборудования с 1.03.17 г. до 1.09.17 г.	9-10
ВО-30.24.00.000	Панель электрооборудования до 1.03.17 г.	11-12
ВО-30.15.00.000	Блок барабанов с 1.09.17 г.	13-17
ВО-30.15.00.000	Блок барабанов с 10.01.15 г. до 1.09.17 г.	18-22
ВО-30.15.00.000	Блок барабанов до 10.01.15 г.	23-27
ВО-30.15.09.000	Барабан наружный с 1.09.17 г.	28-29
ВО-30.15.05.000	Барабан наружный с 10.01.15 г. до 1.09.17 г.	30-31
ВО-30.15.01.000	Барабан наружный до 10.01.15 г.	32-33
ВО-30.15.10.000	Стенка задняя с 1.09.17 г.	34-35
ВО-30.15.02.000	Стенка задняя до 1.09.17 г.	36-37
ВО-30.15.04.000	Элемент нагревательный введен с 10.01.15 г.	38-39
ВО-30.02.00.100	Ригель	40-41
ВО-30.02.00.200	Стяжка	42-43
ВО-30.02.02.000	Барабан внутренний	44-45
ВО-30.02.03.000	Шкив ведомый	46-47
ВО-30.02.04.000	Стенка передняя	48-49
ВО-30.15.07.000	Опора с 1.06.17 г.	50-51
ВО-30.02.06.000	Опора до 1.06.17 г.	52-53
ВО-30.15.07.100	Корпус с 1.06.17 г.	54-55
ВО-30.02.06.100	Корпус до 1.06.17 г.	56-57
ВО-30.02.07.000	Клапан сливной с 10.09.15 г.	58-59
ВО-30.02.07.000	Клапан сливной до 10.09.15 г.	60-61
ЛО-50.02.04.100	Тарелка	62-63
ВО-30.02.08.000	Крышка люка	64-65
ВО-30.02.08.200	Корпус люка	66-67
ЛО-15.02.05.200-01	Затвор	68-69
ЛО-15.02.05.300	Ручка	70-71
ЛО-20.02.05.300	Хомут	72-73
ВО-60.02.00.500	Накладка	74-75
ВО-60.03.00.000	Подвеска	76-77
ЛО-30.04.00.200	Тяга	78-79
ЛО-15.02.00.600	Упор	80-81
ЛО-20.11.03.000	Фиксатор	82-83
ЛО-30.02.09.100	Кронштейн	84-85
ВО-30.02.00.300	Кронштейн	86-87
ВО-30.26.00.000-01	Облицовки с 1.09.17 г.	88-91
ВО-30.16.00.000 -03	Облицовки до 1.09.17 г	92-95
ВО-30.16.01.000	Дозатор до 1.09.17 г.	96-97
ВО-30.16.01.100	Корпус до 1.09.17 г.	98-99
ЛО-30.08.04.000	Коромысло	100-101

ЛО-30.08.06.000	Крышка дозатора до 1.09.17 г.	102-103
ЛО-30.08.06.100	Каркас до 1.09.17 г.	104-105
ВО-30.16.01.700	Переходник до 1.09.17 г.	106-107
ВО-30.09.02.000	Патрубок	108-109
ЛО-30.00.00.800	Патрубок	110-111
ВО-30.27.00.000	Дозатор с 1.09.17 г.	112-113
ВО-30.27.01.000	Корпус дозатора с 1.09.17 г.	114-115
ВО-30.29.00.000	Разводка трубопроводов с 1.09.17 г.	116-118
ВО-30.17.00.000	Разводка трубопроводов до 1.09.17 г.	119-121
ВО-30.06.00.100	Система подвода холодной воды	122-123
ЛБ-30.00.00.710	Угольник	124-125
ВО-30.06.00.110	Коллектор	126-127
ВО-30.06.00.200	Угольник	128-129
ЛБ-30.00.00.700	Система подачи воды с 1.09.17 г.	130-131
ВО-30.17.01.000	Система подвода горячей воды до 1.09.17 г.	132-133
Л25.00.00.400	Штуцер	134-135
ВО-30.28.01.000	Электроразводка с 1.09.17 г.	136-139
ВО-30.28.00.000	Электроразводка до 1.09.17 г.	140-143
ВО-30.20.01.000	Жгут 1 (силовой)	144-145
ВО-30.20.03.000	Жгут ТЭН Е1-Е3	146-147
ВО-30.20.04.000	Жгут ТЭН Е4-Е6	148-149
ВО-30.20.05.000	Жгут инвертор-фильтр до 1.09.17 г.	150-151
ВО-30.20.06.000	Жгут инвертор-резистор до 1.03.17 г.	152-153
ВО-30.20.07.000	Жгут двигатель - инвертор	154-155
ВО-30.19.00.000	Таблички с 1.04.16 г.	156-157
ВО-30.19.00.000	Таблички до 1.04.16 г.	158-159

Зип Общепит
vsezip.ru
+7(812)987-08-81

ВО-30.22341 - Машина стирально-отжимная с 1.09.17 г.

Зип Общепит
vsezip.ru
+7(812)987-08-81

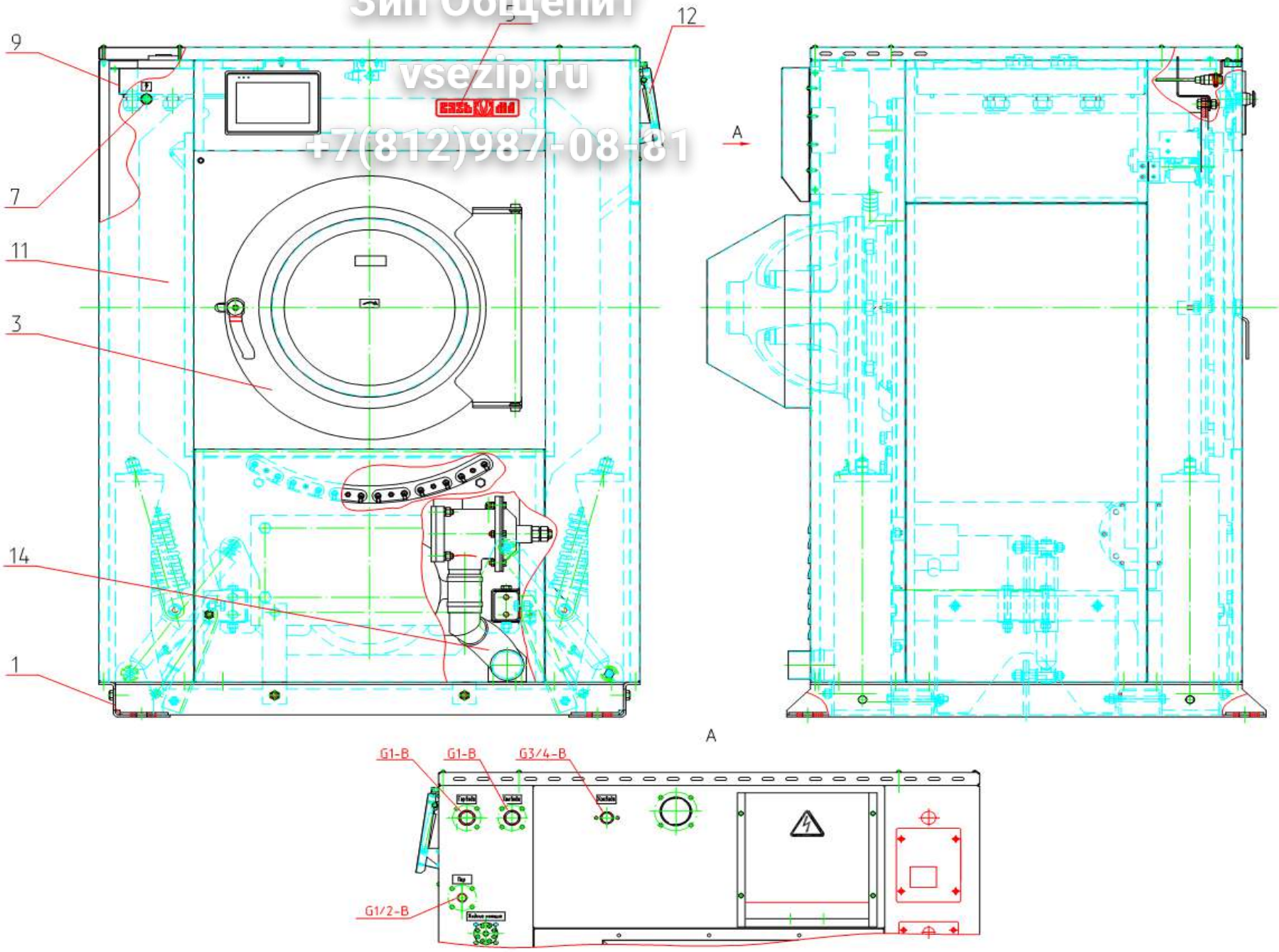

ВО-30.22341 - Машина стирально-отжимная с 1.09.17 г.

Зип Общепит
vsezip.ru
+7(812)987-08-81

Позиция	Обозначение	Наименование	Кол-во	Ед. изм.	Изменения	Дата изменений	Взаимозаменяемость	Примечание
1	ВО-30.01.00.000	Рама	1	шт				
3	ВО-30.15.00.000	Блок барабанов	1	шт				
5	ВО-30.19.00.000	Таблички	1	шт				
7	ВО-30.28.01.000	Электроразводка	1	шт				
9	ВО-30.24.01.000	Панель электрооборудования	1	шт				
11	ВО-30.26.00.000-01	Облицовки	1	шт				
12	ВО-30.27.00.000	Дозатор	1	шт				
14	ВО-30.29.00.000	Разводка трубопроводов	1	шт				

Зип Общепит
vsezip.ru
+7(812)987-08-81

Рис. 1

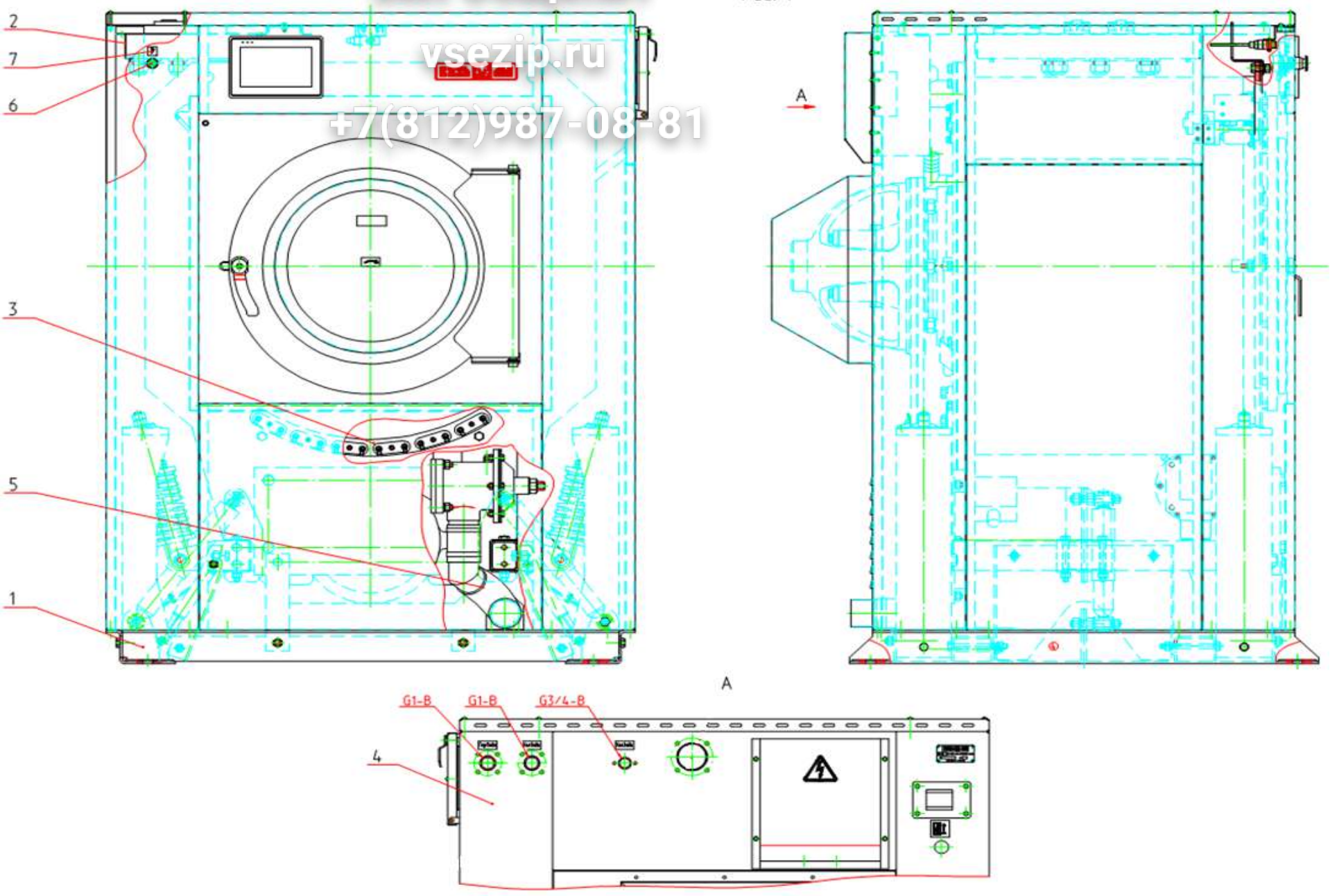

ВО-30.22341 - Машина стирально-отжимная до 1.09.17 г

Позиция	Обозначение	Наименование	Кол-во	Ед. изм.	Изменения	Дата изменений	Взаимозаменяемость	Примечание
1	ВО-30.01.00.000	Рама	1	шт				
~~2~~	~~ВО-30.24.00.000~~	~~Панель электрооборудования~~	~~1~~	~~шт~~	ВО-30.76-17	28.02.17 г.		
2	ВО-30.24.00.000	Панель электрооборудования	1	шт				
~~3~~	~~ВО-30.15.00.000~~	~~Блок барабанов~~	~~1~~	~~шт~~	ВО-30.62-14	03.12.14 г.		
3	ВО-30.15.00.000	Блок барабанов	1	шт				
4	ВО-30.16.00.000-03	Облицовки	1	шт	ВО-30.71-16	11.03.16 г.		
5	ВО-30.17.00.000	Разводка трубопроводов	1	шт				
6	ВО-30.28.00.000	Электроразводка	1	шт	ВО-30.74-16	27.05.16 г.		
~~7~~	~~ВО-30.19.00.000~~	~~Таблички~~	~~1~~	~~шт~~				
7	ВО-30.19.00.000	Таблички	1	шт	ВО-30.71-16	11.03.16 г.		

Зип Общепит
vsezip.ru
+7(812)987-08-81

Зип Общепит
vsezip.ru
+7(812)987-08-81

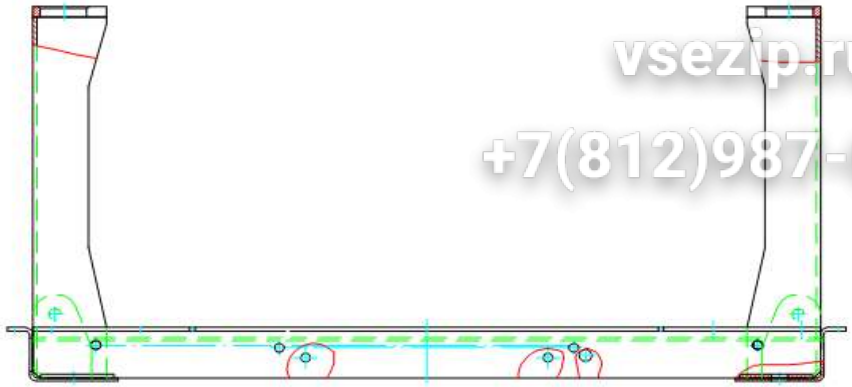

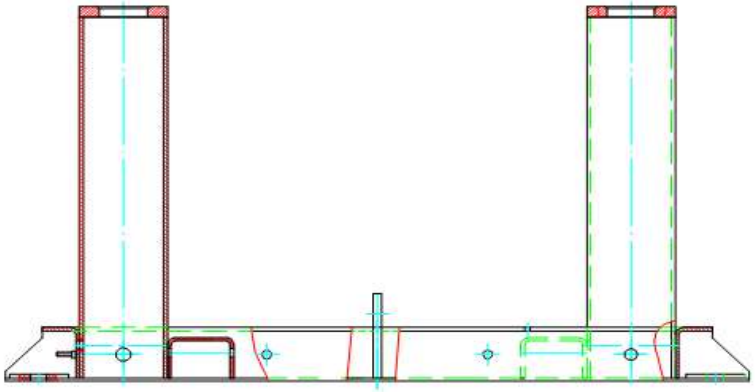

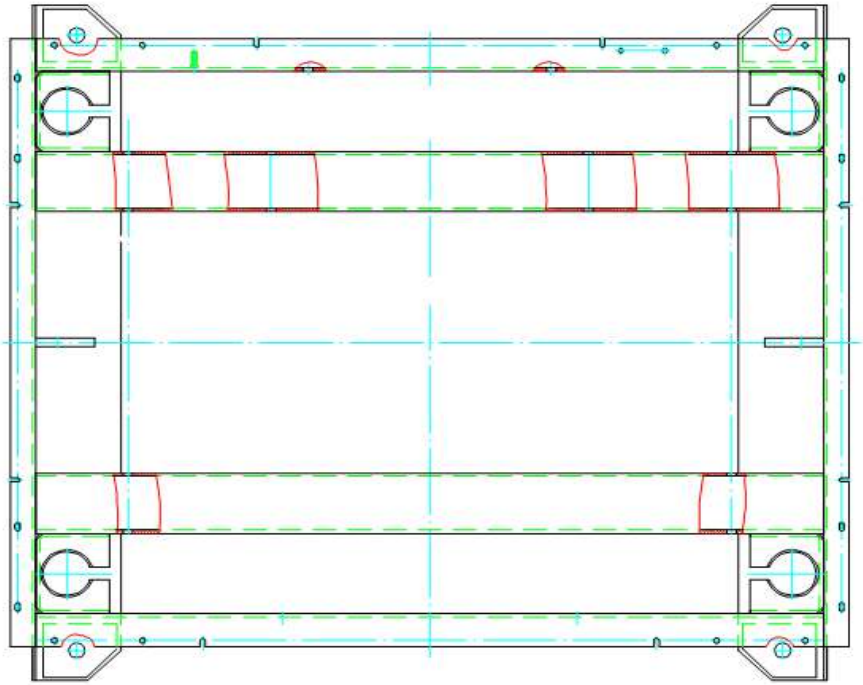

ВО-30.01.00.000 - Рама

Позиция	Обозначение	Наименование	Кол-во	Един. изм.	Изменения	Дата изменений	Взаимозаменяемость	Примечание
	ВО-30.01.00.000	Рама						

Зип Общепит
vsezip.ru
+7(812)987-08-81

Зип Общепит
vsezip.ru
+7(812)987-08-81

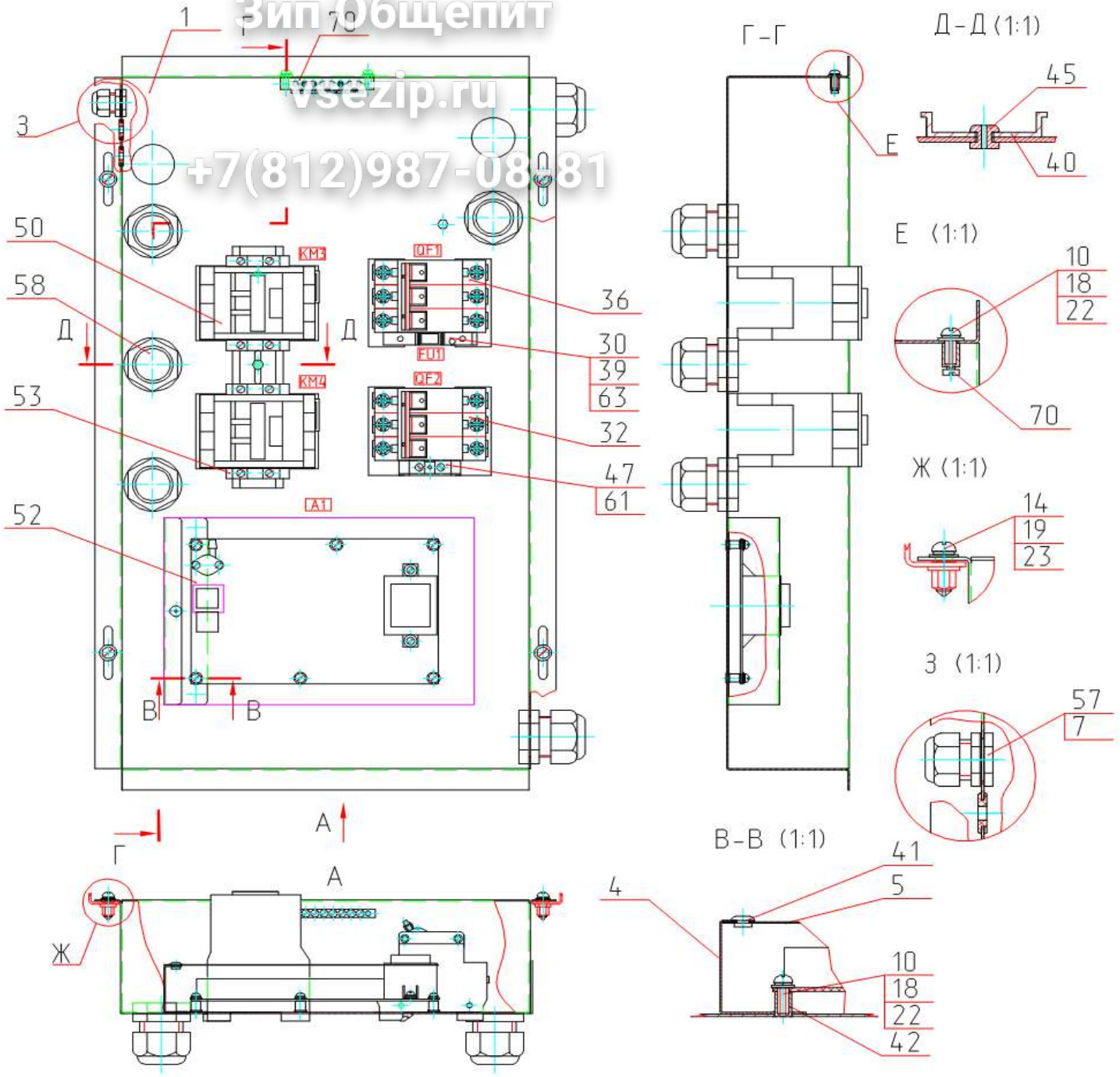

ВО-30.24.01.000 - Панель электрооборудования с 1.09.17 г.

Позиция	Обозначение	Наименование	Кол-во	Един. изм.	Изменения	Дата изменений	Взаимозаменяемость	Примечание
1	ВО-30.22.01.001	Панель электрооборудования	1	шт				
4	В35.45.00.002	Кронштейн	1	шт				
5	В18.46.00.003	Экран	1	шт				
7	GXZQ-16.29.20	Ввод	2	шт				
9	Л10.06.00.025	Шайба	2	шт				
10		Винт В.М4-6gx12.56.016 ГОСТ 17473-80	8	шт				
14		Винт В.М5-6gx16.56.016 ГОСТ 17473-80	4	шт				
18		Шайба 4 65Г 016 ГОСТ 6402-70	8	шт				
19		Шайба 5 65Г 019 ГОСТ 6402-70	4	шт				
22		Шайба А.4.02.0115 ГОСТ 11371-78	8	шт				
23		Шайба А.5.02.0115 ГОСТ 11371-78	4	шт				
30		Вставка плавкая ВП 2Б-1В 2А ОЮО.481.005ТУ	1	шт				
32		Выключатель ВА47-29-3Р-С 32А 400В ТУ2000 АГ	1	шт				
36		Выключатель ВА47-29-3Р-С 63А 400В ТУ2000 АГ	1	шт				
39		Держатель предохранителя ASK 2 LD-220 "KLEM	1	шт				
40		DIN-рейка 35мм "AUSPICIOUS"	0,2	м				
41		Заклепка MFX 10314006 4,0x6,0	1	шт				
42		Заклепка-гайка MFX шестигранная 23H04KVO25	6	шт				
45		Заклепка MFX 10024010 4,0x10,0	3	шт				
47		Клеммник AVK-10 синий "KLEMSAN"	1	шт				
50		Контактор КМИ-22511, 230 В, 50 Гц, 25А ТУ 02 А	2	шт				
52		Контроллер управления МСУ 402 АТЕК.468382.(	1	шт				
53		Ограничитель на DIN-рейку WGD 1 "KLEMSAN"	4	шт				
57		Сальник PG-9	1	шт				
58		Сальник PG-25	6	шт				
61		Торцевой изолятор NPP 2.5-10 "KLEMSAN"	1	шт				
63		Торцевой изолятор NPS 2 Фирма "KLEMSAN"	1	шт				
70		Шина нулевая 8/2	1	шт				

Зип Общепит
vsezip.ru
+7(812)987-03-81

Зип Общепит
vsezip.ru
+7(812)987-08-81

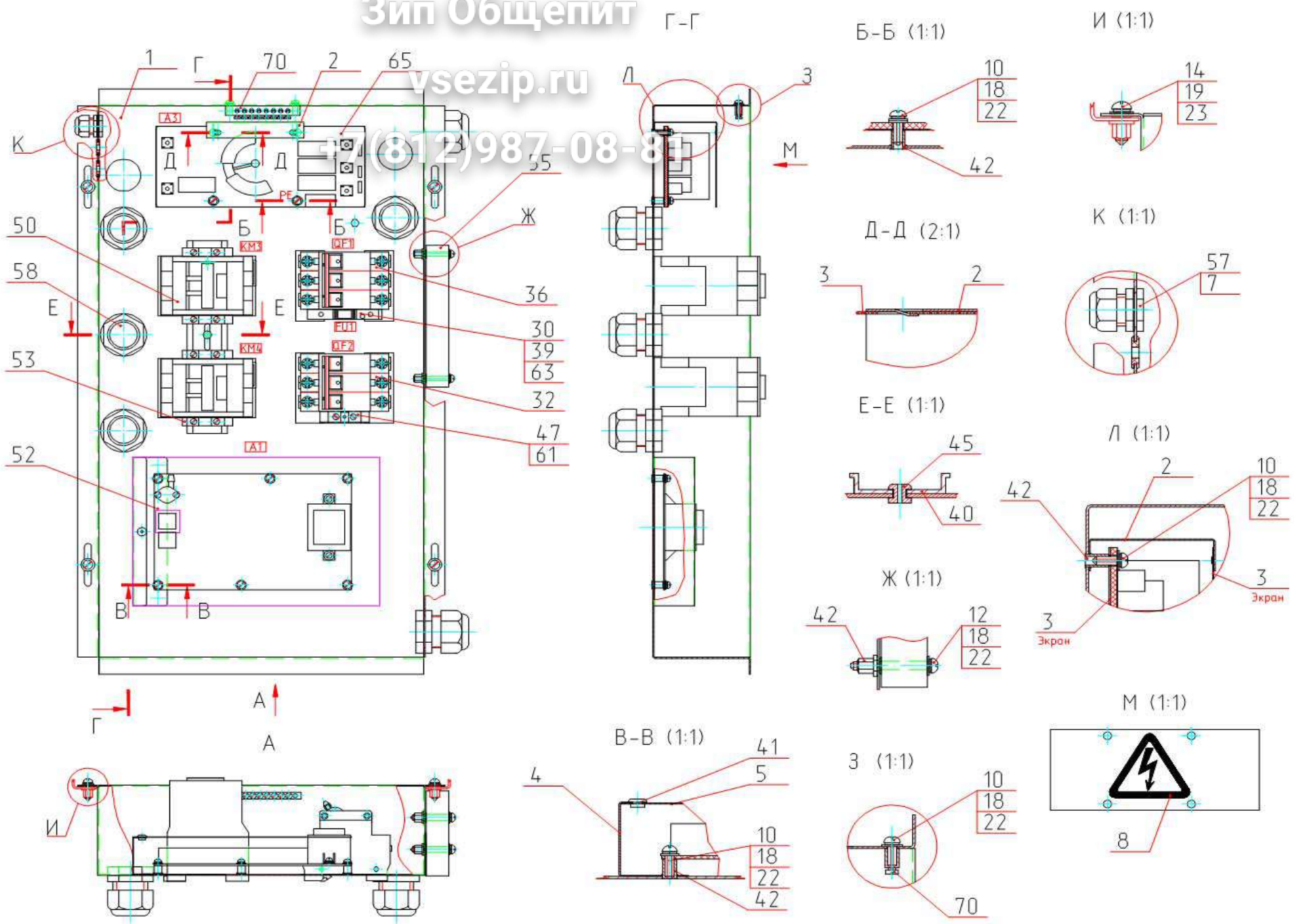

ВО-30.24.00.000 - Панель электрооборудования с 1.03.17 г. до 1.09.17 г.

Зип Общепит
vsezip.ru
+7(812)987-03-81

Позиция	Обозначение	Наименование	Кол-во	Един. изм.	Изменения	Дата изменений	Взаимозаменяемость	Примечание
1	ВО-30.14.00.001	Панель электрооборудования	1	шт				
2	ВО-30.14.00.005	Кронштейн для FLT фильтра	1	шт				
3	ВО-30.14.00.007	Экран для FLT фильтра	2	шт				
4	В35.45.00.002	Кронштейн	1	шт				
5	В18.46.00.003	Экран	1	шт				
7	GXZQ-16.29.20	Ввод	2	шт				
8	ЛС25.14.00.003	Аппликация	1	шт				
9	Л10.06.00.025	Шайба	2	шт				
10		Винт В.М4-6gх12.56.016 ГОСТ 17473-80	12	шт				
14		Винт В.М5-6gх16.56.016 ГОСТ 17473-80	4	шт				
15		Винт В.М5-6gх35.56.016 ГОСТ 17473-80	2	шт				
18		Шайба 4 65Г 016 ГОСТ 6402-70	12	шт				
19		Шайба 5 65Г 019 ГОСТ 6402-70	6	шт				
22		Шайба А.4.02.0115 ГОСТ 11371-78	13	шт				
23		Шайба А.5.02.0115 ГОСТ 11371-78	6	шт				
30		Вставка плавкая ВП 2Б-1В 2А ОЮО.481.005ТУ	1	шт				
32		Выключатель ВА47-29-3Р-С 32А 400В ТУ2000 АГ	1	шт				
36		Выключатель ВА47-29-3Р-С 63А 400В ТУ2000 АГ	1	шт				
39		Держатель предохранителя ASK 2 LD-220 "KLEM	1	шт				
40		DIN-рейка 35мм "AUSPICIOUS"	0,2	м				
41		Заклепка MFX 10314006 4,0х6,0	1	шт				
42		Заклепка-гайка MFX шестигранная 23H04KVO25	10	шт				
43		Заклепка-гайка MFX шестигранная 23H05KVO25	2	шт				
44		Заклепка-гайка MFX шестигранная 23H06KVO25	2	шт				
45		Заклепка MFX 10024010 4,0х10,0	3	шт				
47		Клеммник AVK-10 синий "KLEMSAN"	1	шт				
50		Контактор КМИ-22511, 230 В, 50 Гц, 25А ТУ 02 А	2	шт				
52		Контроллер управления МСУ 402 АТЕК.468382.(	1	шт				
53		Ограничитель на DIN-рейку WGD 1 "KLEMSAN"	4	шт				
55		Резистор SR 20/100 300Вт 100Ом L пров. 500мм	1	шт				
57		Сальник PG-9	1	шт				
58		Сальник PG-25	6	шт				
61		Торцевой изолятор NPP 2.5-10 "KLEMSAN"	1	шт				
63		Торцевой изолятор NPS 2 Фирма "KLEMSAN"	1	шт				
65		Фильтр FLT-P04016L-B 16A/380B	1	шт				
70		Шина нулевая 8/2	1	шт				
* С 595 з/н								

Зип Общепит
vsezip.ru
+7(812)987-08-81

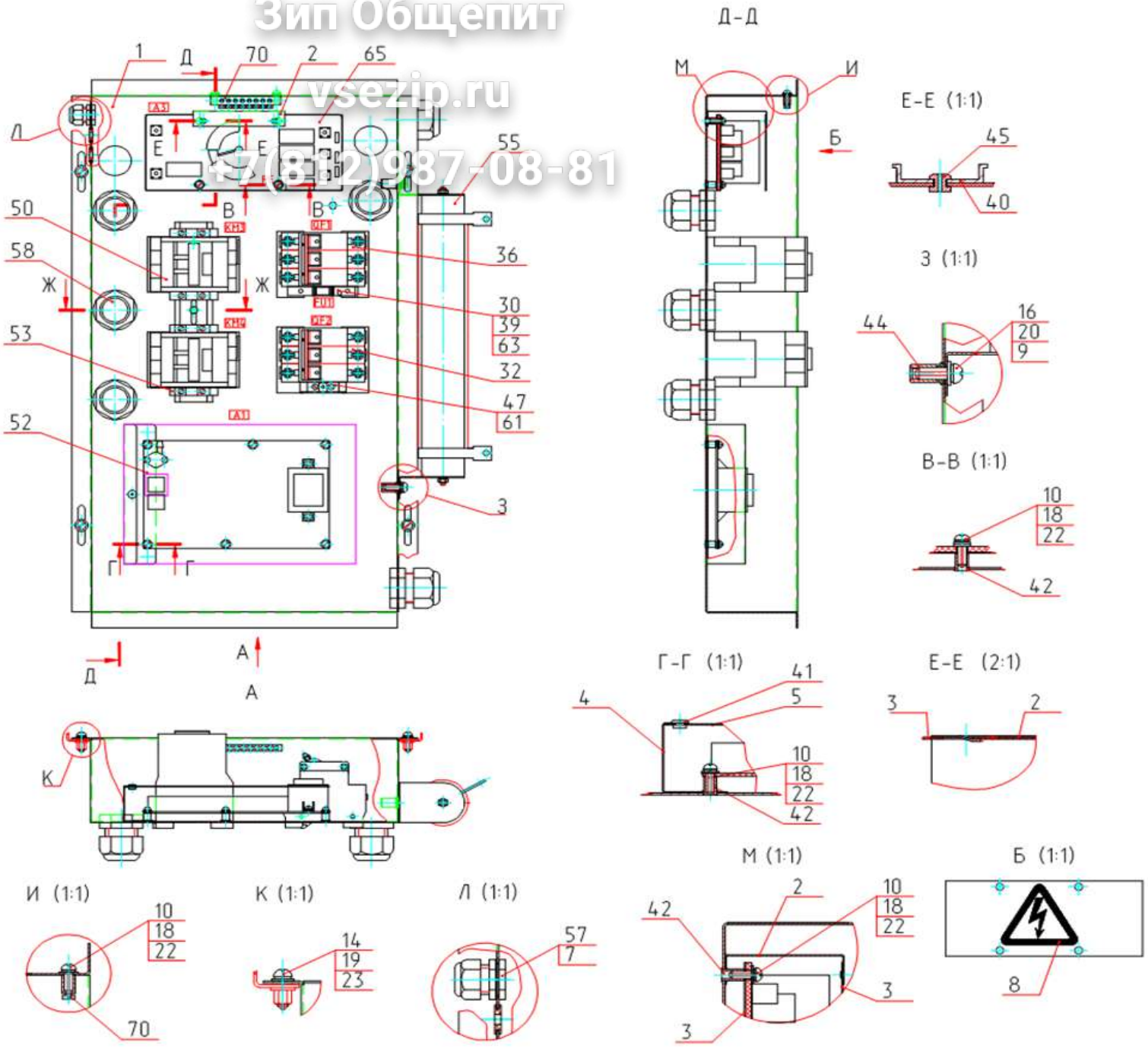

ВО-30.24.00.000 - Панель электрооборудования до 1.03.17 г.

Зип Общепит
vsezip.ru
+7(812)987-08-81

Позиция	Обозначение	Наименование	Кол-во	Един. изм.	Изменения	Дата изменений	Взаимозаменяемость	Примечание
1	ВО-30.14.00.001	Панель электрооборудования	1	шт				
2	ВО-30.14.00.005	Кронштейн для FLT фильтра	1	шт				
3	ВО-30.14.00.007	Экран для FLT фильтра	2	шт				
4	В35.45.00.002	Кронштейн	1	шт				
5	В18.46.00.003	Экран	1	шт				
7	GXZQ-16.29.20	Ввод	2	шт				
8	ЛС25.14.00.003	Аппликация	1	шт				
9	Л10.06.00.025	Шайба	2	шт				
10		Винт В.М4-6gх12.56.016 ГОСТ 17473-80	12	шт				
14		Винт В.М5-6gх16.56.016 ГОСТ 17473-80	4	шт				
16		Винт В.М6-6gх16.56.019 ГОСТ 17473-80	2	шт				
18		Шайба 4 65Г 016 ГОСТ 6402-70	12	шт				
19		Шайба 5 65Г 019 ГОСТ 6402-70	4	шт				
20		Шайба 6 65Г 019 ГОСТ 6402-70	2	шт				
22		Шайба А.4.02.0115 ГОСТ 11371-78	13	шт				
23		Шайба А.5.02.0115 ГОСТ 11371-78	4	шт				
24		Шайба А.6.02.0115 ГОСТ 11371-78	2	шт				
30		Вставка плавкая ВП 2Б-1В 2А ОЮО.481.005ТУ	1	шт				
32		Выключатель ВА47-29-3Р-С 32А 400В ТУ2000 АГИЕ.64	1	шт				
36		Выключатель ВА47-29-3Р-С 63А 400В ТУ2000 АГИЕ.64	1	шт				
39		Держатель предохранителя ASK 2 LD-220 "KLEMSAN	1	шт				
40		DIN-рейка 35мм "AUSPICIOUS"	0,2	м				
41		Заклепка MFX 10314006 4,0х6,0	1	шт				
42		Заклепка-гайка MFX шестигранная 23H04KVO25	10	шт				
44		Заклепка-гайка MFX шестигранная 23H06KVO25	2	шт				
45		Заклепка MFX 10024010 4,0х10,0	3	шт				
47		Клеммник AVK-10 синий "KLEMSAN"	1	шт				
50		Контактор КМИ-22511, 230 В, 50 Гц, 25А ТУ 02 АГИЕ.6	2	шт				
52		Контроллер управления МСУ 402 АТЕК.468382.004 Т	1	шт				
53		Ограничитель на DIN-рейку WGD 1 "KLEMSAN"	4	шт				
55		Резистор DR 300Вт 100 Ом Фирма "LG"	1	шт				
57		Сальник PG-9	1	шт				
58		Сальник PG-25	6	шт				
61		Торцевой изолятор NPP 2.5-10 "KLEMSAN"	1	шт				
63		Торцевой изолятор NPS 2 Фирма "KLEMSAN"	1	шт				
65		Фильтр FLT-P04016L-B 16A/380B	1	шт				
70		Шина нулевая 8/2	1	шт				

Зип Общепит
vsezip.ru
+7(812)987-08-81

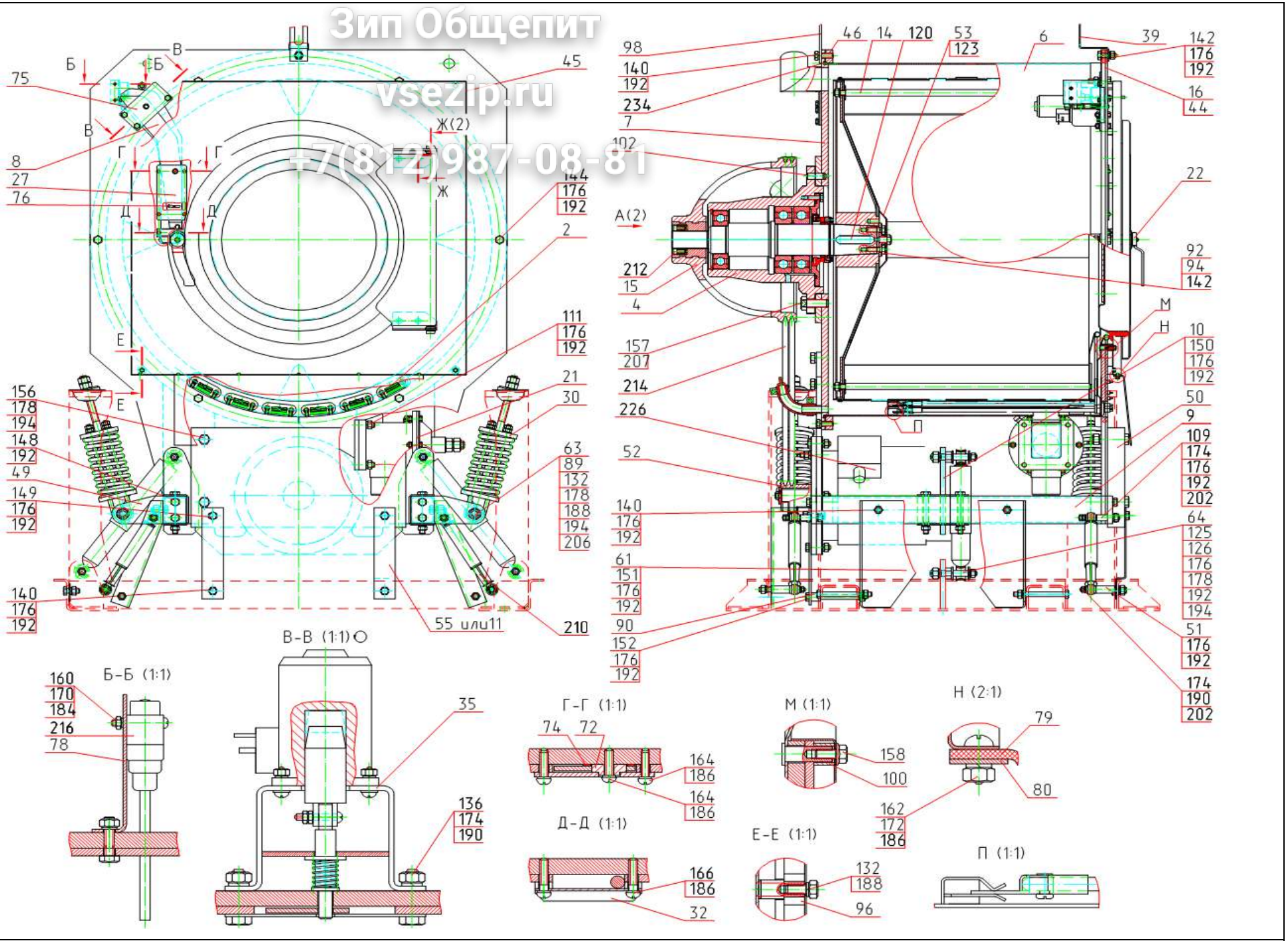

Зип Общепит
vsezip.ru
+7(812)987-08-81

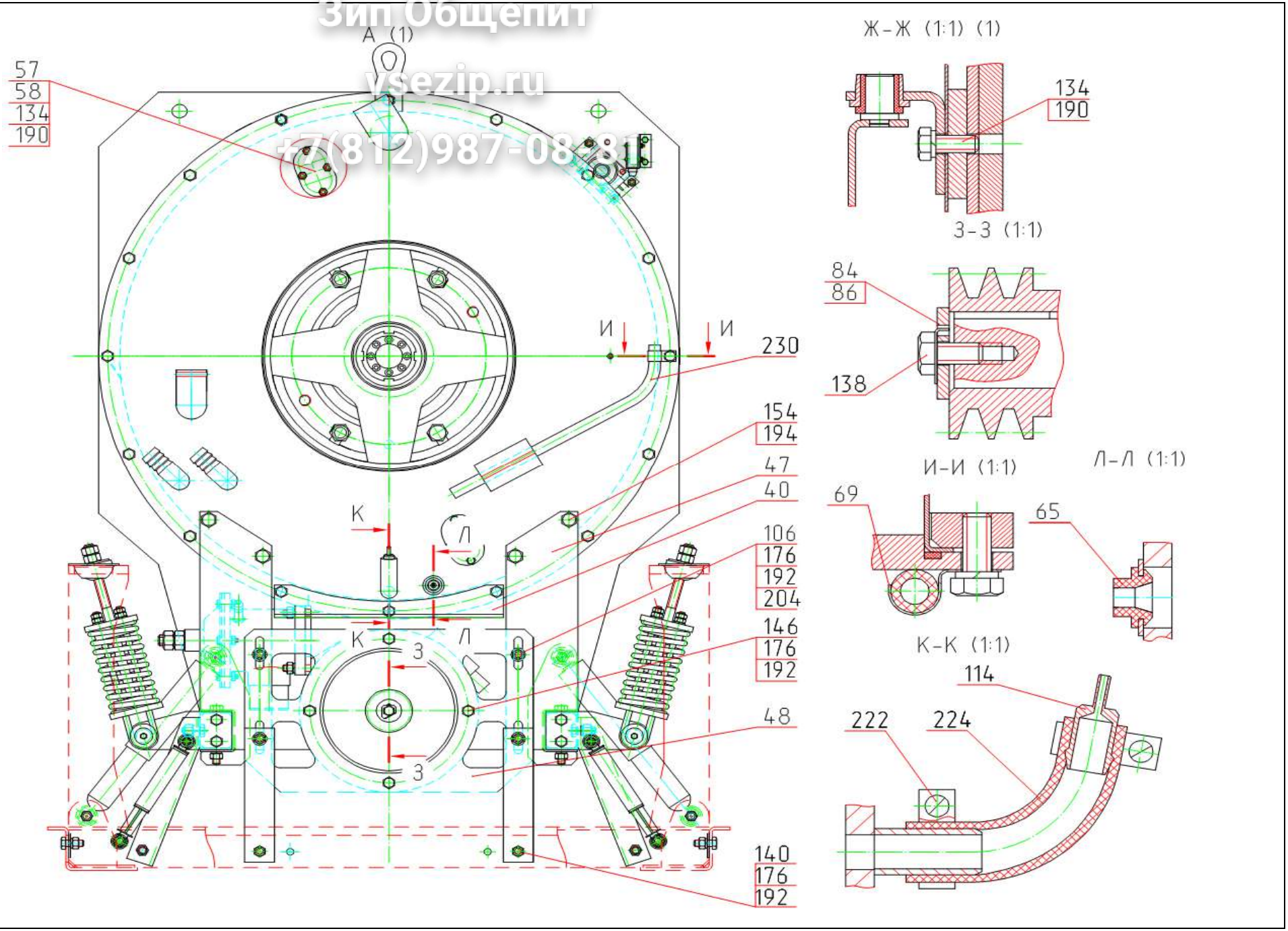

ВО-30.15.00.000 - Блок барабанов с 1.09.17 г.

Позиция	Обозначение	Наименование	Кол-во	Един. изм.	Изменения	Дата изменений	Взаимозаменяемость	Примечание
2	ВО-30.15.04.000	Элемент нагревательный	6	шт				
4	ВО-30.15.07.000	Опора	1	шт				
6	ВО-30.15.09.000	Барабан наружный	1	шт				
7	ВО-30.15.10.000	Стенка задняя	1	шт				
8	ВО-30.02.00.100	Ригель	1	шт				
9	ВО-30.02.00.200	Стяжка	2	шт				
10	ВО-30.02.00.300	Кронштейн	2	шт				
14	ВО-30.02.02.000	Барабан внутренний	1	шт				
15	ВО-30.02.03.000	Шкив ведомый	1	шт				
16	ВО-30.02.04.000	Стенка передняя	1	шт				
21	ВО-30.02.07.000	Клапан сливной	1	шт				
22	ВО-30.02.08.000	Крышка люка	1	шт				
27	ВО-60.02.00.500	Накладка	1	шт				
30	ВО-60.03.00.000	Подвеска	4	шт				
32	ЛО-15.02.00.600	Упор	1	шт				
35	ЛО-20.11.03.000	Фиксатор	1	шт				
39	ВО-30.15.00.001	Ограничитель	1	шт				
40	ВО-30.15.00.002	Козырек	1	шт				
44	ВО-30.02.00.001	Стенка	1	шт				
45	ВО-30.02.00.002	Облицовка	1	шт				
46	ВО-30.02.00.003	Кольцо прижимное	1	шт				
47	ВО-30.02.00.004	Кронштейн	2	шт				
48	ВО-30.02.00.005	Плита подмоторная	1	шт				
49	ВО-30.02.00.006	Кронштейн	4	шт				
50	ВО-30.02.00.007	Противовес	1	шт				
51	ВО-30.02.00.008	Ось	4	шт				
52	ВО-30.02.00.009	Шкив	1	шт				
53	ВО-30.02.00.011	Колпак	1	шт				
55	ВО-30.02.00.013	Кронштейн	2	шт				
56	ВО-40.15.00.001	Пластина	2	шт				
57	ВО-30.02.00.015	Заглушка	2	шт				
58	ВО-30.02.00.016	Прокладка	2	шт				
61	ВО-30.02.00.023	Кронштейн боковой	2	шт				
63	ВО-60.00.00.014	Ось	4	шт				
64	ВО-60.00.00.017	Ось	4	шт				
65	ЛО-7.00.00.039	Втулка резиновая	1	шт				
69	ЛО-15.00.00.016	Скоба	1	шт				
72	ЛО-15.02.00.007	Ось	1	шт				
74	ЛО-15.02.00.009	Шайба	1	шт				
75	ЛО-15.02.00.011	Пластина	1	шт				
76	ЛО-15.02.00.012	Пружина	1	шт				
78	ЛО-15.02.00.017	Уголок	1	шт				
79	ЛО-15.02.00.018	Фартук	1	шт				
80	ЛО-15.02.00.019	Планка	1	шт				
84	ЛО-20.02.00.006	Шайба	1	шт				

Зип Общепит
vsezip.ru
+7(812)987-08-81

ВО-30.15.00.000 - Блок барабанов с 1.09.17 г.

Зип Общепит
vsezip.ru
+7(812)987-08-81

Позиция	Обозначение	Наименование	Кол-во	Един. изм.	Изменения	Дата изменений	Взаимозаменяемость	Примечание
86	ЛО-20.02.00.008	Шайба стопорная	1	шт				
89	ЛО-30.00.00.018	Шайба	4	шт				
90	ЛО-30.00.00.022	Втулка	2	шт				
92	ЛО-30.02.00.008	Шайба	1	шт				
94	ЛО-30.02.00.011	Шайба	1	шт				
96	ЛО-30.02.00.018	Проставок	4	шт				
98	ЛО-30.02.00.023	Ушко	1	шт				
100	ЛО-30.02.00.024	Втулка	6	шт				
102	ЛО-30.02.00.029	Штифт	2	шт				
106	ЛО-50.02.00.005	Шпилька	4	шт				
109	ЛБ-30.00.00.015	Ось	4	шт				
111	ЛБ-30.02.00.023	Шпилька	4	шт				
114	Л25.09.00.007	Штуцер	1	шт				
120	ЛГ16.00.00.024-14	Шпонка 20х12х90 ГОСТ 23360-78	1	шт				
123	КП-120А.01.03.003	Болт специальный	1	шт				
125	ЛС25.01.00.403	Шайба	4	шт				
126	ЛС25.01.00.403-01	Шайба	4	шт				
132		Болт М6-6gх12.56.019 ГОСТ 7798-70	8	шт				
133		Болт М6-6gх25.56.019 ГОСТ 7798-70	2	шт				
134		Болт М8-6gх20.56.019 ГОСТ 7798-70	12	шт				
136		Болт М8-6gх30.56.019 ГОСТ 7798-70	4	шт				
138		Болт М10-6gх20.56.019 ГОСТ 7798-70	1	шт				
140		Болт М12-6gх30.56.019 ГОСТ 7798-70	26	шт				
142		Болт М12-6gх35.56.019 ГОСТ 7798-70	1	шт				
143		Болт М12-6gх35.88.019 ГОСТ 7798-70	2	шт				
144		Болт М12-6gх40.56.019 ГОСТ 7798-70	6	шт				
146		Болт М12-6gх45.56.019 ГОСТ 7798-70	4	шт				
148		Болт М12-6gх55.56.019 ГОСТ 7798-70	8	шт				
149		Болт М12-6gх75.56.019 ГОСТ 7798-70	2	шт				
150		Болт М12-6gх100.56.019 ГОСТ 7798-70	4	шт				
151		Болт М12-6gх120.56.019 ГОСТ 7798-70	4	шт				
152		Болт М12-6gх140.56.019 ГОСТ 7798-70	2	шт				
154		Болт М16-6gх30.56.019 ГОСТ 7798-70	4	шт				
156		Болт М16-6gх80.56.019 ГОСТ 7798-70	4	шт				
157		Болт М20-6gх50.88.019 ГОСТ 7798-70	6	шт				
158		Болт М6х12 8.8 с насеч. DIN 6921	6	шт				
160		Винт В.М4-6gх30.56.016 ГОСТ 17473-80	2	шт				
162		Винт В.М5-6gх12.56.016 ГОСТ 17473-80	5	шт				
164		Винт В.М5-6gх18.56.016 ГОСТ 17473-80	5	шт				
166		Винт В.М5-6gх22.56.016 ГОСТ 17473-80	2	шт				
170		Гайка М4-6Н.6.016 ГОСТ 5915-70	2	шт				
172		Гайка М5-6Н.6.016 ГОСТ 5915-70	5	шт				
173		Гайка М6-6Н.6.019 ГОСТ 5915-70	2	шт				
174		Гайка М8-6Н.6.019 ГОСТ 5915-70	16	шт				

ВО-30.15.00.000 - Блок барабанов с 1.09.17 г.

Вип Общепит
vipsezip.ru
+7(812)987-08-80

Позиция	Обозначение	Наименование	Кол-во	Един. изм.	Изменения	Дата изменений	Взаимозаменяемость	Примечание
176		Гайка М12-6Н.6.019 ГОСТ 5915-70	53	шт				
178		Гайка М16-6Н.6.019 ГОСТ 5915-70	12	шт				
184		Шайба 4 65Г 016 ГОСТ 6402-70	2	шт				
186		Шайба 5 65Г 019 ГОСТ 6402-70	12	шт				
188		Шайба 6 65Г 019 ГОСТ 6402-70	10	шт				
190		Шайба 8 65Г 019 ГОСТ 6402-70	20	шт				
192		Шайба 12 65Г 019 ГОСТ 6402-70	79	шт				
194		Шайба 16 65Г 019 ГОСТ 6402-70	16	шт				
202		Шайба А.8.02.0115 ГОСТ 11371-78	8	шт				
204		Шайба А.12.02.0115 ГОСТ 11371-78	4	шт				
206		Шайба А.16.02.0115 ГОСТ 11371-78	4	шт				
207		Шайба 20.02.0115 ГОСТ 13463-77	6	шт				
209		Амортизатор задний ВАЗ 2121-2915402-01 6924	2	шт				
210		Демпфер виброгасящий RD-12-241-164 250N "SUSPA"	4	шт				
212		Зажим цанговый KTR 100 45x75 "Clampex"	1	шт				
214		Ремень XPA-2120 ISO 4184 "Optibelt"	2	шт				
216		Микровыключатель MN-5161 Фирма "MAXTECH"	1	шт				
222		Хомут червячный 16-28 "Геми Рус"	2	шт				
224		Шланг отводящий	1	шт				
226		Эл двиг АИР112М4У3, 5.5 кВт, 380 В, 50 Гц, IM3081, 1500 Об/мин	1	шт				
230		Рукав 12х20-1,0 рез нап с нитян усил ГОСТ 10362-76	0,47	м				
234		Шнур 1-2М Ф6.3 ГОСТ 6467-79	2,836	м				

Зип Общепит
vsezip.ru
+7(812)987-08-81

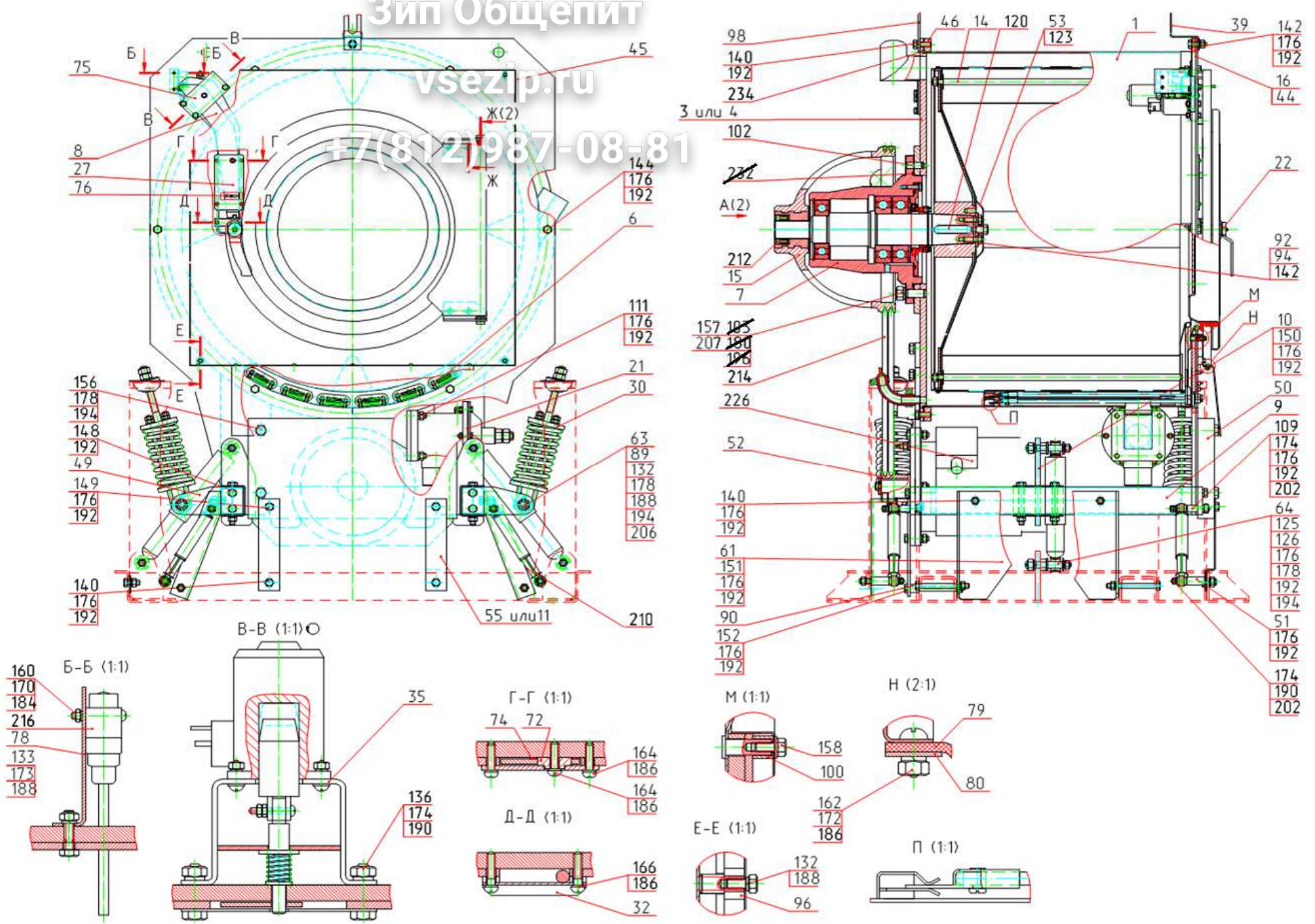

Зип Общепит
vsezip.ru
+7(812)987-08-81

Рис. 1

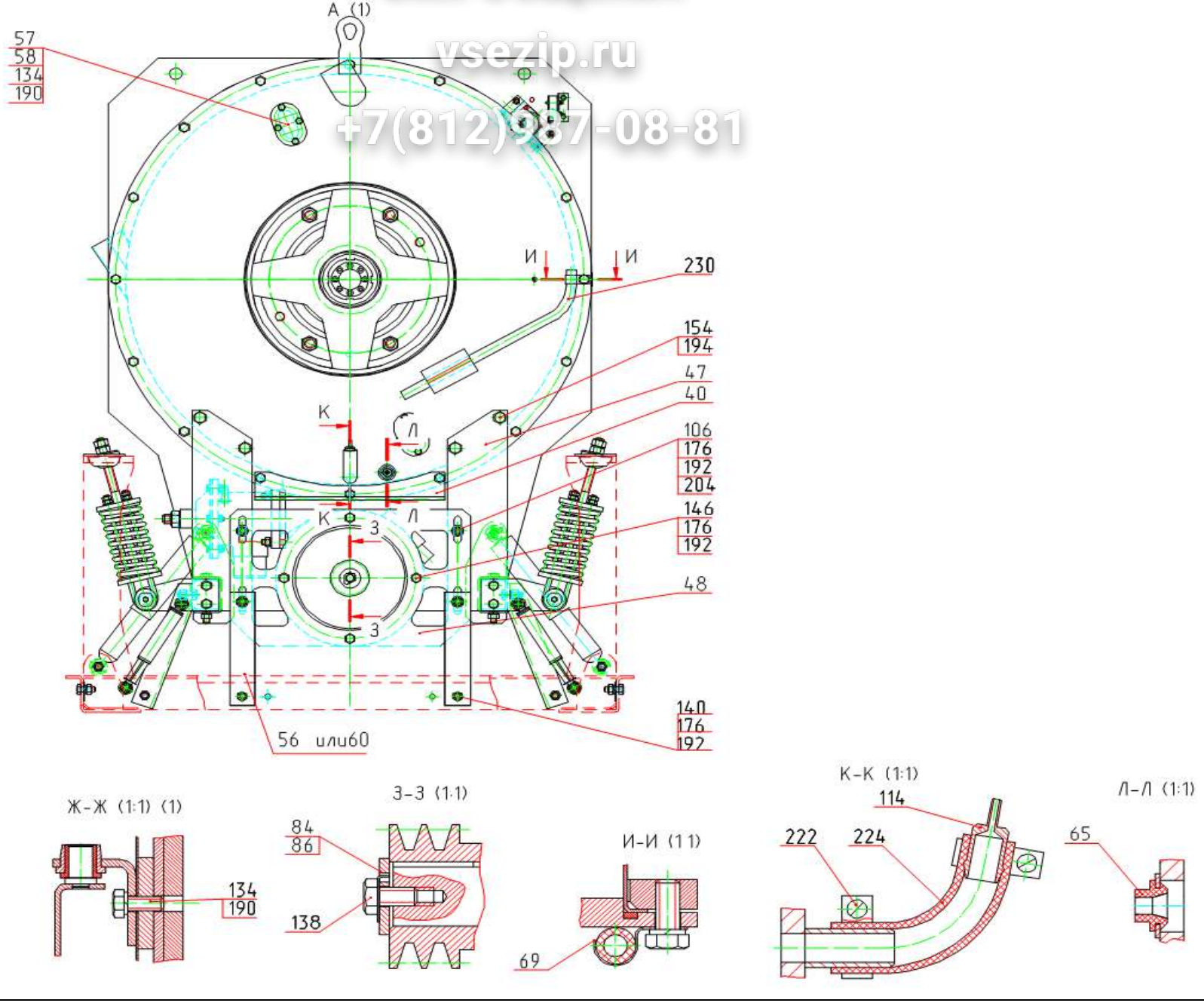

ВО-30.15.00.000 - Блок барабанов с 10.01.15 г. до 1.09.17 г.

Позиция	Обозначение	Наименование	Кол-во	Един. изм.	Изменения	Дата изменений	Взаимозаменяемость	Примечание
1	ВО-30.15.05.000	Барабан наружный	1	шт				
3	ВО-30.15.02.000	Стенка задняя	1	шт				
6	ВО-30.15.04.000	Элемент нагревательный	6	шт				
7	ВО-30.15.07 000	Опора	1	шт	ВО-30.78-17	22.05.17 г.		с 610 з/н
8	ВО-30.02.00.100	Ригель	1	шт				
9	ВО-30.02.00.200	Стяжка	2	шт				
10	ВО-30.02.00.300	Кронштейн	2	шт				
14	ВО-30.02.02.000	Барабан внутренний	1	шт	ВО-30.78-17	22.05.17 г.		с 610 з/н
15	ВО-30.02.03.000	Шкив ведомый	1	шт				
16	ВО-30.02.04.000	Стенка передняя	1	шт				
~~20~~	~~ВО-30.02.06.000~~	~~Опора~~	~~1~~	~~шт~~	ВО-30.78-17	22.05.17 г.		с 610 з/н
~~21~~	~~ВО-30.02.07.000~~	~~Клапан сливной~~	~~1~~	~~шт~~	ВО-30.69-15	01.09.15 г.		
21	ВО-30.02.07.000	Клапан сливной	1	шт				
22	ВО-30.02.08.000	Крышка люка	1	шт				
27	ВО-60.02.00.500	Накладка	1	шт				
30	ВО-60.03.00.000	Подвеска	4	шт				
32	ЛО-15.02.00.600	Упор	1	шт				
35	ЛО-20.11.03.000	Фиксатор	1	шт				
39	ВО-30.15.00.001	Ограничитель	1	шт				
40	ВО-30.15.00.002	Козырек	1	шт				
44	ВО-30.02.00.001	Стенка	1	шт				
45	ВО-30.02.00.002	Облицовка	1	шт				
46	ВО-30.02.00.003	Кольцо прижимное	1	шт				
47	ВО-30.02.00.004	Кронштейн	2	шт				
48	ВО-30.02.00.005	Плита подмоторная	1	шт				
49	ВО-30.02.00.006	Кронштейн	4	шт				
50	ВО-30.02.00.007	Противовес	1	шт				
51	ВО-30.02.00.008	Ось	4	шт				
52	ВО-30.02.00.009	Шкив	1	шт				
53	ВО-30.02.00.011	Колпак	1	шт				
55	ВО-30.02.00.013	Кронштейн	2	шт				
56	ВО-40.15.00.001	Пластина	2	шт				
57	ВО-30.02.00.015	Заглушка	2	шт				
58	ВО-30.02.00.016	Прокладка	2	шт				
61	ВО-30.02.00.023	Кронштейн боковой	2	шт				
63	ВО-60.00.00.014	Ось	4	шт				
64	ВО-60.00.00.017	Ось	4	шт				
65	ЛО-7.00.00.039	Втулка резиновая	1	шт				
69	ЛО-15.00.00.016	Скоба	1	шт				
72	ЛО-15.02.00.007	Ось	1	шт				
74	ЛО-15.02.00.009	Шайба	1	шт				
75	ЛО-15.02.00.011	Пластина	1	шт				
76	ЛО-15.02.00.012	Пружина	1	шт				
78	ЛО-15.02.00.017	Уголок	1	шт				
79	ЛО-15.02.00.018	Фартук	1	шт				

Зип Общепит
vsezip.ru
+7(812)987-08-81

ВО-30.15.00.000 - Блок барабанов с 10.01.15 г. до 1.09.17 г.

Зип Общепит
vsezip.ru
+7(812)987-08-81

Позиция	Обозначение	Наименование	Кол-во	Един. изм.	Изменения	Дата изменений	Взаимозаменяемость	Примечание
80	ЛО-15.02.00.019	Планка	1	шт				
84	ЛО-20.02.00.006	Шайба	1	шт				
86	ЛО-20.02.00.008	Шайба стопорная	1	шт				
89	ЛО-30.00.00.018	Шайба	4	шт				
90	ЛО-30.00.00.022	Втулка	2	шт				
92	ЛО-30.02.00.008	Шайба	1	шт				
94	ЛО-30.02.00.011	Шайба	1	шт				
96	ЛО-30.02.00.018	Проставок	4	шт				
98	ЛО-30.02.00.023	Ушко	1	шт				
100	ЛО-30.02.00.024	Втулка	6	шт				
102	ЛО-30.02.00.029	Штифт	2	шт				
~~103~~	~~ЛО-30.02.00.031~~	~~Шпилька~~	~~6~~	~~шт~~	ВО-30.80-17	25.08.17 г		
106	ЛО-50.02.00.005	Шпилька	4	шт				
109	ЛБ-30.00.00.015	Ось	4	шт				
111	ЛБ-30.02.00.023	Шпилька	4	шт				
114	Л25.09.00.007	Штуцер	1	шт				
~~120~~	~~ЛГ16.00.00.024-14~~	~~Шпонка 20х12х90 ГОСТ 23360-78~~	~~2~~	~~шт~~	ВО-30.78-17	22.05.17 г.		с 610 з/н
120	ЛГ16.00.00.024-14	Шпонка 20х12х90 ГОСТ 23360-78	1	шт				
123	КП-120А.01.03.003	Болт специальный	1	шт				
125	ЛС25.01.00.403	Шайба	4	шт				
126	ЛС25.01.00.403-01	Шайба	4	шт				
~~132~~		~~Болт М6-6gх12.56.019 ГОСТ 7798-70~~	~~14~~	~~шт~~	ВО-30.75-16	27.05.16 г.		
132		Болт М6-6gх12.56.019 ГОСТ 7798-70	8	шт				
133		Болт М6-6gх25.56.019 ГОСТ 7798-70	2	шт				
134		Болт М8-6gх20.56.019 ГОСТ 7798-70	12	шт				
136		Болт М8-6gх30.56.019 ГОСТ 7798-70	4	шт				
138		Болт М10-6gх20.56.019 ГОСТ 7798-70	1	шт				
140		Болт М12-6gх30.56.019 ГОСТ 7798-70	26	шт				
142		Болт М12-6gх35.56.019 ГОСТ 7798-70	1	шт				
143		Болт М12-6gх35.88.019 ГОСТ 7798-70	2	шт				
144		Болт М12-6gх40.56.019 ГОСТ 7798-70	6	шт				
146		Болт М12-6gх45.56.019 ГОСТ 7798-70	4	шт				
148		Болт М12-6gх55.56.019 ГОСТ 7798-70	8	шт				
149		Болт М12-6gх75.56.019 ГОСТ 7798-70	2	шт				
150		Болт М12-6gх100.56.019 ГОСТ 7798-70	4	шт				
151		Болт М12-6gх120.56.019 ГОСТ 7798-70	4	шт				
152		Болт М12-6gх140.56.019 ГОСТ 7798-70	2	шт				
154		Болт М16-6gх30.56.019 ГОСТ 7798-70	4	шт				
156		Болт М16-6gх80.56.019 ГОСТ 7798-70	4	шт				
157		Болт М20-6gх50.88.019 ГОСТ 7798-70	6	шт	ВО-30.80-17	25.08.17 г		
158		Болт М6х12 8.8 с насечкой DIN 6921	6	шт	ВО-30.75-16	27.05.16 г.		
160		Винт В.М4-6gх30.56.016 ГОСТ 17473-80	2	шт				
162		Винт В.М5-6gх12.56.016 ГОСТ 17473-80	5	шт				
164		Винт В.М5-6gх18.56.016 ГОСТ 17473-80	5	шт				

ВО-30.15.00.000 - Блок барабанов с 10.01.15 г. до 1.09.17 г.

Зип Общепит
vsezip.ru
+7(512)987-08-81

Позиция	Обозначение	Наименование	Кол-во	Един. изм.	Изменения	Дата изменений	Взаимозаменяемость	Примечание
166		Винт В.М5-6gx22.56.016 ГОСТ 17473-80	2	шт				
170		Гайка М4-6Н.6.016 ГОСТ 5915-70	2	шт				
172		Гайка М5-6Н.6.016 ГОСТ 5915-70	5	шт				
173		Гайка М6-6Н.6.019 ГОСТ 5915-70	2	шт				
174		Гайка М8-6Н.6.019 ГОСТ 5915-70	16	шт				
176		Гайка М12-6Н.6.019 ГОСТ 5915-70	53	шт				
178		Гайка М16-6Н.6.019 ГОСТ 5915-70	12	шт				
~~180~~		~~Гайка М20-6Н.6.019 ГОСТ 5915-70~~	~~6~~	~~шт~~	ВО-30.80-17	25.08.17 г		
184		Шайба 4 65Г 016 ГОСТ 6402-70	2	шт				
186		Шайба 5 65Г 019 ГОСТ 6402-70	12	шт				
~~188~~		~~Шайба 6 65Г 019 ГОСТ 6402-70~~	~~16~~	~~шт~~	ВО-30.75-16	27.05.16 г.		
188		Шайба 6 65Г 019 ГОСТ 6402-70	10	шт				
190		Шайба 8 65Г 019 ГОСТ 6402-70	20	шт				
192		Шайба 12 65Г 019 ГОСТ 6402-70	79	шт				
194		Шайба 16 65Г 019 ГОСТ 6402-70	16	шт				
~~196~~		~~Шайба 20 65Г 019 ГОСТ 6402-70~~	~~6~~	~~шт~~	ВО-30.80-17	25.08.17 г		
202		Шайба А.8.02.0115 ГОСТ 11371-78	8	шт				
204		Шайба А.12.02.0115 ГОСТ 11371-78	4	шт				
206		Шайба А.16.02.0115 ГОСТ 11371-78	4	шт				
207		Шайба 20.02.0115 ГОСТ 13463-77	6	шт	ВО-30.80-17	25.08.17 г		
209		Амортизатор задний ВАЗ 2121-2915402-01 6924	2	шт				
210		Демпфер виброгасящий RD-12-241-164 250N "SUSPA"	4	шт				
212		Зажим цанговый KTR 100 45x75 "Clampex"	1	шт				
214		Ремень XPA-2120 ISO 4184 "Optibelt"	2	шт				
216		Микровыключатель MN-5161 Фирма "MAXTECH"	1	шт				
222		Хомут червячный 16-28 "Геми Рус"	2	шт				
224		Шланг отводящий	1	шт				
226		Эл двиг АИР112М4У3, 5.5 кВт, 380 В, 50 Гц, IM3081, 1500 Об/мин	1	шт				
230		Рукав 12х20-1,0 рез нап с нитян усил ГОСТ 10362-76	0,47	м				
~~232~~		~~Шнур 1-2М Ф6.3 ГОСТ 6467-79~~	~~0,892~~	~~м~~	ВО-30.80-17	25.08.17 г		
234		Шнур 1-2М Ф6.3 ГОСТ 6467-79	2,836	м				

Зип Общепит
vsezip.ru
+7(812)987-08-81

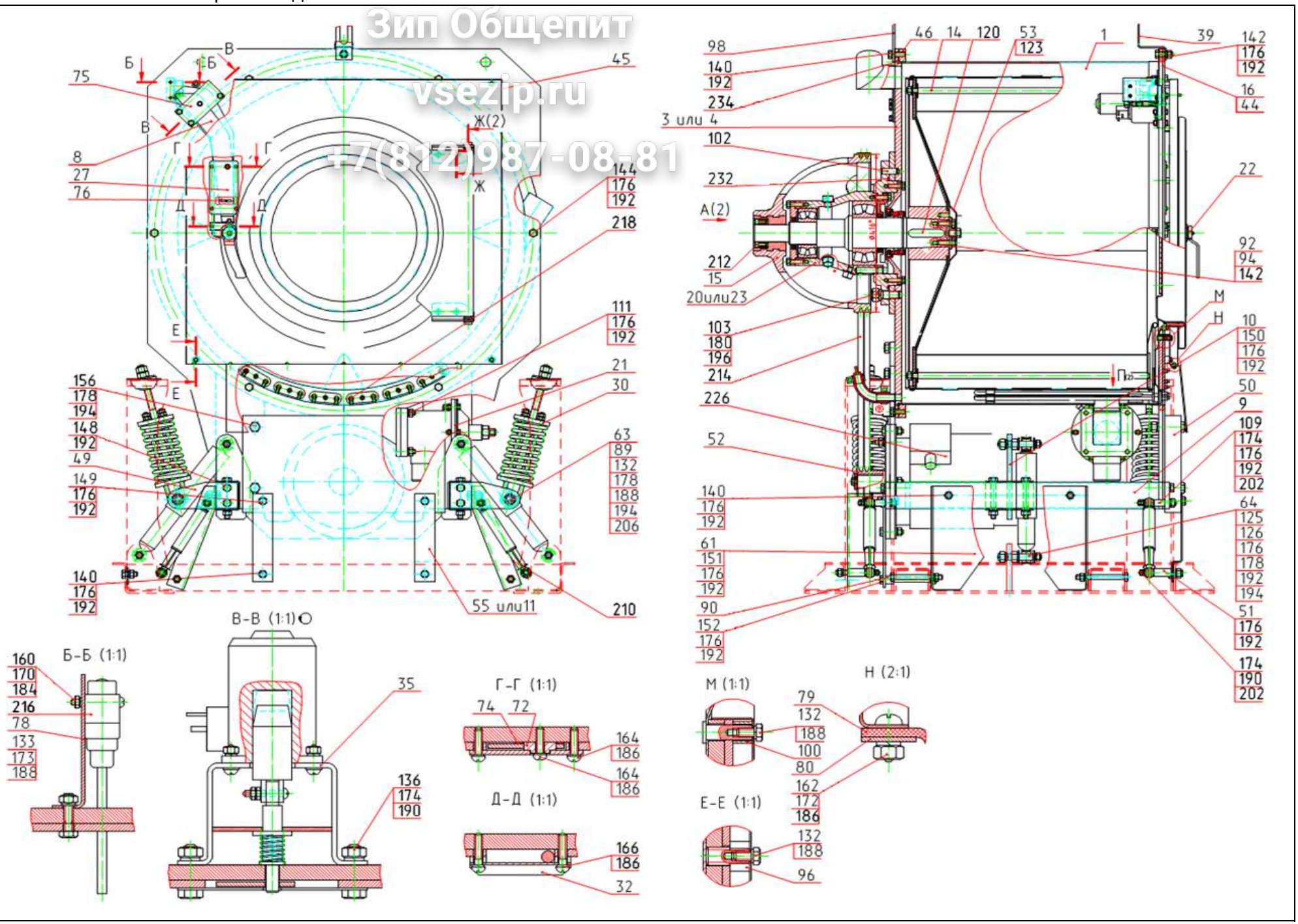

Зип Общепит
vsezip.ru
+7(812)987-08-81

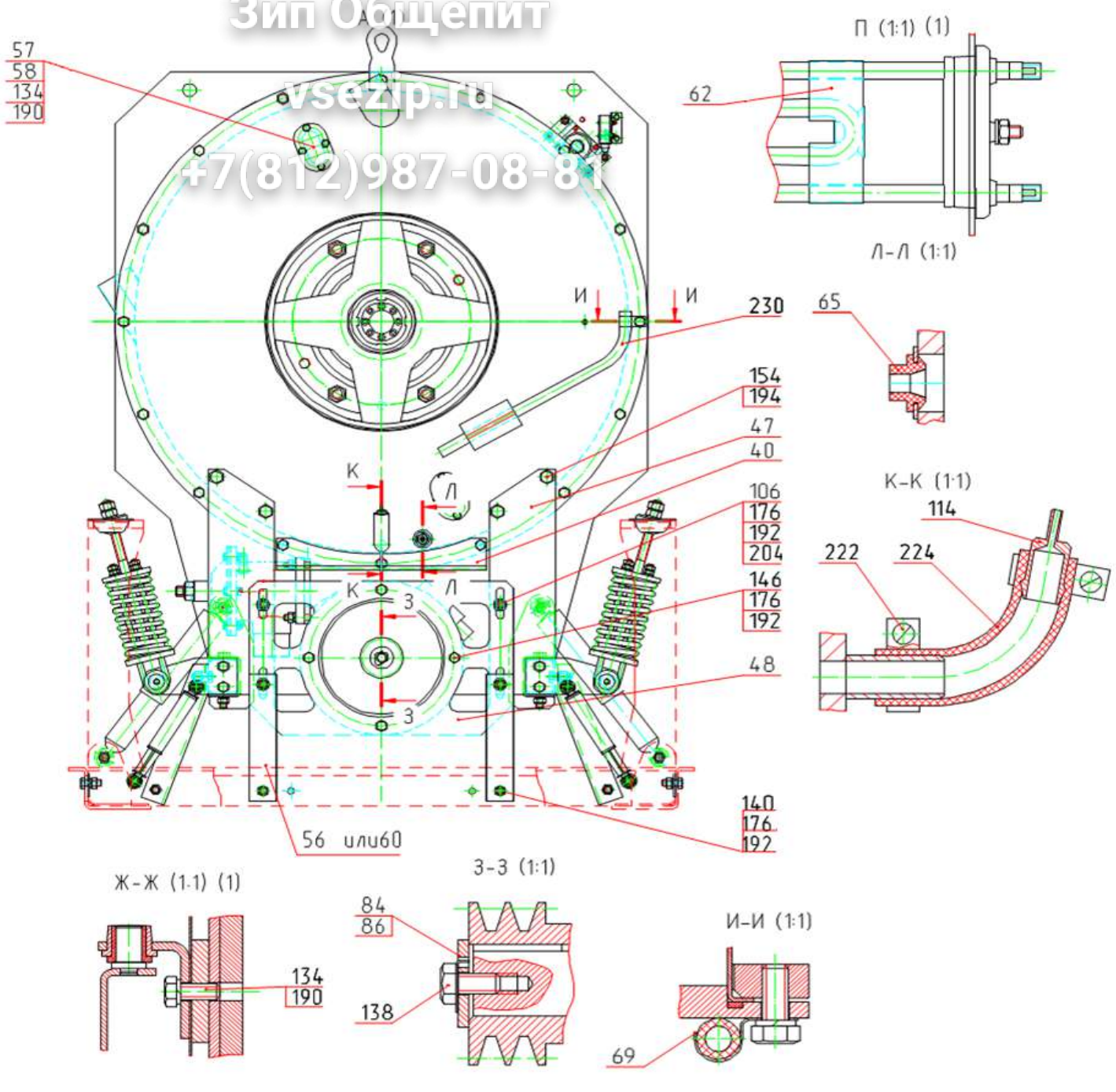

ВО-30.15.00.000 - Блок барабанов до 10.01.2015 г.

Зип Общепит
vsezip.ru
+7(812)987-08-81

Позиция	Обозначение	Наименование	Кол-во	Един. изм.	Изменения	Дата изменений	Взаимозаменяемость	Примечание
1	ВО-30.15.01.000	Барабан наружный	1	шт				
3	ВО-30.15.02.000	Стенка задняя	1	шт				
8	ВО-30.02.00.100	Ригель	1	шт				
9	ВО-30.02.00.200	Стяжка	2	шт				
10	ВО-30.02.00.300	Кронштейн	2	шт				
14	ВО-30.02.02.000	Барабан внутренний	1	шт				
15	ВО-30.02.03.000	Шкив ведомый	1	шт				
16	ВО-30.02.04.000	Стенка передняя	1	шт				
20	ВО-30.02.06.000	Опора	1	шт				
21	ВО-30.02.07.000	Клапан сливной	1	шт				
22	ВО-30.02.08.000	Крышка люка	1	шт				
27	ВО-60.02.00.500	Накладка	1	шт				
30	ВО-60.03.00.000	Подвеска	4	шт				
32	ЛО-15.02.00.600	Упор	1	шт				
35	ЛО-20.11.03.000	Фиксатор	1	шт				
39	ВО-30.15.00.001	Ограничитель	1	шт				
40	ВО-30.15.00.002	Козырек	1	шт				
44	ВО-30.02.00.001	Стенка	1	шт				
45	ВО-30.02.00.002	Облицовка	1	шт				
46	ВО-30.02.00.003	Кольцо прижимное	1	шт				
47	ВО-30.02.00.004	Кронштейн	2	шт				
48	ВО-30.02.00.005	Плита подмоторная	1	шт				
49	ВО-30.02.00.006	Кронштейн	4	шт				
50	ВО-30.02.00.007	Противовес	1	шт				
51	ВО-30.02.00.008	Ось	4	шт				
52	ВО-30.02.00.009	Шкив	1	шт				
53	ВО-30.02.00.011	Колпак	1	шт				
55	ВО-30.02.00.013	Кронштейн	2	шт				
56	ВО-40.15.00.001	Пластина	2	шт				
57	ВО-30.02.00.015	Заглушка	2	шт				
58	ВО-30.02.00.016	Прокладка	2	шт				
61	ВО-30.02.00.023	Кронштейн боковой	2	шт				
62	ВО-40.02.00.013	Упор	6	шт				
63	ВО-60.00.00.014	Ось	4	шт				
64	ВО-60.00.00.017	Ось	4	шт				
65	ЛО-7.00.00.039	Втулка резиновая	1	шт				
69	ЛО-15.00.00.016	Скоба	1	шт				
72	ЛО-15.02.00.007	Ось	1	шт				
74	ЛО-15.02.00.009	Шайба	1	шт				
75	ЛО-15.02.00.011	Пластина	1	шт				
76	ЛО-15.02.00.012	Пружина	1	шт				
78	ЛО-15.02.00.017	Уголок	1	шт				
79	ЛО-15.02.00.018	Фартук	1	шт				
80	ЛО-15.02.00.019	Планка	1	шт				

ВО-30.15.00.000 - Блок барабанов до 10.01.2015 г.

Позиция	Обозначение	Наименование	Кол-во	Един. изм.	Изменения	Дата изменений	Взаимозаменяемость	Примечание
84	ЛО-20.02.00.006	Шайба	1	шт				
86	ЛО-20.02.00.008	Шайба стопорная	1	шт				
89	ЛО-30.00.00.018	Шайба	4	шт				
90	ЛО-30.00.00.022	Втулка	2	шт				
92	ЛО-30.02.00.008	Шайба	1	шт				
94	ЛО-30.02.00.011	Шайба	1	шт				
96	ЛО-30.02.00.018	Проставок	4	шт				
98	ЛО-30.02.00.023	Ушко	1	шт				
100	ЛО-30.02.00.024	Втулка	6	шт				
102	ЛО-30.02.00.029	Штифт	2	шт				
103	ЛО-30.02.00.031	Шпилька	6	шт				
106	ЛО-50.02.00.005	Шпилька	4	шт				
109	ЛБ-30.00.00.015	Ось	4	шт				
111	ЛБ-30.02.00.023	Шпилька	4	шт				
114	Л25.09.00.007	Штуцер	1	шт				
120	ЛГ16.00.00.024-14	Шпонка 20х12х90 ГОСТ 23360-78	2	шт				
123	КП-120А.01.03.003	Болт специальный	1	шт				
125	ЛС25.01.00.403	Шайба	4	шт				
126	ЛС25.01.00.403-01	Шайба	4	шт				
132		Болт М6-6gх12.56.019 ГОСТ 7798-70	14	шт				
133		Болт М6-6gх25.56.019 ГОСТ 7798-70	2	шт				
134		Болт М8-6gх20.56.019 ГОСТ 7798-70	12	шт				
136		Болт М8-6gх30.56.019 ГОСТ 7798-70	4	шт				
138		Болт М10-6gх20.56.019 ГОСТ 7798-70	1	шт				
140		Болт М12-6gх30.56.019 ГОСТ 7798-70	26	шт				
142		Болт М12-6gх35.56.019 ГОСТ 7798-70	1	шт				
143		Болт М12-6gх35.88.019 ГОСТ 7798-70	2	шт				
144		Болт М12-6gх40.56.019 ГОСТ 7798-70	6	шт				
146		Болт М12-6gх45.56.019 ГОСТ 7798-70	4	шт				
148		Болт М12-6gх55.56.019 ГОСТ 7798-70	8	шт				
149		Болт М12-6gх75.56.019 ГОСТ 7798-70	2	шт				
150		Болт М12-6gх100.56.019 ГОСТ 7798-70	4	шт				
151		Болт М12-6gх120.56.019 ГОСТ 7798-70	4	шт				
152		Болт М12-6gх140.56.019 ГОСТ 7798-70	2	шт				
154		Болт М16-6gх30.56.019 ГОСТ 7798-70	4	шт				
156		Болт М16-6gх80.56.019 ГОСТ 7798-70	4	шт				
160		Винт В.М4-6gх30.56.016 ГОСТ 17473-80	2	шт				
162		Винт В.М5-6gх12.56.016 ГОСТ 17473-80	5	шт				
164		Винт В.М5-6gх18.56.016 ГОСТ 17473-80	5	шт				
166		Винт В.М5-6gх22.56.016 ГОСТ 17473-80	2	шт				
170		Гайка М4-6Н.6.016 ГОСТ 5915-70	2	шт				
172		Гайка М5-6Н.6.016 ГОСТ 5915-70	5	шт				
173		Гайка М6-6Н.6.019 ГОСТ 5915-70	2	шт				
174		Гайка М8-6Н.6.019 ГОСТ 5915-70	16	шт				

Зип Общепит
vsezip.ru
+7(812)987-08-81

ВО-30.15.00.000 - Блок барабанов до 10.01.2015 г.

Зип Общепит
vsezip.ru
+7(812)987-08-87

Позиция	Обозначение	Наименование	Кол-во	Един. изм.	Изменения	Дата изменений	Взаимозаменяемость	Примечание
176		Гайка М12-6Н.6.019 ГОСТ 5915-70	53	шт				
178		Гайка М16-6Н.6.019 ГОСТ 5915-70	12	шт				
180		Гайка М20-6Н.6.019 ГОСТ 5915-70	6	шт				
184		Шайба 4 65Г 016 ГОСТ 6402-70	2	шт				
186		Шайба 5 65Г 019 ГОСТ 6402-70	12	шт				
188		Шайба 6 65Г 019 ГОСТ 6402-70	16	шт				
190		Шайба 8 65Г 019 ГОСТ 6402-70	20	шт				
192		Шайба 12 65Г 019 ГОСТ 6402-70	79	шт				
194		Шайба 16 65Г 019 ГОСТ 6402-70	16	шт				
196		Шайба 20 65Г 019 ГОСТ 6402-70	6	шт				
202		Шайба А.8.02.0115 ГОСТ 11371-78	8	шт				
204		Шайба А.12.02.0115 ГОСТ 11371-78	4	шт				
206		Шайба А.16.02.0115 ГОСТ 11371-78	4	шт				
209		Амортизатор задний ВАЗ 2121-2915402-01 6924	2	шт				
210		Демпфер виброгасящий RD-12-241-164 250N "SUSPA"	4	шт				
212		Зажим цанговый KTR 100 45x75 "Clampex"	1	шт				
214		Ремень XPA-2120 ISO 4184 "Optibelt"	2	шт				
216		Микровыключатель MN-5161 Фирма "MAXTECH"	1	шт				
218		ТЭН 47488201000 BACKER	6	шт				
222		Хомут червячный 16-28 "Геми Рус"	2	шт				
224		Шланг отводящий	1	шт				
226		Эл двиг АИР112М4У3, 5.5 кВт, 380 В, 50 Гц, IM3081, 1500 Об/мин ТУ РБ-05755950-420-93	1	шт				
230		Рукав 12х20-1,0 рез нап с нитян усил ГОСТ 10362-76	0,47	м				
232		Шнур 1-2М Ф6.3 ГОСТ 6467-79	0,892	м				
234		Шнур 1-2М Ф6.3 ГОСТ 6467-79	2,836	м				

Зип Общепит
vsezip.ru
+7(812)987-08-81

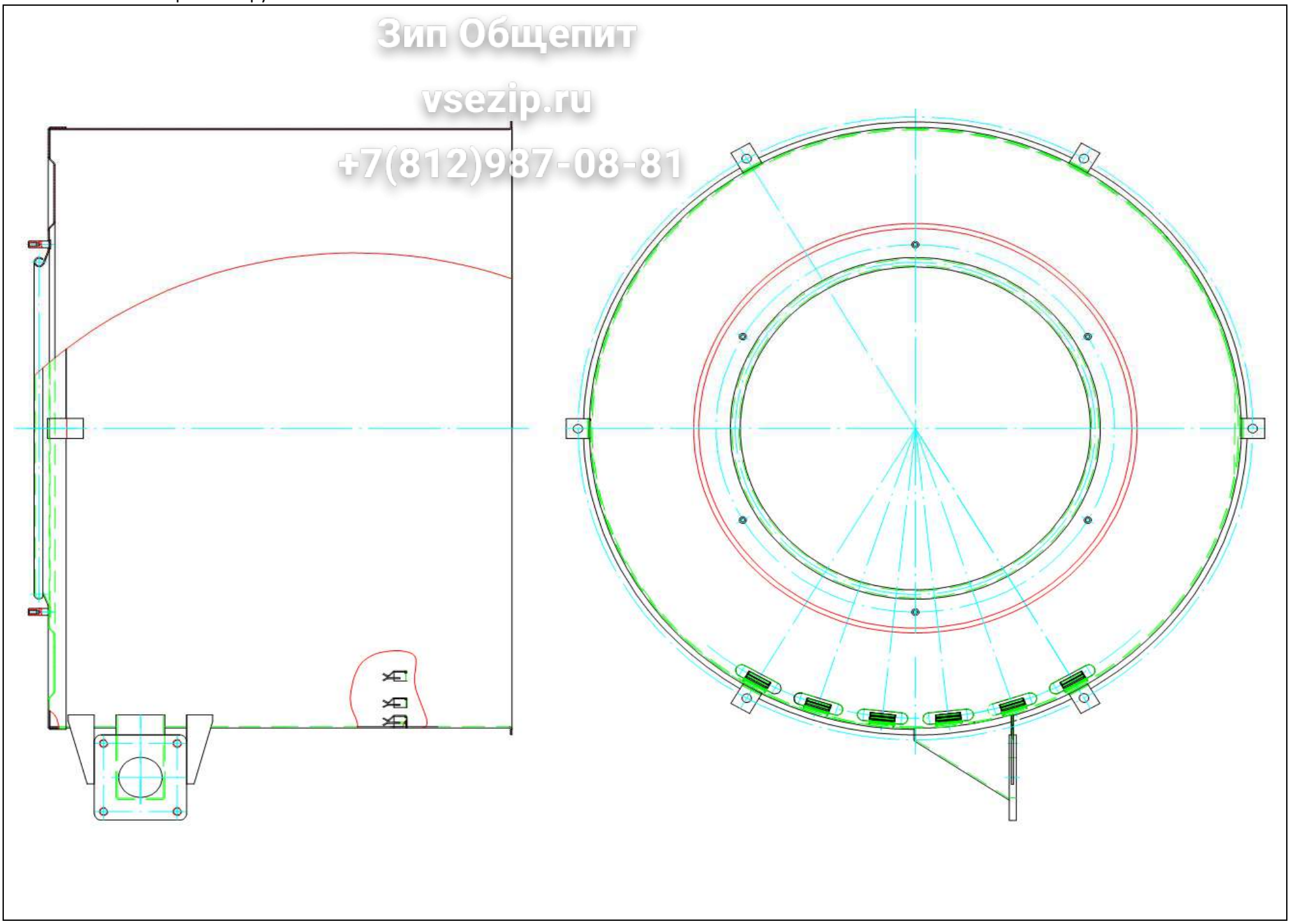

ВО-30.15.09.000 - Барабан наружный с 1.09.17 г.

Позиция	Обозначение	Наименование	Кол-во	Ед. изм.	Изменения	Дата изменений	Взаимозаменяемость	Примечание
	ВО-30.15.09.000	Барабан наружный						

ЗипОбщепит
vsezip.ru
+7(812)987-08-81

Зип Общепит
vsezip.ru
+7(812)987-08-81

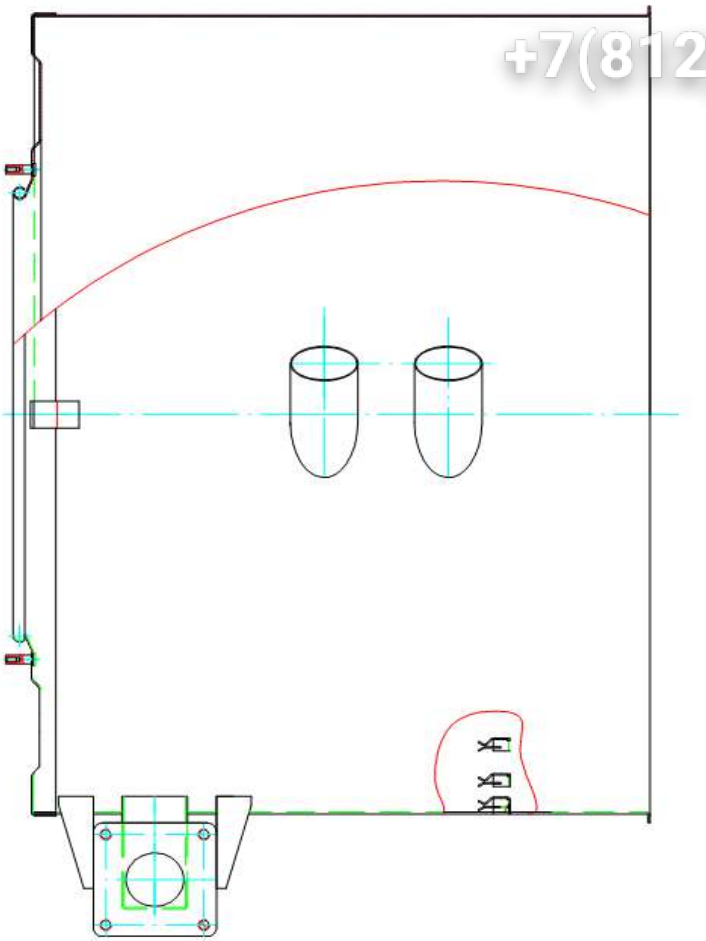

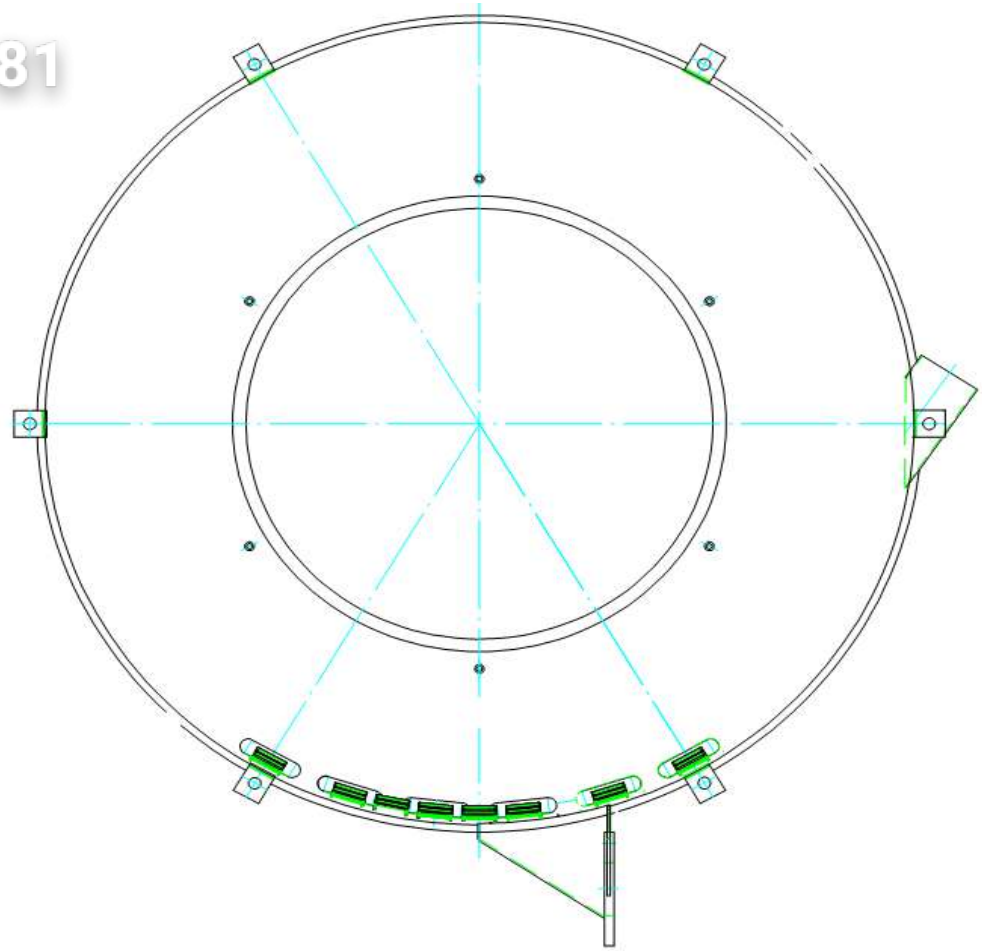

ВО-30.15.05.000 - Барабан наружный с 10.01.15 г. до 1.09.17 г.

Позиция	Обозначение	Наименование	Кол-во	Ед. изм.	Изменения	Дата изменений	Взаимозаменяемость	Примечание
	ВО-30.15.05.000	Барабан наружный						

ЗипОбщепит
vsezip.ru
+7(812)987-08-81

Зип Общепит
vsezip.ru
+7(812)987-08-81

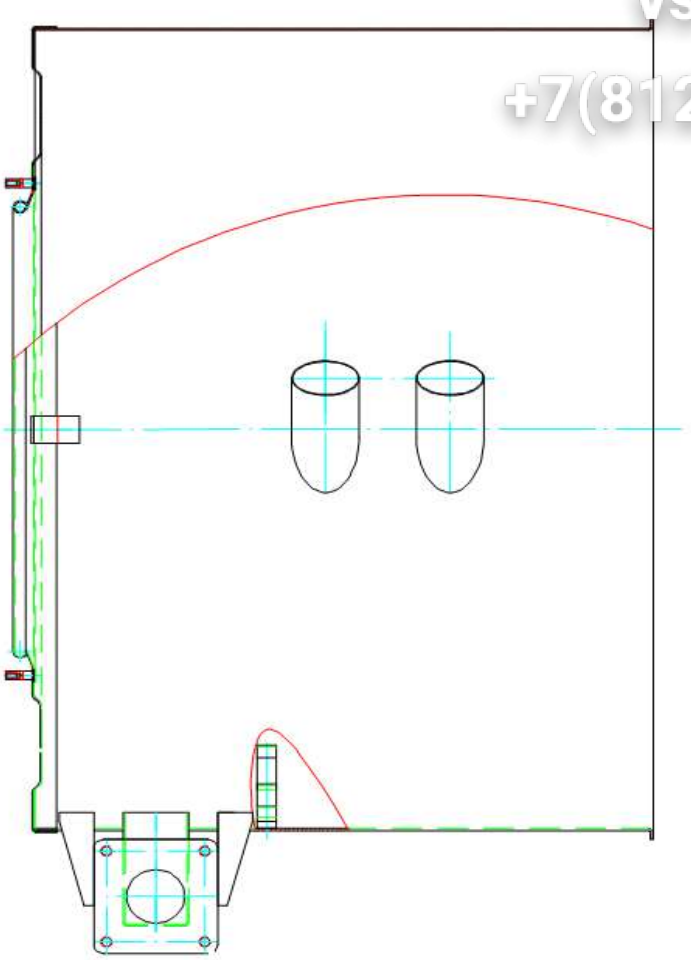

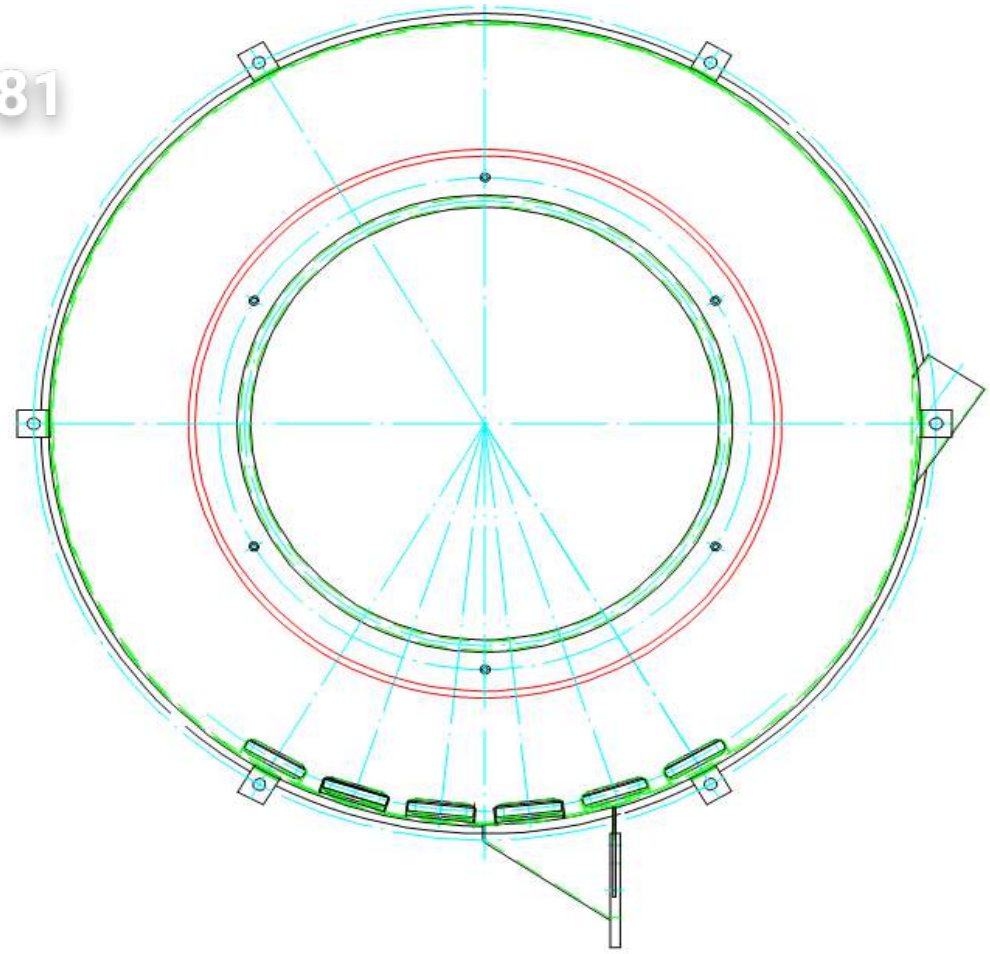

ВО-30.15.01.000 - Барабан наружный до 10.01.15 г.

Позиция	Обозначение	Наименование	Кол-во	Ед. изм.	Изменения	Дата изменений	Взаимозаменяемость	Примечание
	ВО-30.15.01.000	Барабан наружный						

ЗипОбщепит
vsezip.ru
+7(812)987-08-81

Зип Общепит
vsezip.ru
+7(812)987-08-81

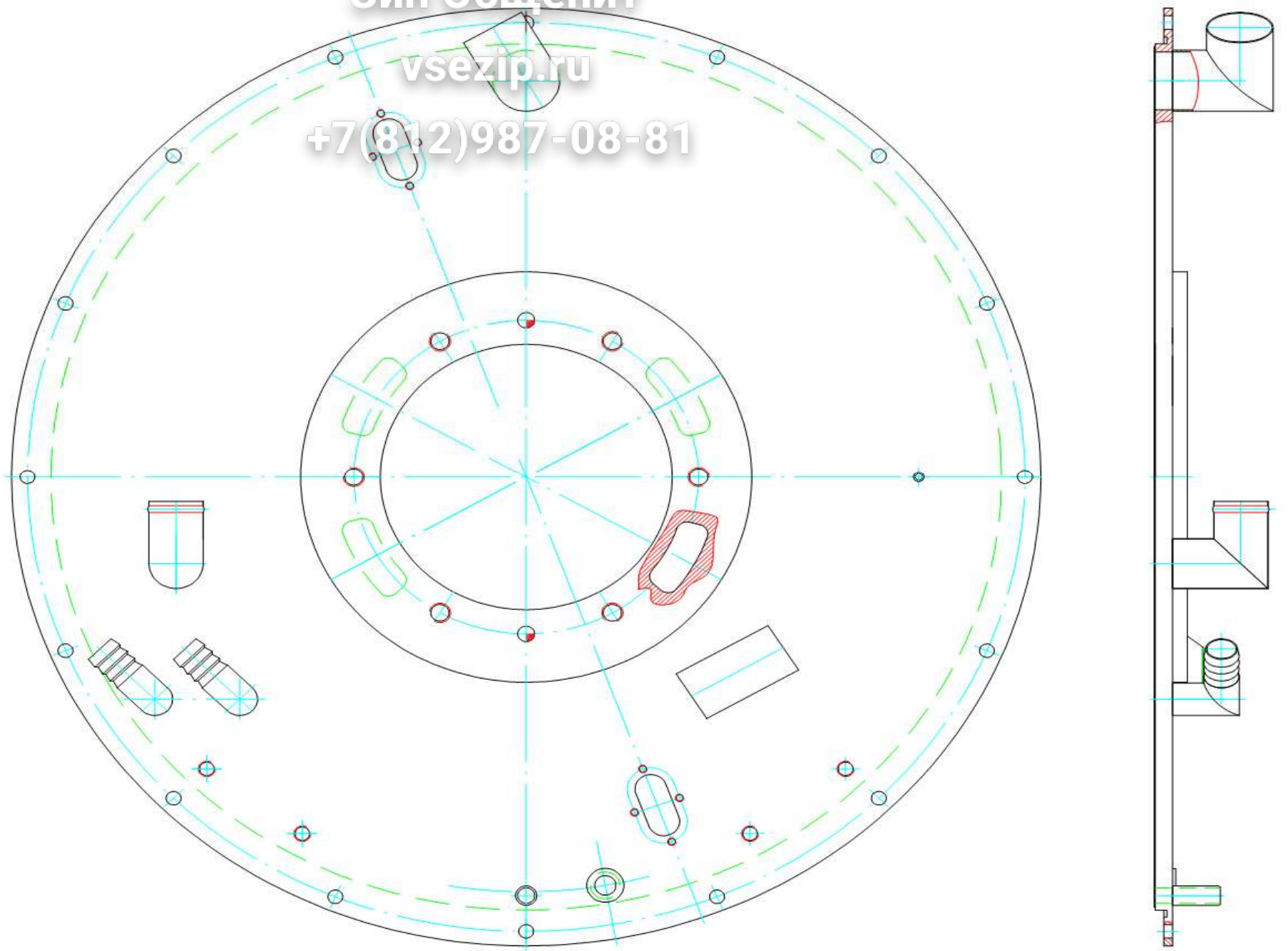

ВО-30.15.10.000 - Стенка задняя с 1.09.17 г.

Позиция	Обозначение	Наименование	Кол-во	Ед. изм	Изменения	Дата изменений	Взаимозаменяемость	Примечание
	ВО-30.15.10.000	Стенка задняя						

Зип Общепит
vsezip.ru
+7(812)987-08-81

Зип Общепит
vsezip.ru
+7(812)987-08-81

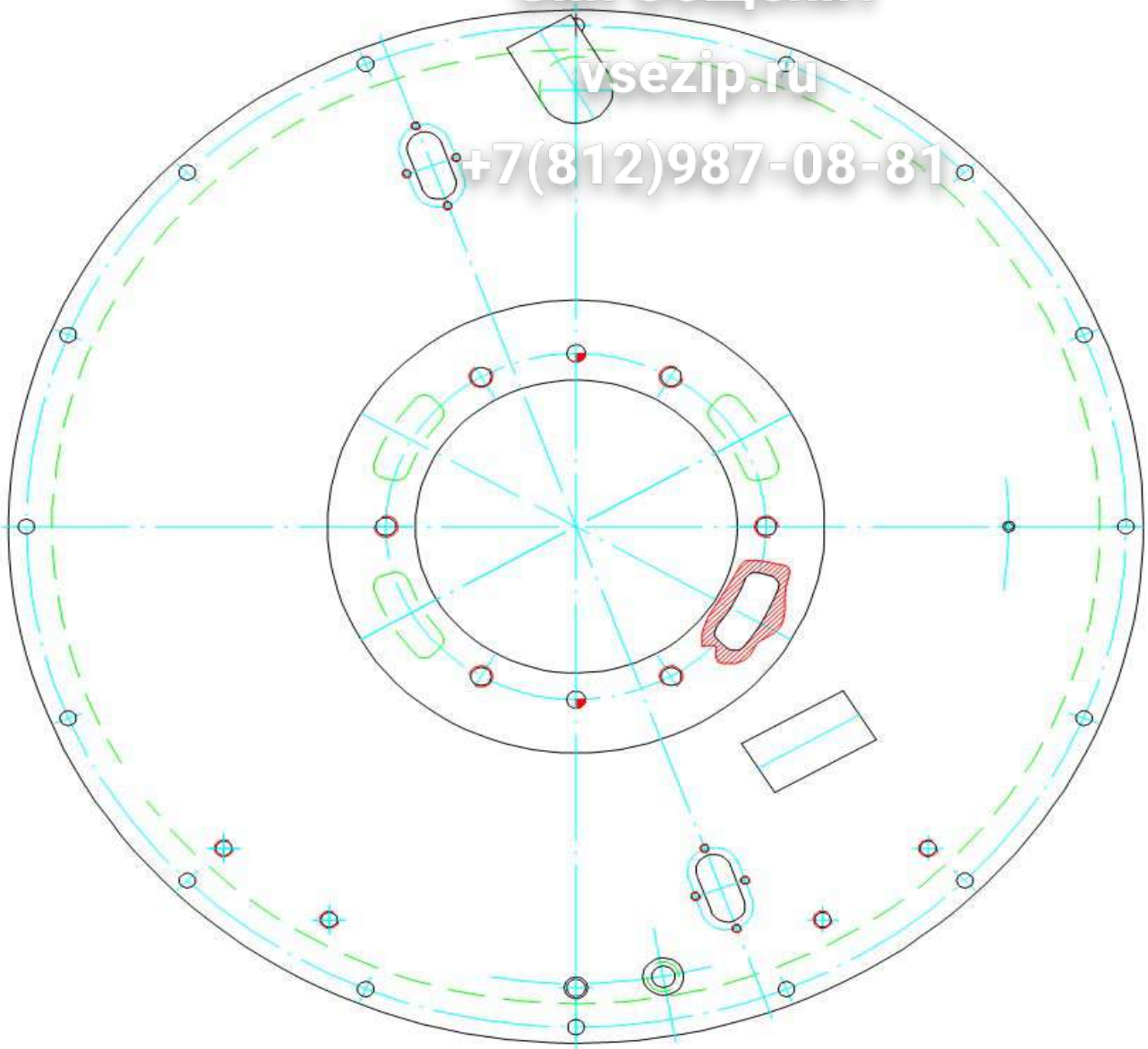

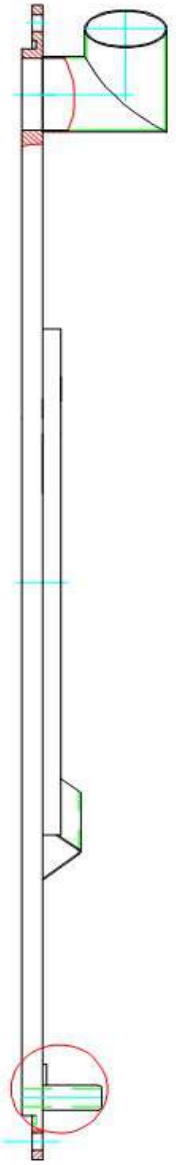

ВО-30.15.02.000 - Стенка задняя до 1.09.17 г.

Позиция	Обозначение	Наименование	Кол-во	Ед. изм	Изменения	Дата изменений	Взаимозаменяемость	Примечание
	ВО-30.15.02.000	Стенка задняя						

Зип Общение
vsezip.ru
+7(812)987-08-81

Зип Общепит
vsezip.ru
+7(812)987-08-81

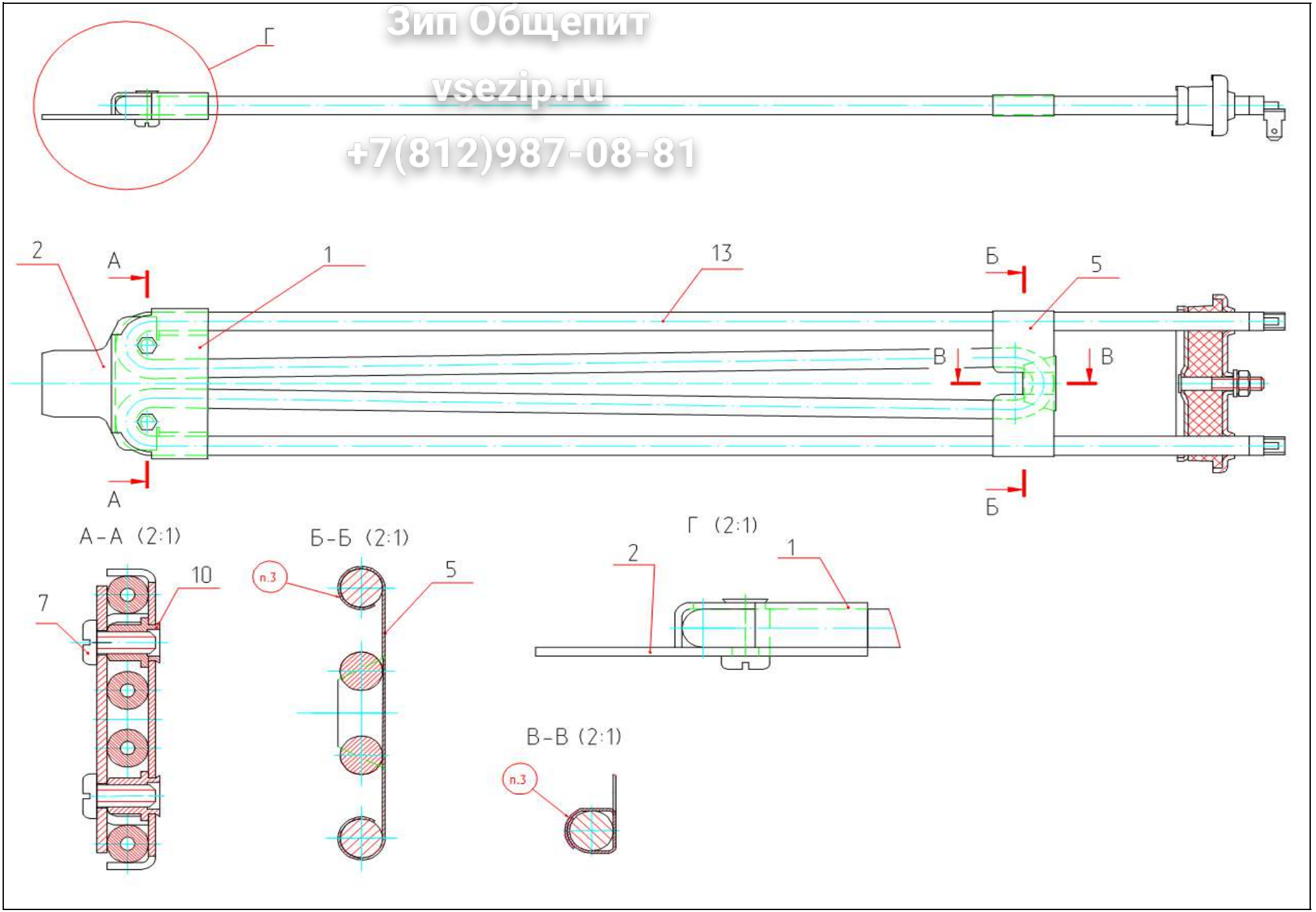

ВО-30.15.04.000 - Элемент нагревательный с 10.01.15 г.

Позиция	Обозначение	Наименование	Кол-во	Ед. изм	Изменения	Дата изменений	Взаимозаменяемость	Примечание
1	ВО-30.15.04.001	Скоба	1	шт				
2	ВО-30.15.04.002	Пластина	1	шт				
5	ВО-40.02.00.013	Упор	1	шт				
7		Винт с пол гол нерж А2 5х12 ISO 7045	2	шт				
10		Заклепка-гайка MFX шестигранная 24H05KVO30	2	шт				
13		ТЭН 47488201000 BACKER	1	шт				

Зип Общепит
vsezip.ru
+7(812)987-08-81

Зил Общепит
vsezip.ru
+7(812)987-08-81

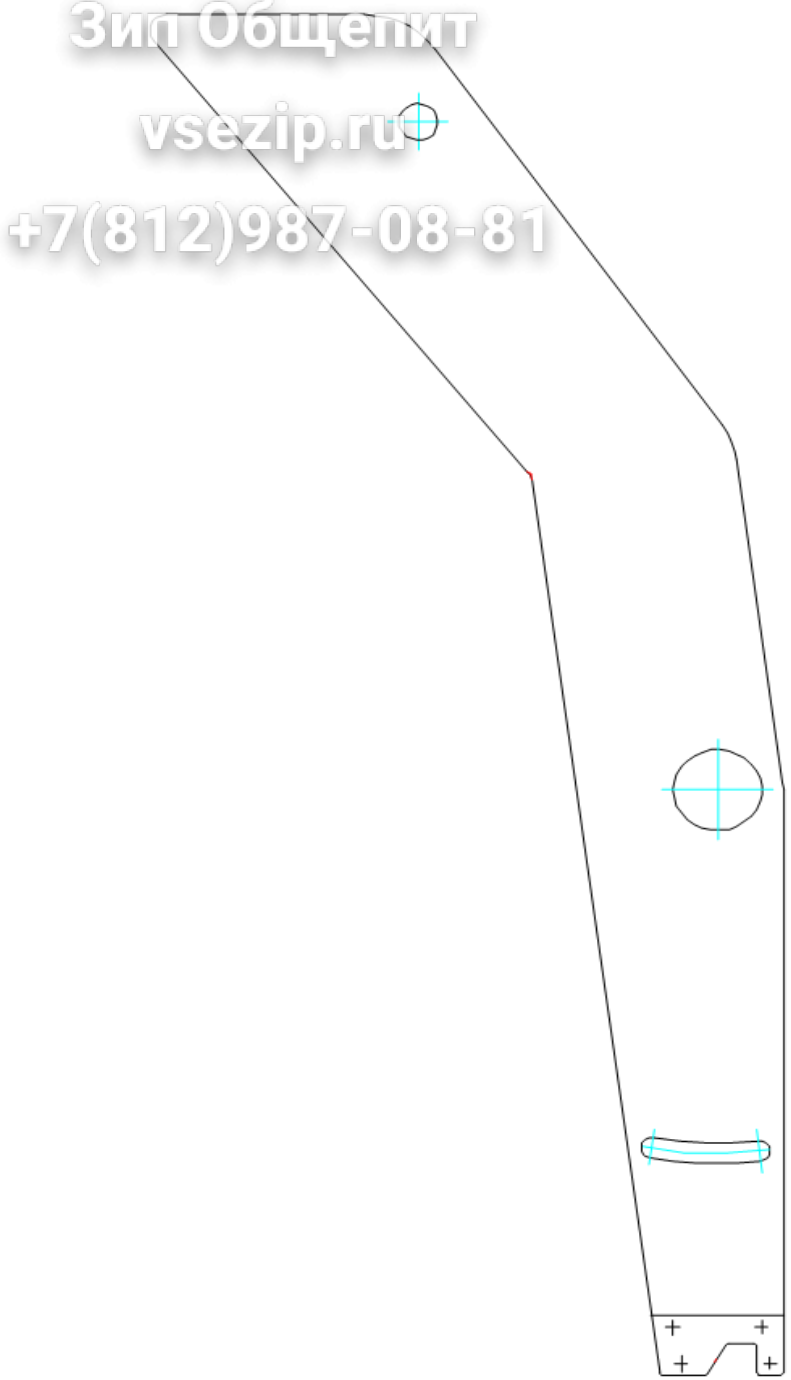

ВО-30.02.00.100 - Ригель

Позиция	Обозначение	Наименование	Кол-во	Един. Изм.	Изменения	Дата изменений	Взаимозаменяемость	Примечание
	ВО-30.02.00.100	Ригель						

Зип Общепит
vsezip.ru
+7(812)987-08-81

Зип Общепит
vsezip.ru
+7(812)987-08-81

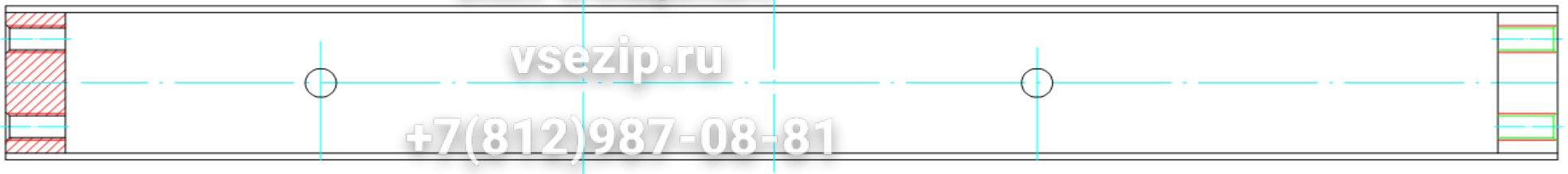

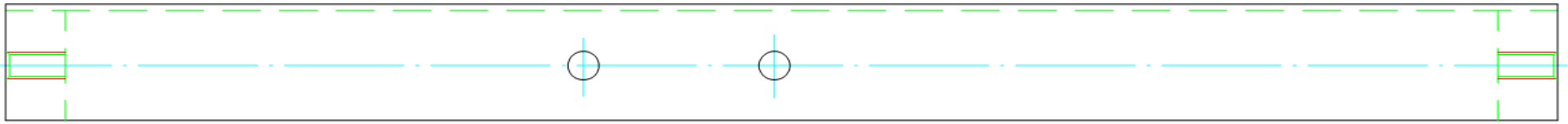

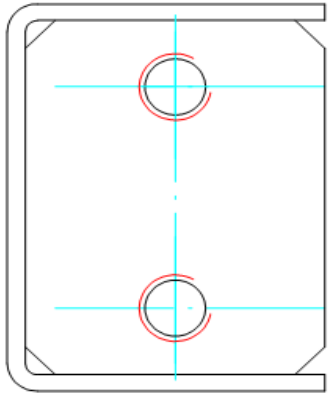

ВО-30.02.00.200 - Стяжка

Позиция	Обозначение	Наименование	Кол-во	Един. Изм.	Изменения	Дата изменений	Взаимозаменяемость	Примечание
	ВО-30.02.00.200	Стяжка						

Зип Общепит
vsezip.ru
+7(812)987-08-81

Зип Общепит
vsezip.ru
+7(812)987-08-81

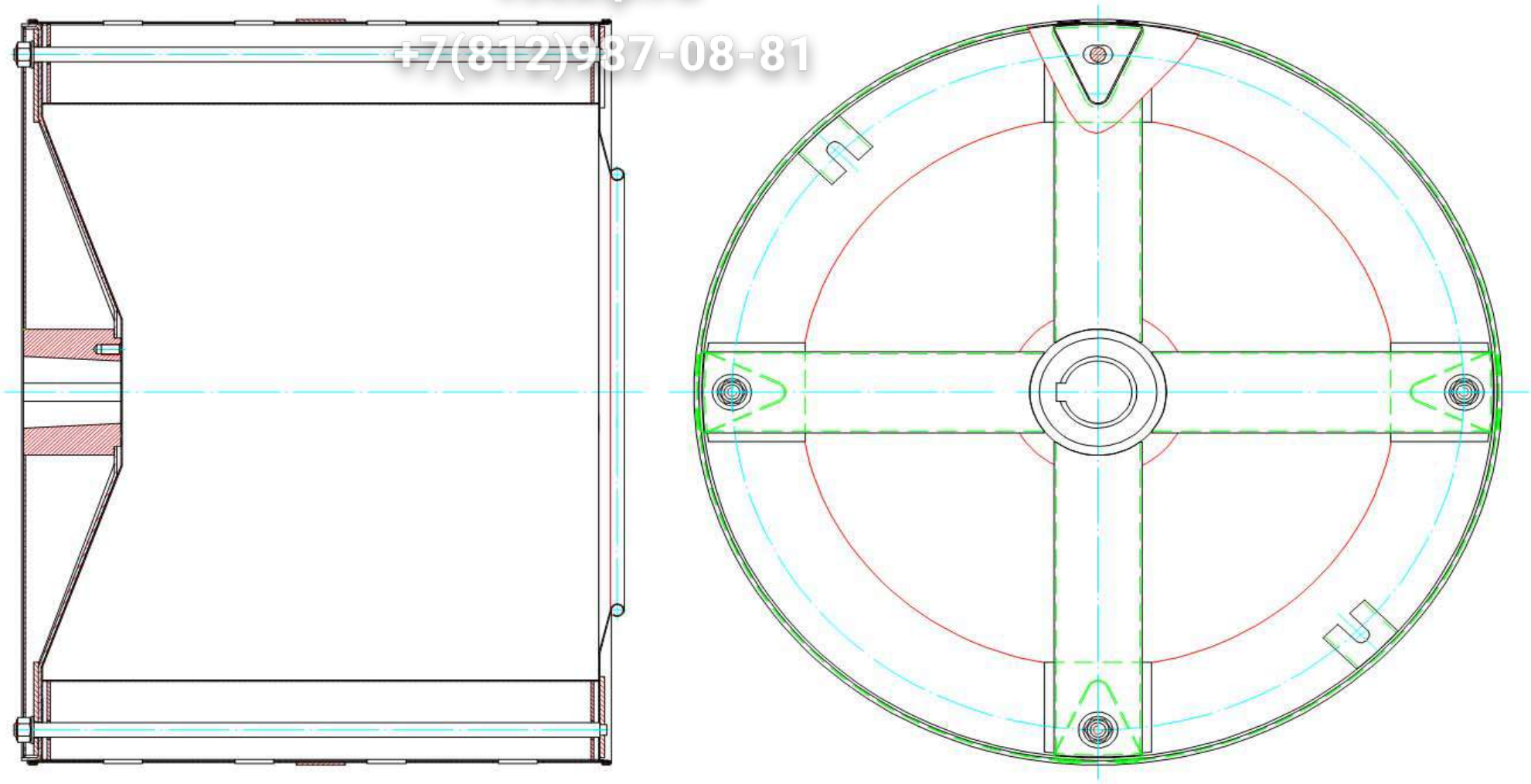

ВО-30.02.02.000 - Барабан внутренний

Позиция	Обозначение	Наименование	Кол-во	Един. изм.	Изменения	Дата изменений	Взаимозаменяемость	Примечание
	ВО-30.02.02.000	Барабан внутренний						*с 610 з/н

Зип Общепит
vsezip.ru
+7(812)987-08-81

ВО-30.02.03.000 - Шкив ведомый

Зип Общепит
vsezip.ru
+7(812)987-08-81

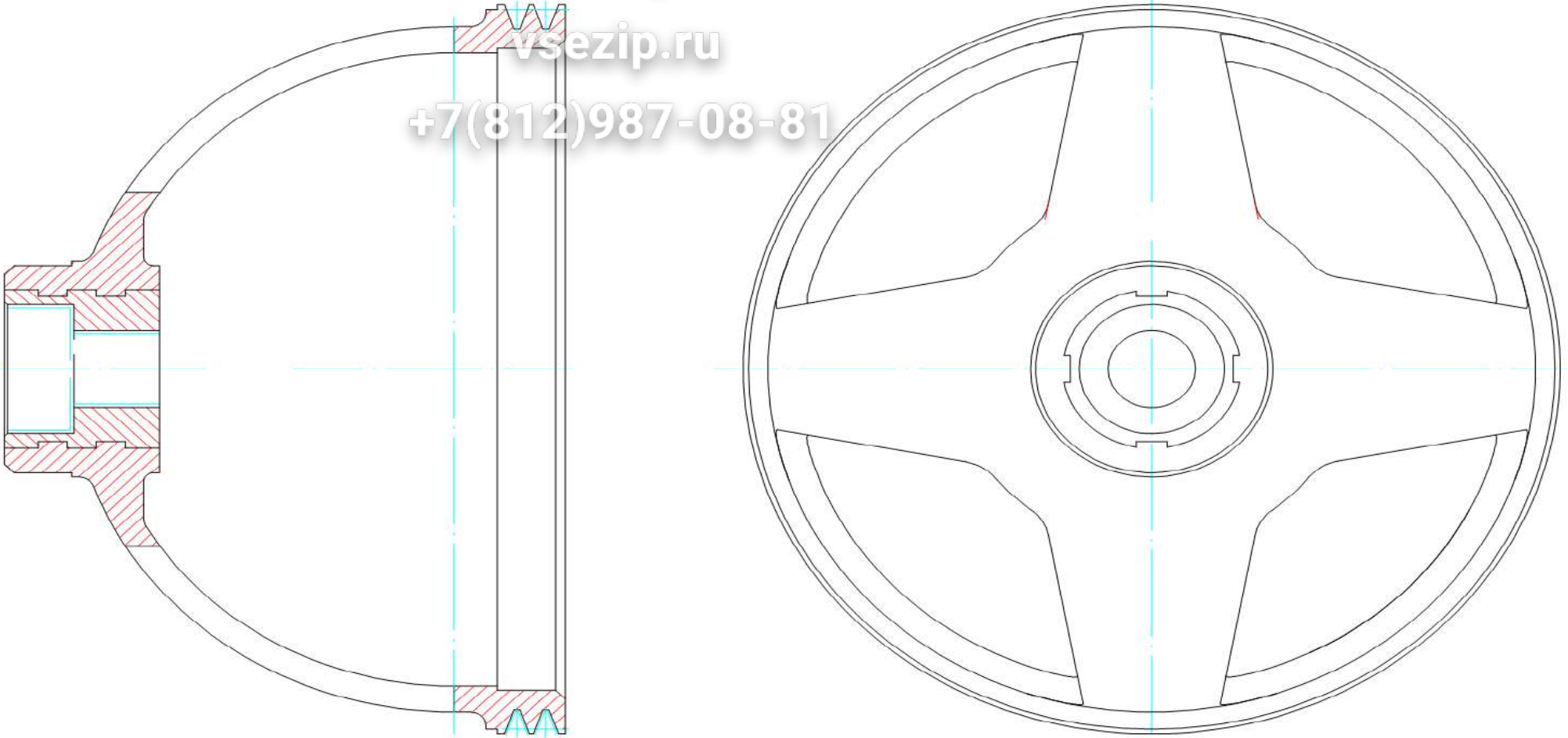

ВО-30.02.03.000 - Шкив ведомый

Позиция	Обозначение	Наименование	Кол-во	Ед.ин. изм.	Изменения	Дата изменений	Взаимозаменяемость	Примечание
	ВО-30.02.03.000	Шкив ведомый						

Зип Общепит
vsezip.ru
+7(812)987-08-81

ВО-30.02.04.000 - Стенка передняя

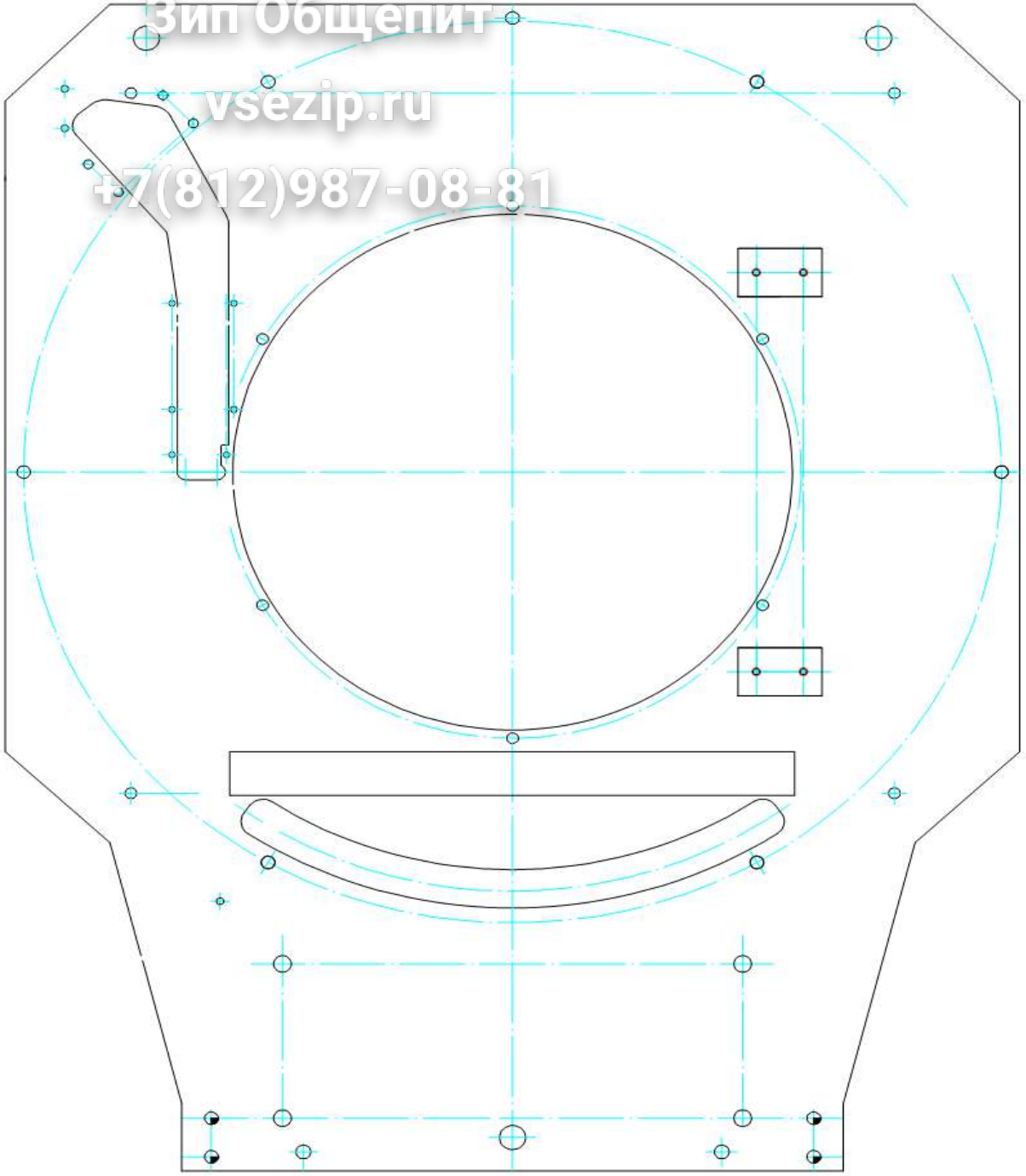

Зип Общепит
vsezip.ru
+7(812)987-08-81

ВО-30.02.04.000 - Стенка передняя

Позиция	Обозначение	Наименование	Кол-во	Ед. изм.	Изменения	Дата изменений	Взаимозаменяемость	Примечание
	ВО-30.02.04.000	Стенка передняя						

Завод Общепит
vsezip.ru
+7(812)987-08-81

Зип Общепит
vsezip.ru
+7(812)987-08-81

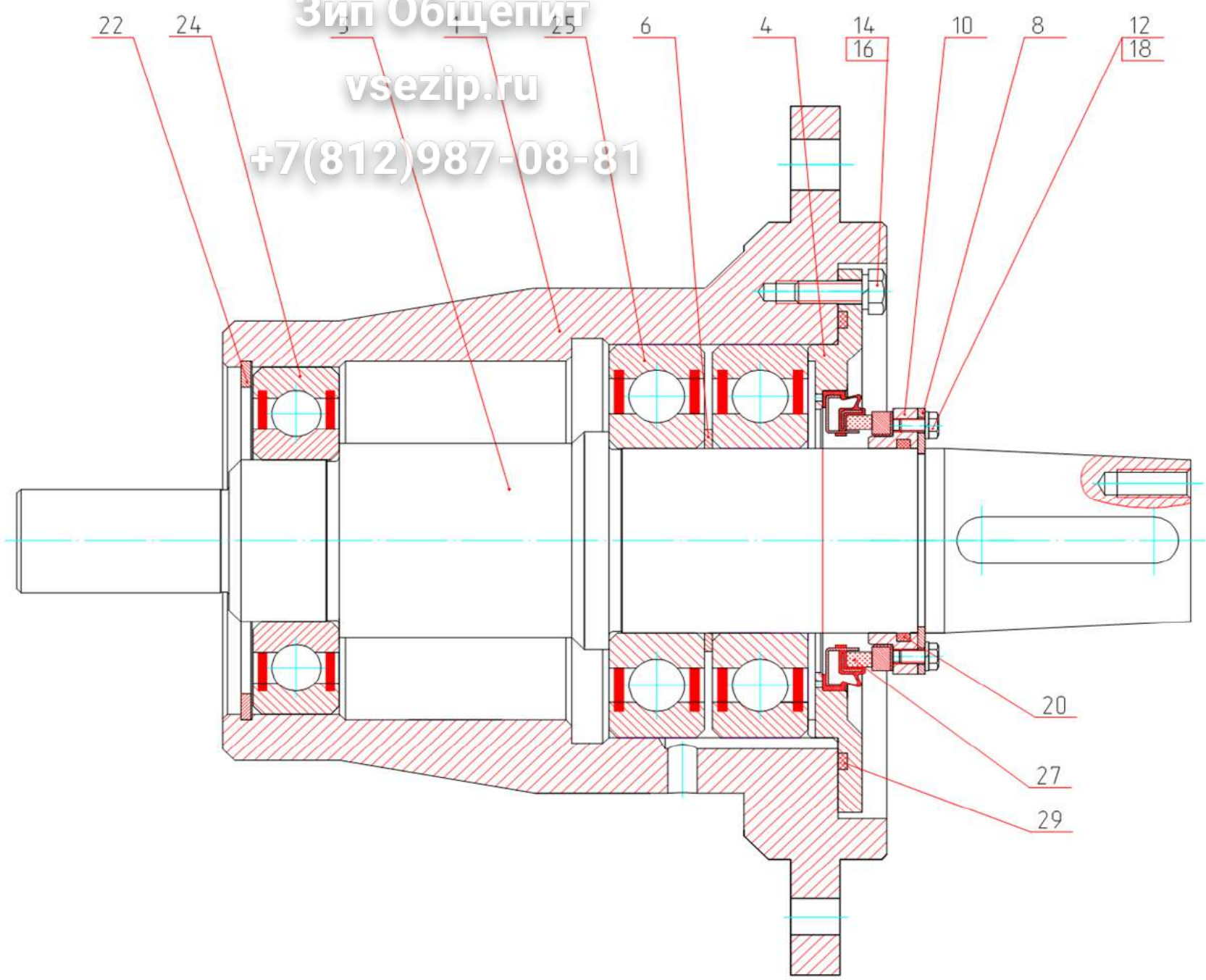

ВО-30.15.07.000 - Опора с 1.06.17 г.

Зип Общепит
vsezip.ru
+7(812)987-08-81

Позиция	Обозначение	Наименование	Кол-во	Един. изм	Изменения	Дата изменений	Взаимозаменяемость	Примечание
1	ВО-30.15.07.100	Корпус опоры	1	шт	ВО-30.80-17	25.08.17 г		
3	ВО-30.15.07.001	Вал	1	шт				
4	ВО-30.15.07.002	Крышка	1	шт				
6	ВО-30.15.03.008	Кольцо	1	шт				
8	ЛО-30.02.17.005	Полукольцо	2	шт				
10	ЛО-30.11.05.006	Втулка	1	шт				
12		Болт М6-6gх12.56.019 ГОСТ 7798-70	6	шт				
14		Болт М10-6gх30.56.019 ГОСТ 7798-70	6	шт				
16		Шайба 10 65Г 019 ГОСТ 6402-70	6	шт				
~~18~~		~~Шайба веерная 10 нерж А2 наружн зуб DIN 6798~~	~~6~~	~~шт~~	ВО-30.80-17	25.08.17 г		
18		Шайба веерная 6 нерж А2 наружн зуб DIN 6798	6	шт				
20		Кольцо 080-088-46-2-2 ГОСТ 9833-73	1	шт				
22		Кольцо 150 DIN 472	1	шт				
24		Подшипник 180314 ГОСТ 8882-75	1	шт				
25		Подшипник 180316 ГОСТ 8882-75	2	шт				
27		Уплотнение торц СР.3.090.461КК ТУ3639-01-47247216-02	1	шт				
29		Шнур 1-2М Ф6.3 ГОСТ 6467-79	0,6	м				
*с 610 з/н								

Зип Общепит
vsezip.ru
+7(812)987-08-81

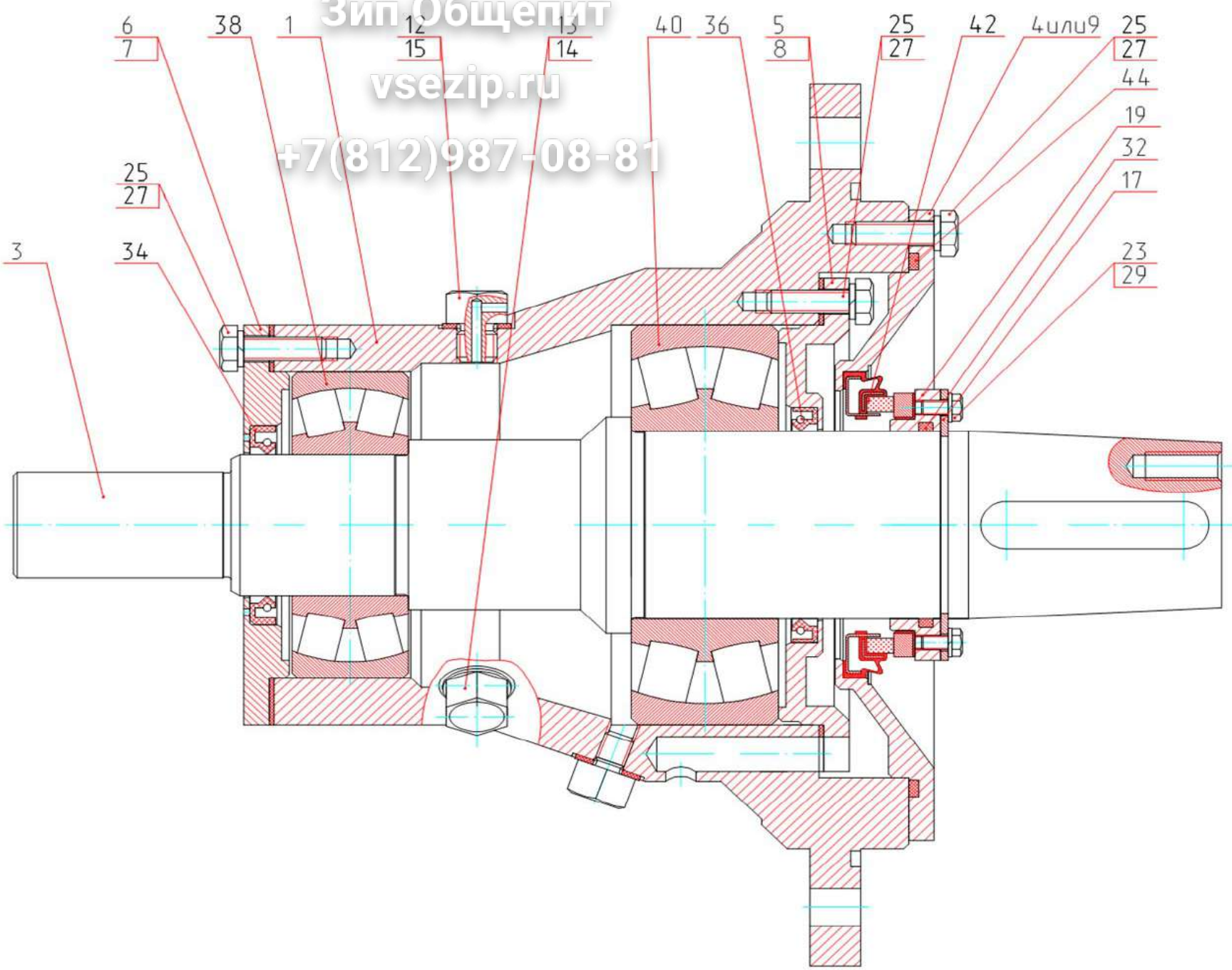

ВО-30.02.06.000 - Опора до 1.06.17 г.

Позиция	Обозначение	Наименование	Кол-во	Един. изм	Изменения	Дата изменений	Взаимозаменяемость	Примечание
1	ВО-30.02.06.100	Корпус	1	шт				
3	ВО-30.02.06.001	Вал	1	шт				
4	ВО-30.02.06.002	Крышка	1	шт				
5	ВО-30.02.06.003	Крышка	1	шт				
6	ВО-30.02.06.004	Крышка	1	шт				
7	ВО-30.02.06.005	Прокладка	1	шт				
8	ВО-30.02.06.006	Прокладка	1	шт				
12	ЛО-30.02.03.008	Пробка	1	шт				
13	ЛО-30.02.03.009	Пробка	2	шт				
14	ЛО-30.02.03.011	Прокладка	2	шт				
15	ЛО-30.02.03.011-01	Прокладка	1	шт				
17	ЛО-30.02.17.005	Полукольцо	2	шт				
19	ЛО-30.11.05.006	Втулка	1	шт				
23		Болт М6-6gх12.56.019 ГОСТ 7798-70	6	шт				
25		Болт М10-6gх30.56.019 ГОСТ 7798-70	18	шт				
27		Шайба 10 65Г 019 ГОСТ 6402-70	18	шт				
29		Шайба веерная 6 нерж А2 наружн зуб DIN 6798	6	шт				
32		Кольцо 080-088-46-2-2 ГОСТ 9833-73	1	шт				
34		Манжета арм BAUMX7 75FKM585 60-85-8 №389828 "Simrit Simmerring"	1	шт				
36		Манжета арм BAUMX7 75FKM585 80-100-10 №398029 "Simrit Simmerring"	1	шт				
38		Подшипник 3612 ГОСТ 5721-75	1	шт				
40		Подшипник 3616 ГОСТ 5721-75	1	шт				
42		Уплотнение торц СР.3.090.461КК ТУ3639-01-47247216-02	1	шт				
44		Шнур 1-2М Ф6.3 ГОСТ 6467-79	0,7	м				

Завод Общепит
vsezip.ru
+7(812)987-08-81

Зип Общепит
vsezip.ru
+7(812)987-08-81

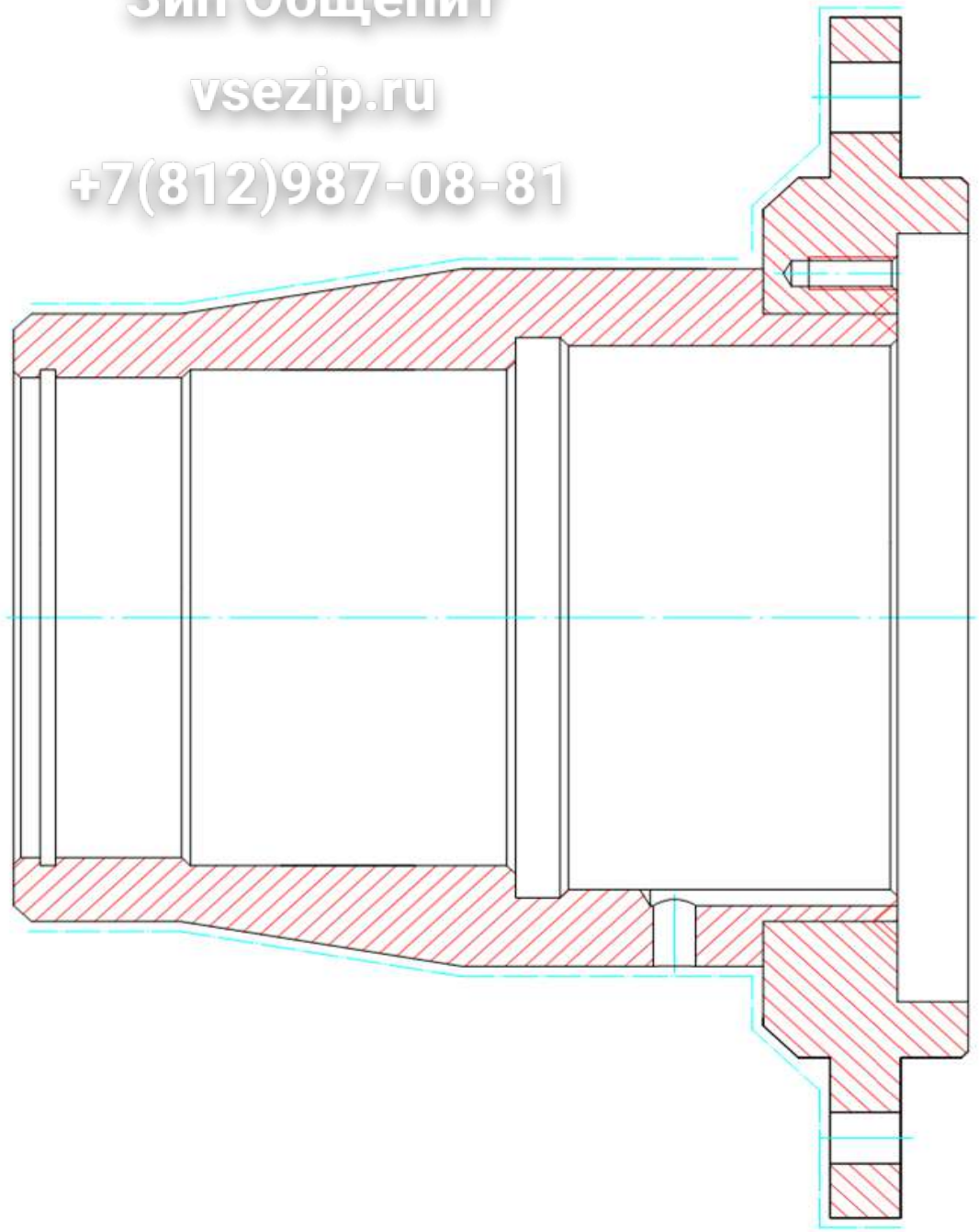

ВО-30.15.07.100 - Корпус опоры с 1.06.17 г.

Позиция	Обозначение	Наименование	Кол-во	Ед. изм.	Изменения	Дата изменений	Взаимозаменяемость	Примечание
	ВО-30.15.07.100	Корпус опоры						* с 610 з/н

ЗиП Общепит
vsezip.ru
+7(812)987-08-81

Зип Общепит
vsezip.ru
+7(812)987-08-81

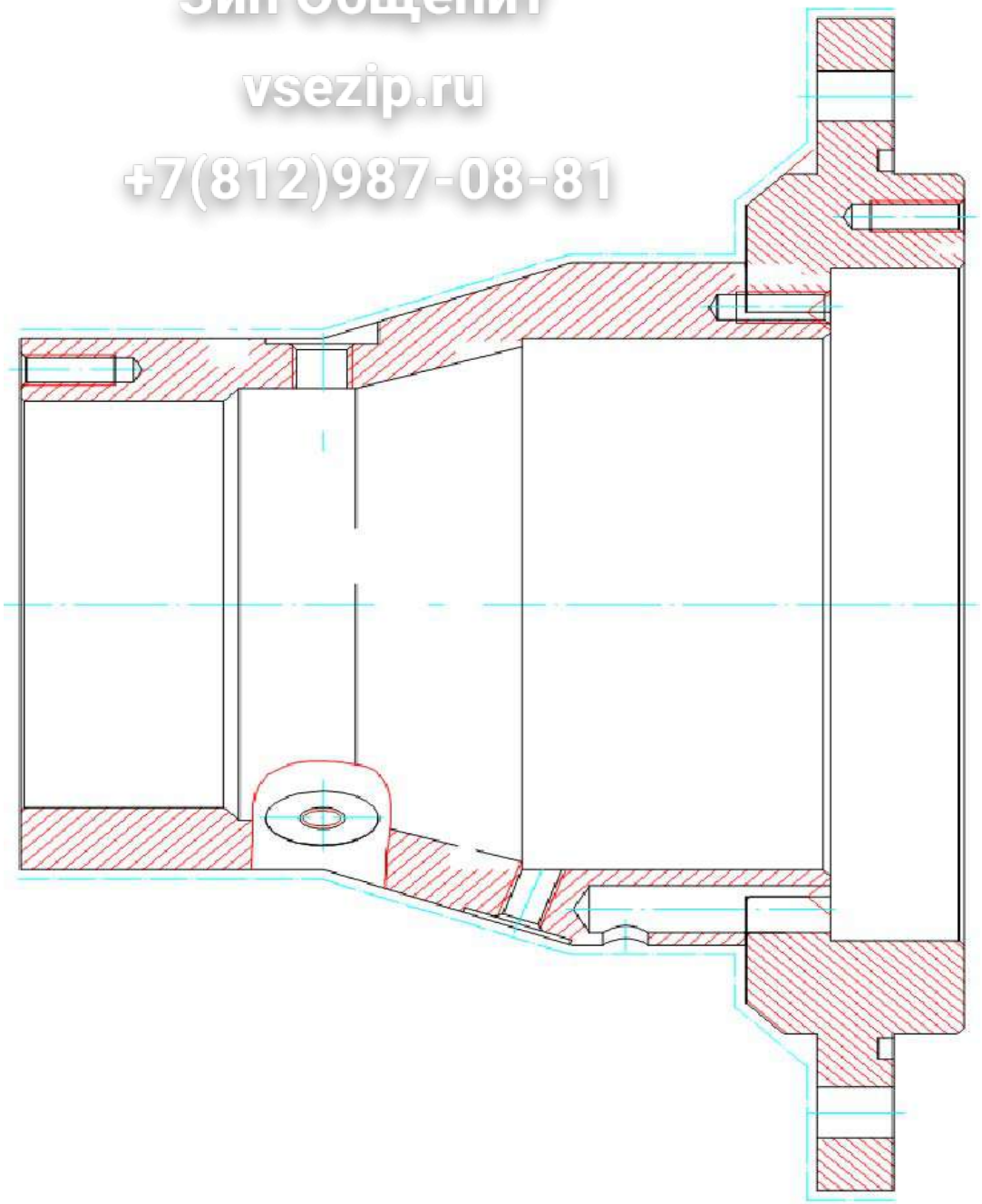

ВО-30.02.06.100 - Корпус до 1.06.17 г.

Позиция	Обозначение	Наименование	Кол-во	Ед. изм.	Изменения	Дата изменений	Взаимозаменяемость	Примечание
	ВО-30.02.06.100	Корпус						

ЗипОбщепит
vsezip.ru
+7(812)987-08-81

Зип Общепит
vsezip.ru
+7(812)987-08-81

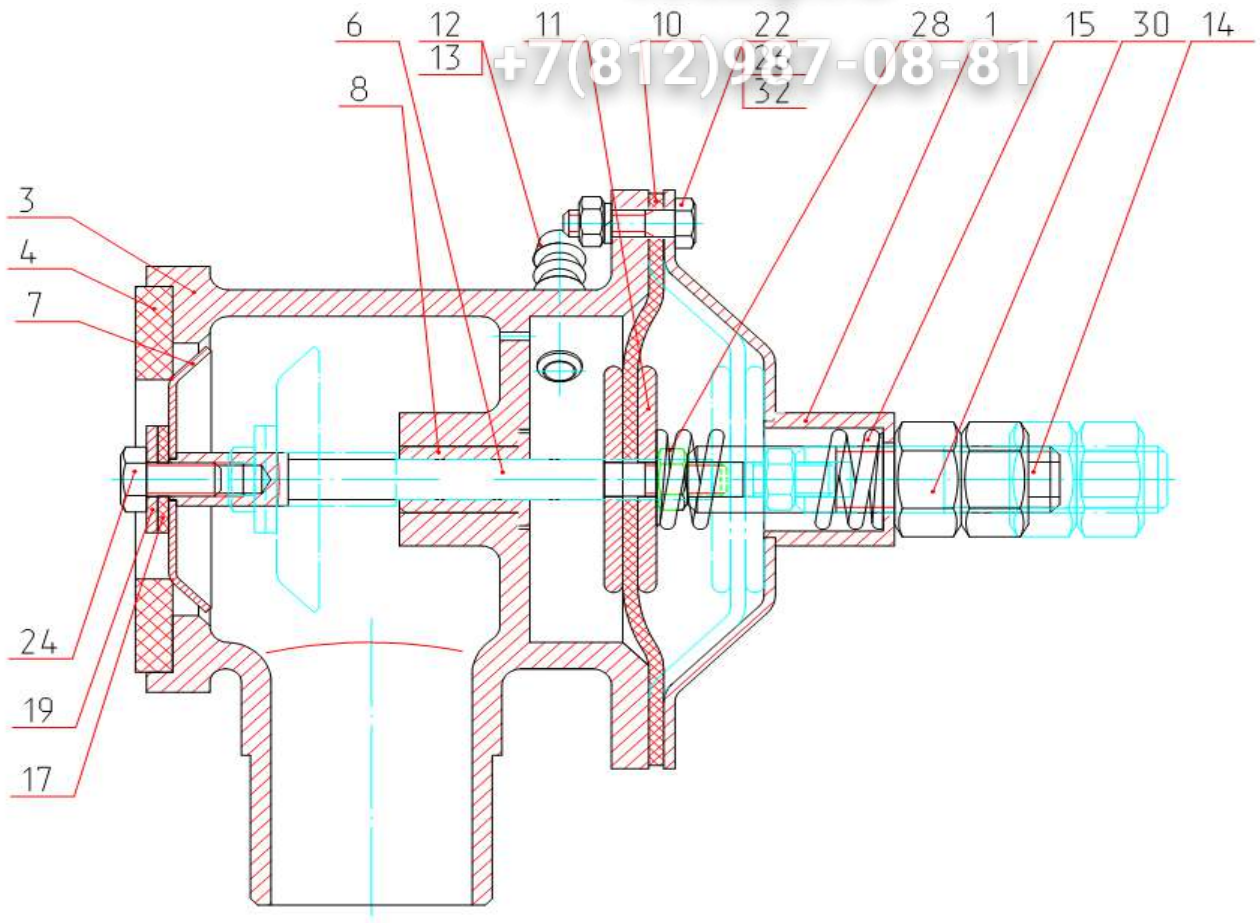

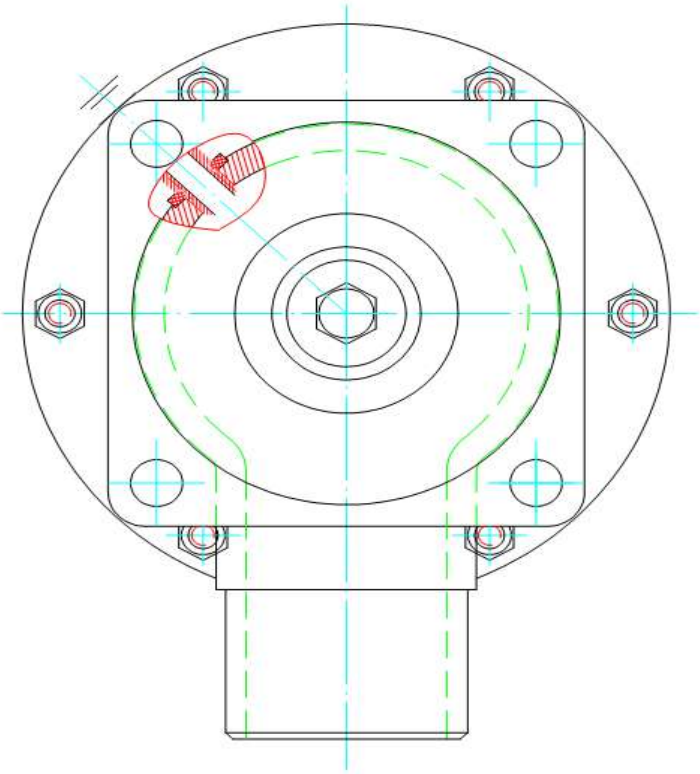

ВО-30.02.07.000 - Клапан сливной с 10.09.15 г.

Зип Общепит
vsezip.ru
+7(812)987-08-81

Позиция	Обозначение	Наименование	Кол-во	Един. изм.	Изменения	Дата изменений	Взаимозаменяемость	Примечание
1	ЛО-50.02.04.100	Тарелка	1	шт				
3	ВО-30.02.07.001	Корпус клапана	1	шт				
4	ВО-30.02.07.002	Прокладка	1	шт				
6	ЛО-30.06.00.002	Шток	1	шт				
7	ЛО-30.06.00.003	Клапан	1	шт				
8	ЛО-30.06.00.004	Втулка	1	шт				
10	ЛО-50.02.04.003	Диафрагма	1	шт				
11	ЛО-50.02.04.004	Диск	2	шт				
12	ЛО-50.02.04.005	Штуцер	1	шт				
13	ЛО-50.02.04.006	Прокладка	1	шт				
14	ЛО-50.02.04.008	Тяга	1	шт				
15	ЛО-50.02.04.009	Пружина	1	шт				
17	КП-120А.01.10.009	Прокладка	1	шт				
19	КП-011.00.004	Шайба	1	шт				
22		Болт М8-6gх30.56.019 ГОСТ 7798-70	6	шт				
24		Болт М10-6gх20.56.019 ГОСТ 7798-70	1	шт				
26		Гайка М8-6Н.6.019 ГОСТ 5915-70	6	шт				
28		Гайка М10-6Н.6.019 ГОСТ 5915-70	1	шт				
30		Гайка М20-6Н.6.019 ГОСТ 5915-70	2	шт				
32		Шайба 8 65Г 019 ГОСТ 6402-70	6	шт				

Зип Общепит
vsezip.ru
+7(812)987-08-81

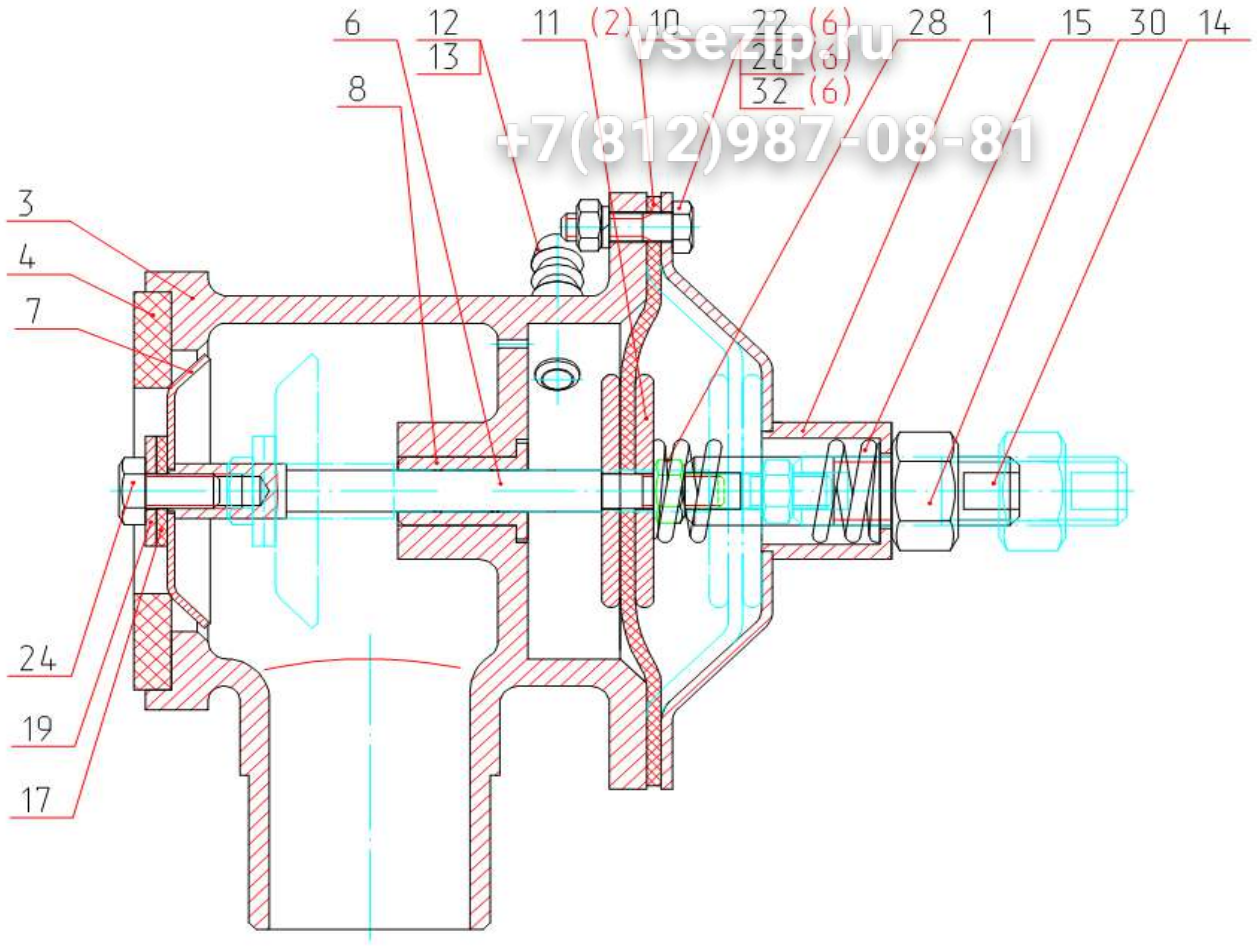

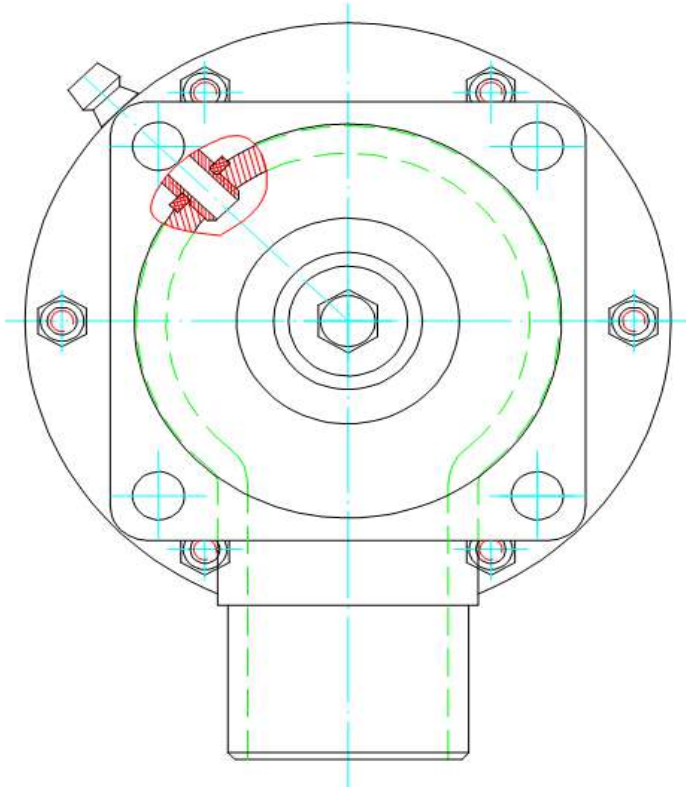

ВО-30.02.07.000 - Клапан сливной до 10.09.15 г.

Позиция	Обозначение	Наименование	Кол-во	Един. изм.	Изменения	Дата изменений	Взаимозаменяемость	Примечание
1	ЛО-50.02.04.100	Тарелка	1	шт				
3	ВО-30.02.07.001	Корпус клапана	1	шт				
4	ВО-30.02.07.002	Прокладка	1	шт				
6	ЛО-30.06.00.002	Шток	1	шт				
7	ЛО-30.06.00.003	Клапан	1	шт				
8	ЛО-30.06.00.004	Втулка	1	шт				
10	ЛО-50.02.04.003	Диафрагма	1	шт				
11	ЛО-50.02.04.004	Диск	2	шт				
12	ЛО-50.02.04.005	Штуцер	1	шт				
13	ЛО-50.02.04.006	Прокладка	1	шт				
14	ЛО-50.02.04.008	Тяга	1	шт				
15	ЛО-50.02.04.009	Пружина	1	шт				
17	КП-120А.01.10.009	Прокладка	1	шт				
19	КП-011.00.004	Шайба	1	шт				
22		Болт М8-6gх30.56.019 ГОСТ 7798-70	6	шт				
24		Болт М10-6gх20.56.019 ГОСТ 7798-70	1	шт				
26		Гайка М8-6Н.6.019 ГОСТ 5915-70	6	шт				
28		Гайка М10-6Н.6.019 ГОСТ 5915-70	1	шт				
30		Гайка М20-6Н.6.019 ГОСТ 5915-70	1	шт				
32		Шайба 8 65Г 019 ГОСТ 6402-70	6	шт				

Зип Общепит
vsezip.ru
+7(812)987-08-81

Зип Общепит
vsezip.ru
+7(812)987-08-81

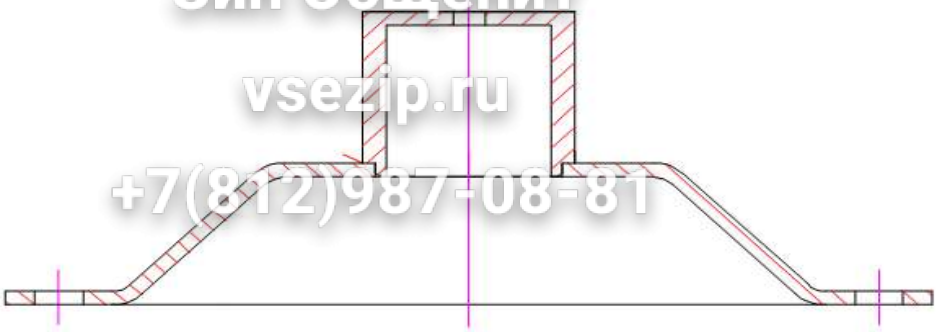

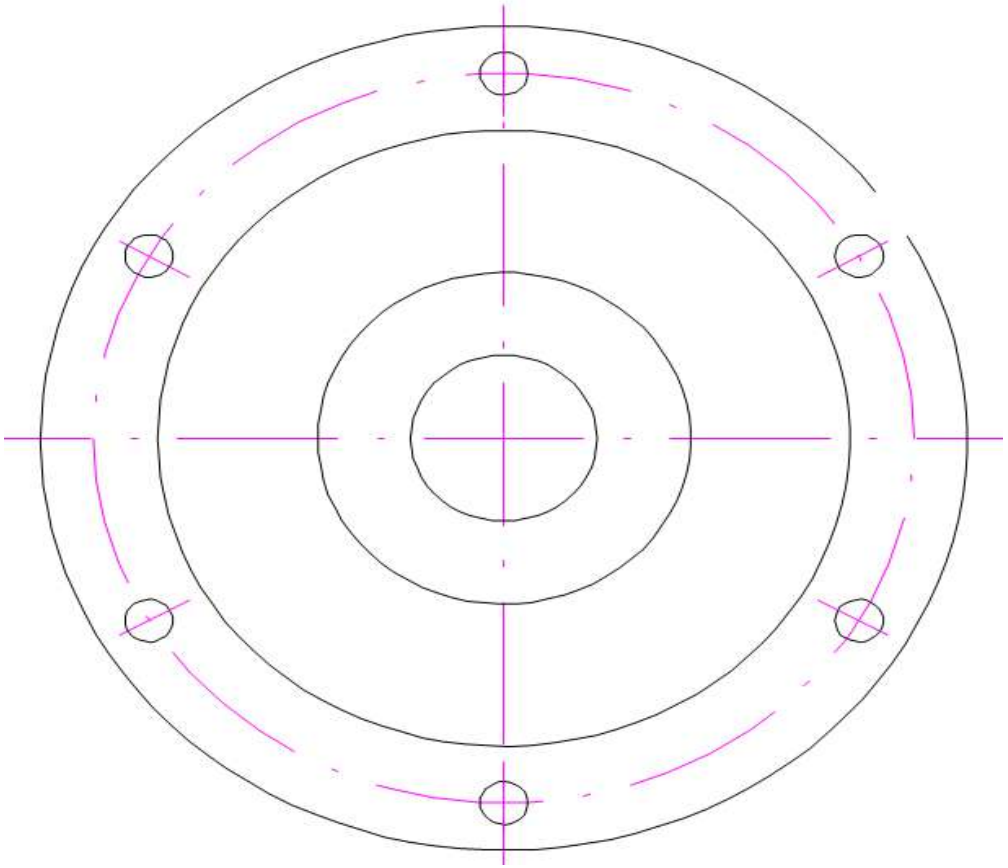

ЛО-50.02.04.100 - Тарелка

Зип Общепит
vsezip.ru
+7(812)987-08-81

Позиция	Обозначение	Наименование	Кол-во	Един. изм	Изменения	Дата изменений	Взаимозаменяемость	Примечание
	ЛО-50.02.04.100	Тарелка						

ВО-30.02.08.000 - Крышка люка

Зип Общепит
vsezip.ru
+7(812)987-08-81

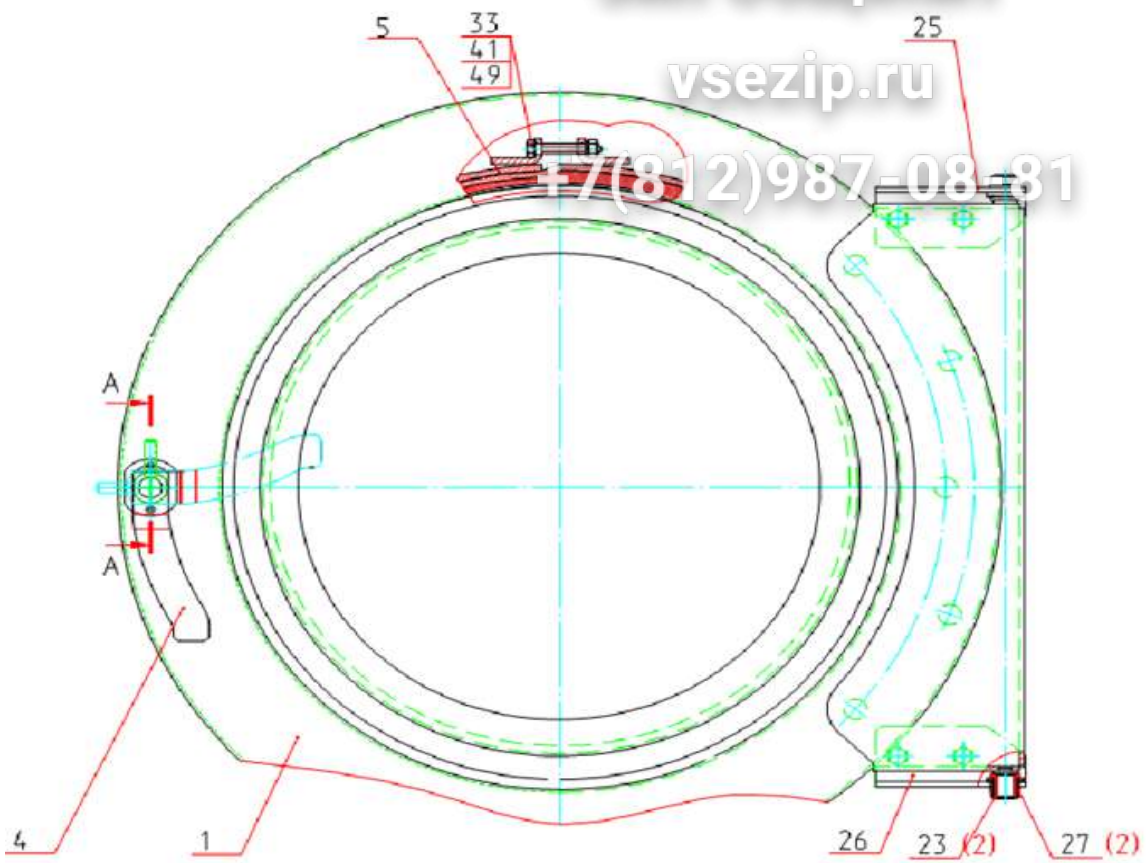

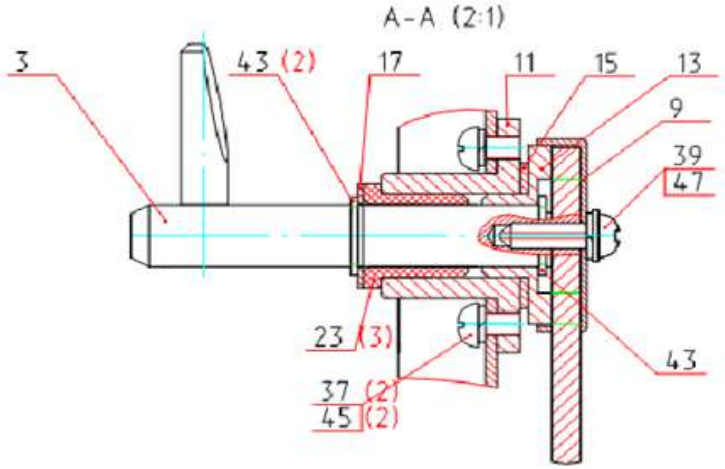

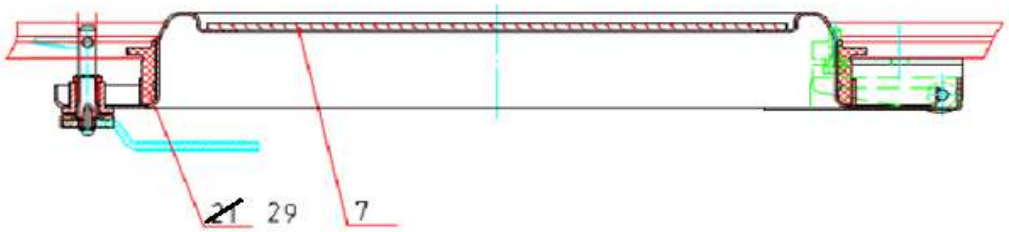

ВО-30.02.08.000 - Крышка люка

Позиция	Обозначение	Наименование	Кол.во	Един. изм.	Изменения	Дата изменений	Взаимозаменяемость	Примечание
1	ВО-30.02.08.200	Корпус люка	1	шт				
3	ЛО-15.02.05.200-01	Затвор	1	шт				
4	ЛО-15.02.05.300	Ручка	1	шт				
5	ЛО-20.02.05.300	Хомут	1	шт				
7	В18.25.00.001	Стекло	1	шт				
9	ЛО-7.03.00.005	Колпачок	1	шт				
11	ЛО-7.03.00.011	Втулка	1	шт				
13	ЛО-7.03.00.013	Втулка	1	шт				
15	ЛО-7.03.00.015	Прокладка	1	шт				
17	ЛО-7.03.00.017	Шайба	1	шт				
~~21~~	~~ЛО-20.02.05.001~~	~~Уплотнение~~	~~1~~	~~шт~~	ВО-30.73-16	17.03.2016		
23	ЛО-30.02.05.003	Втулка	3	шт				
25	ЛО-30.11.00.003	Кронштейн	1	шт				
26	ЛО-30.11.00.003-01	Кронштейн	1	шт				
27	ЛО-30.11.00.004	Втулка	2	шт				
29	Л10.25.00.003-02	Уплотнение	1	шт				
33		Болт М8-6gх20.56.019 ГОСТ 7798-70	1	шт				
37		Винт В.М5-6gх8.56.016 ГОСТ 17473-80	2	шт				
39		Винт с прессшайбой М5-6gх16 оцинк DIN967	1	шт				
41		Гайка М8-6Н.6.019 ГОСТ 5915-70	1	шт				
43		Кольцо 12 ГОСТ 13942-86	2	шт				
45		Шайба 5 65Г 019 ГОСТ 6402-70	2	шт				
47		Шайба веерная 5 оцинк наружн зуб DIN 6798	1	шт				
49		Шайба 8 65Г 019 ГОСТ 6402-70	1	шт				

Зип Общение
vsezip.ru
+7(812)987-08-81

ВО-30.02.08.200 - Корпус люка

Зип Общепит
vsezip.ru
+7(812)987-08-81

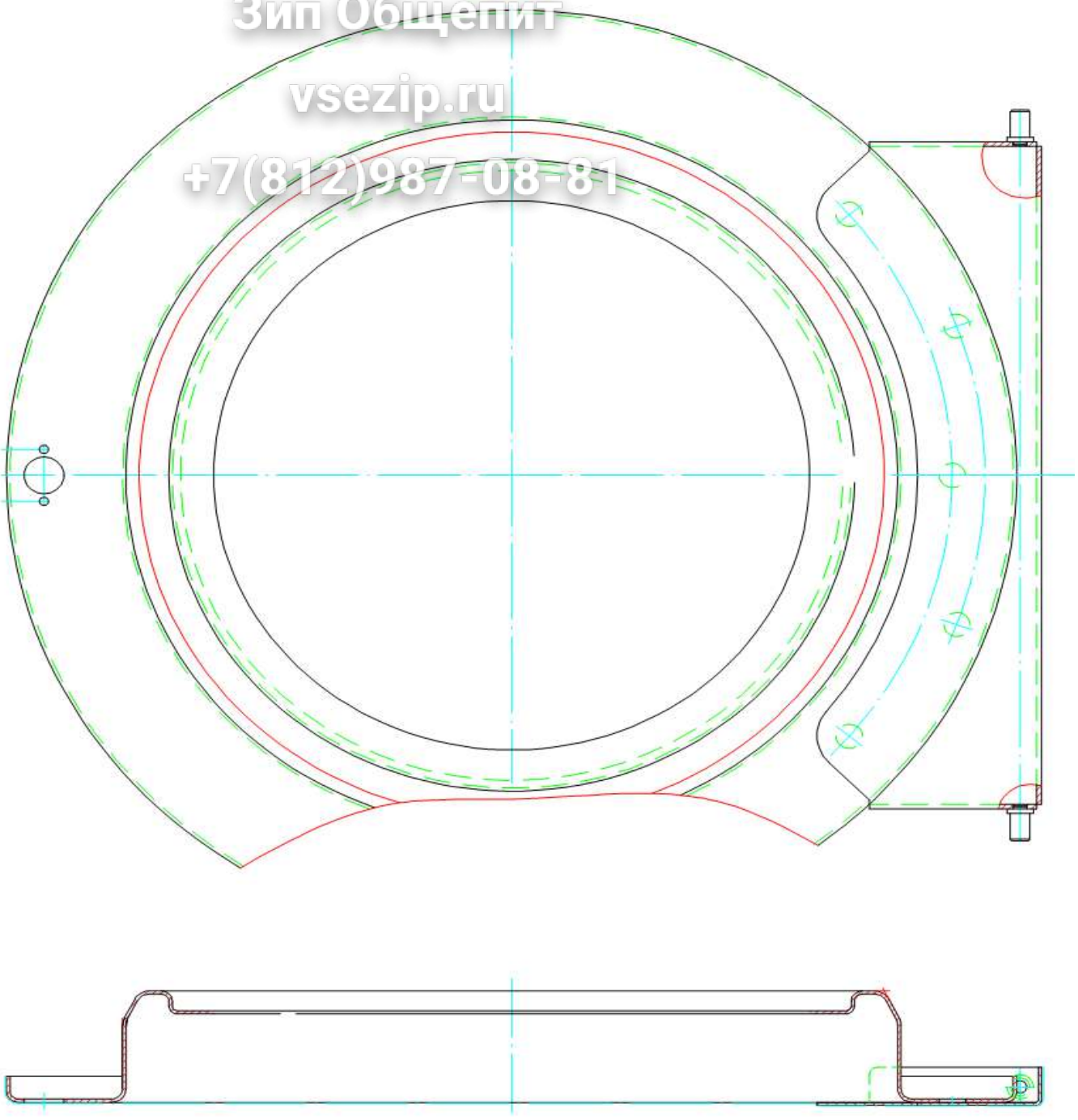

ВО-30.02.08.200 - Корпус люка

Позиция	Обозначение	Наименование	Кол-во	Един. изм.	Изменения	Дата изменений	Взаимозаменяемость	Примечание
	ВО-30.02.08.200	Корпус люка						

Зип Общепит
vsezip.ru
+7(812)987-08-81

Зип Общепит
vsezip.ru
+7(812)987-08-81

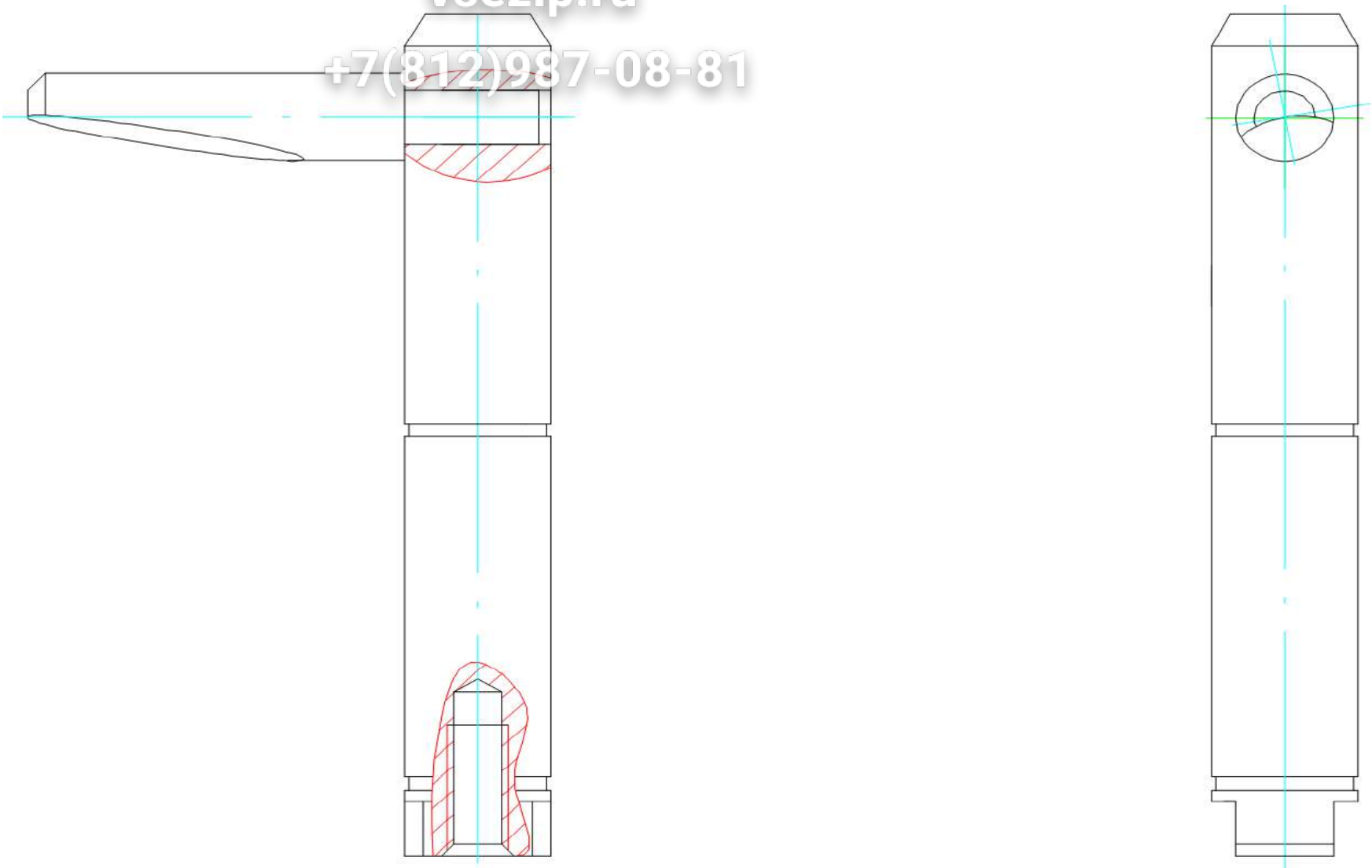

ЛО-15.02.05.200-01 - Затвор

Позиция	Обозначение	Наименование	Количество	Един. изм.	Изменения	Дата изменений	Взаимозаменяемость	Примечание
	ЛО-15.02.05.200-01	Затвор						

Зип Общепит
vsezip.ru
+7(812)987-08-81

Зип Общепит
vsezip.ru
+7(812)987-08-81

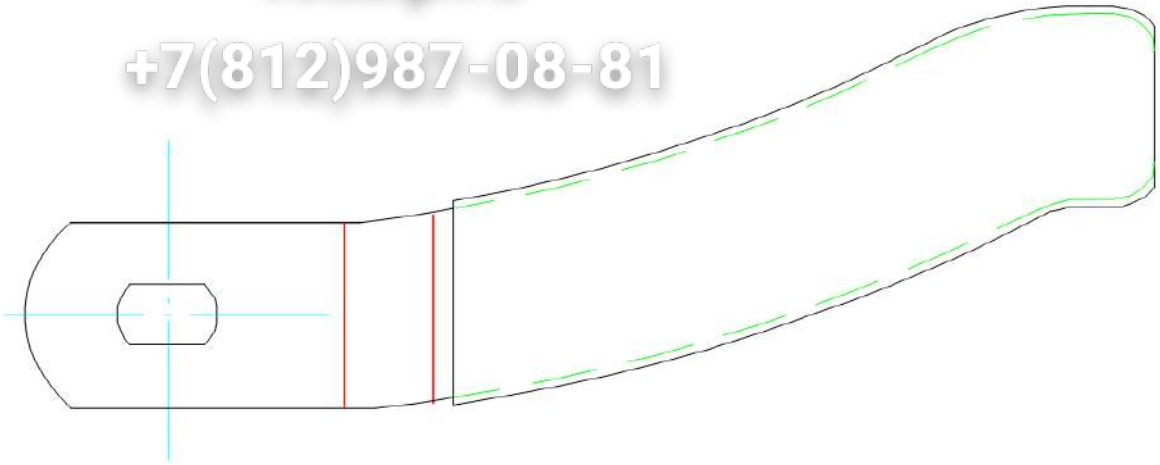

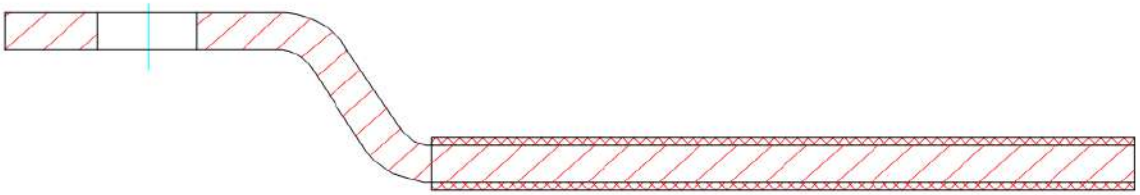

ЛО-15.02.05.300 - Ручка

Позиция	Обозначение	Наименование	Количество	Един. изм.	Изменения	Дата изменений	Взаимозаменяемость	Примечание
	ЛО-15.02.05.300	Ручка						

Зип Общепит
vsezip.ru
+7(812)987-08-81

ЛО-20.02.05.300 - Хомут

Зип Общепит
vsezip.ru
+7(812)987-08-81

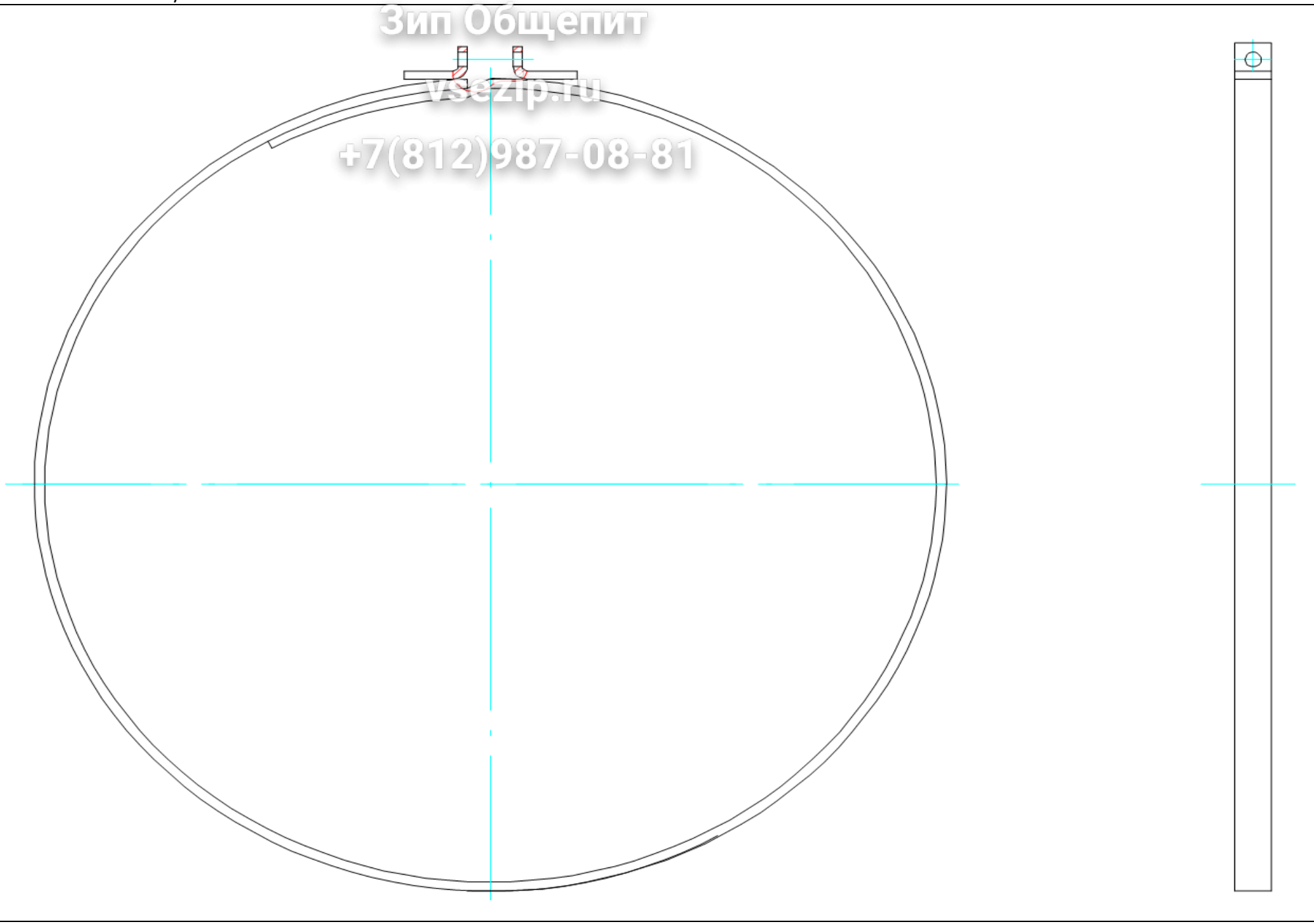

ЛО-20.02.05.300 - Хомут

Позиция	Обозначение	Наименование	Количество	Един. изм.	Изменения	Дата изменений	Взаимозаменяемость	Примечание
	ЛО-20.02.05.300	Хомут						

Зип Общепит
vsezip.ru
+7(812)987-08-81

Зип Общепит
vsezip.ru
+7(812)987-08-81

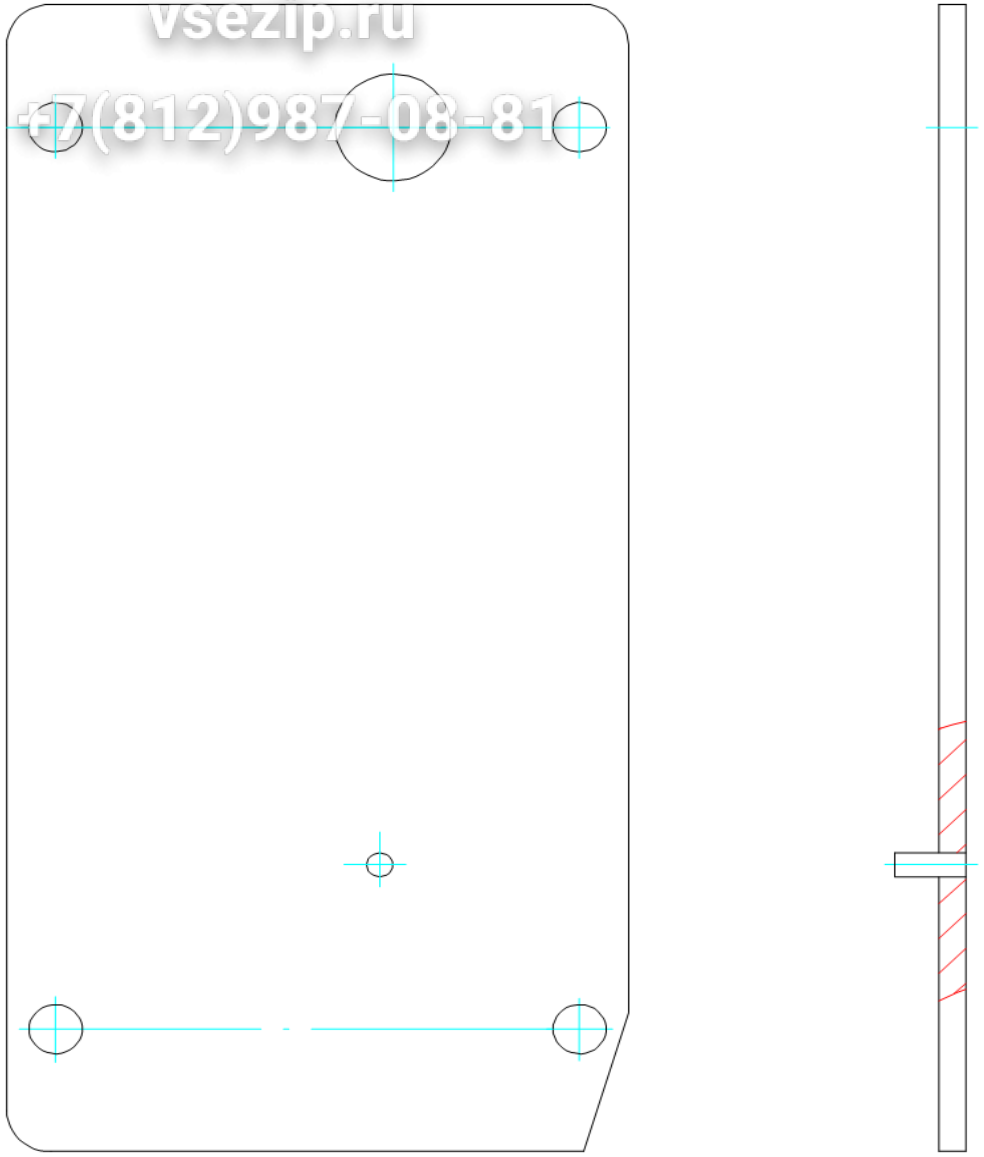

ВО-60.02.00.500 - Накладка

Позиция	Обозначение	Наименование	Кол-во	Един. изм.	Изменения	Дата изменений	Взаимозаменяемость	Примечание
	ВО-60.02.00.500	Накладка						

Зип Общепит
vsezip.ru
+7(812)987-08-81

Зип Общепит
vsezip.ru
+7(812)987-08-81

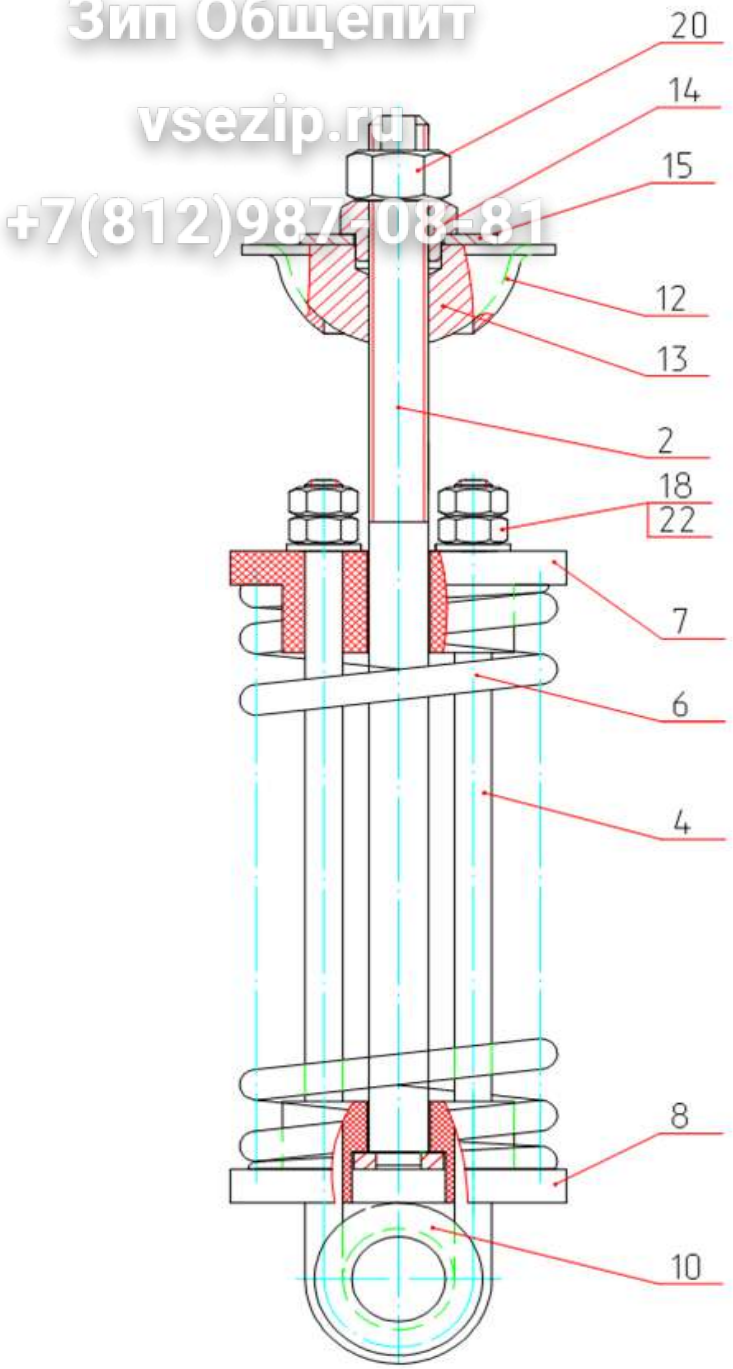

ВО-60.03.00.000 - Подвеска

Позиция	Обозначение	Наименование	Кол-во	Един. изм.	Изменения	Дата изменений	Взаимозаменяемость	Примечание
2	ЛО-30.04.00.200	Тяга	1	шт				
4	ЛО-30.04.00.001	Стремянка	1	шт				
6	ЛО-30.04.00.003	Пружина	1	шт				
7	ЛО-30.04.00.004	Стакан верхний	1	шт				
8	ЛО-30.04.00.005	Стакан нижний	1	шт				
10	ЛО-30.04.00.008	Ролик	1	шт				
12	ЛО-30.09.00.001	Чашка	1	шт				
13	ЛО-30.09.00.002	Сфера	1	шт				
14	ЛО-30.09.00.003	Гайка	1	шт				
15	ЛО-30.09.00.004	Шайба	1	шт				
18		Гайка М10-6Н.6.019 ГОСТ 5915-70	4	шт				
20		Гайка М16-6Н.6.019 ГОСТ 5915-70	1	шт				
22		Шайба А.10.02.0115 ГОСТ 11371-78	2	шт				

Зип Общепит
vsezip.ru
+7(812)987-08-81

Зип Общепит
vsezip.ru
+7(812)987-08-81

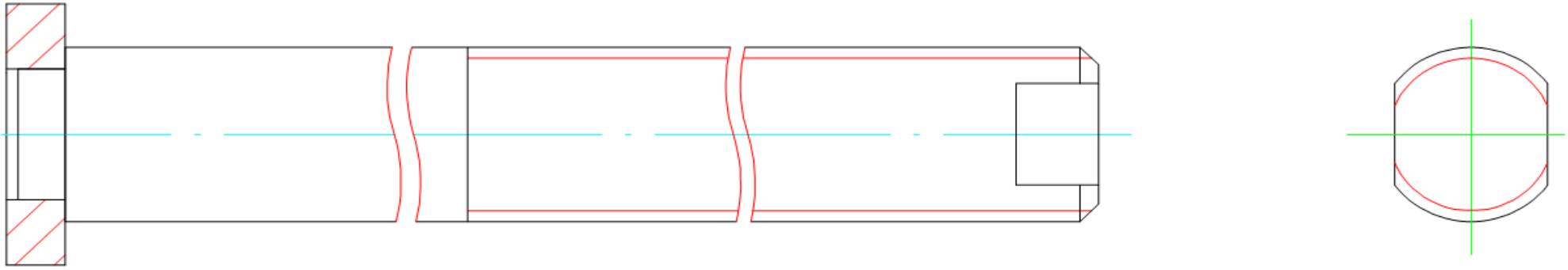

Позиция	Обозначение	Наименование	Кол-во	Един. изм.	Изменения	Дата изменений	Взаимозаменяемость	Примечание
	ЛО-30.04.00.200	Тяга						

Зип Общепит
vsezip.ru
+7(812)987-08-81

Зип Общепит
vsezip.ru
+7(812)987-08-81

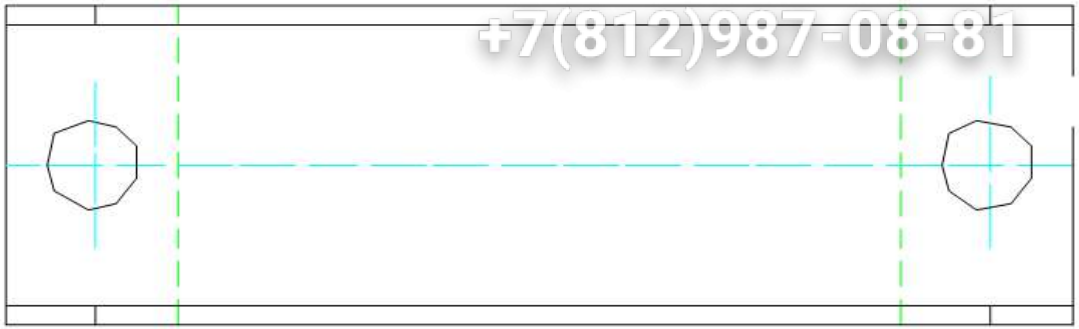

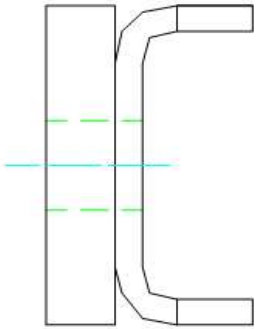

ЛО-15.02.00.600 - Упор

Позиция	Обозначение	Наименование	Кол-во	Един. изм.	Изменения	Дата изменений	Взаимозаменяемость	Примечание
	ЛО-15.02.00.600	Упор						

Эип Общепит
vsezip.ru
+7(812)987-08-81

Зип Общепит
vsezip.ru
+7(812)987-08-81

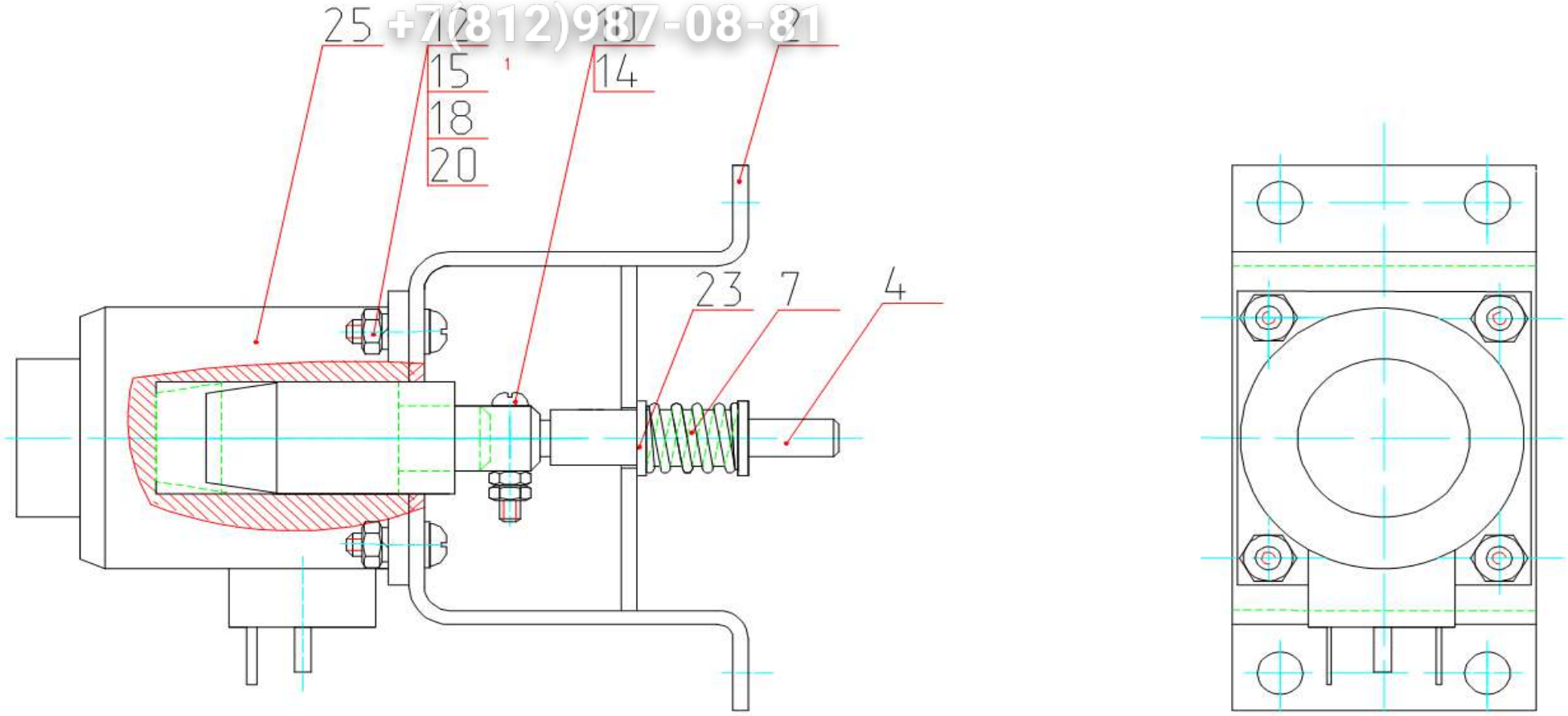

ЛО-20.11.03.000 - Фиксатор

Позиция	Обозначение	Наименование	Кол-во	Един. изм.	Изменения	Дата изменений	Взаимозаменяемость	Примечание
2	ЛО-30.02.09.100	Кронштейн	1	шт				
4	ЛО-20.11.03.001	Фиксатор	1	шт				
7	ЛО-30.02.09.003	Пружина	1	шт				
10		Винт В.М4-6gх25.56.016 ГОСТ 17473-80	1	шт				
12		Винт В.М5-6gх16.56.016 ГОСТ 17473-80	4	шт				
14		Гайка М4-6Н.6.016 ГОСТ 5915-70	2	шт				
15		Гайка М5-6Н.6.016 ГОСТ 5915-70	4	шт				
18		Шайба 5 65Г 019 ГОСТ 6402-70	4	шт				
20		Шайба А.5.02.0115 ГОСТ 11371-78	4	шт				
23		Шайба А.12.02.0115 ГОСТ 11371-78	1	шт				
25		Электромагнит ЭМД-1120С-УЗ 15мм/15Н 220В ПВ1	1	шт				

Зип Общепит
vsezip.ru
8(812)987-08-81

Зип Общепит
vsezip.ru
+7(812)987-08-81

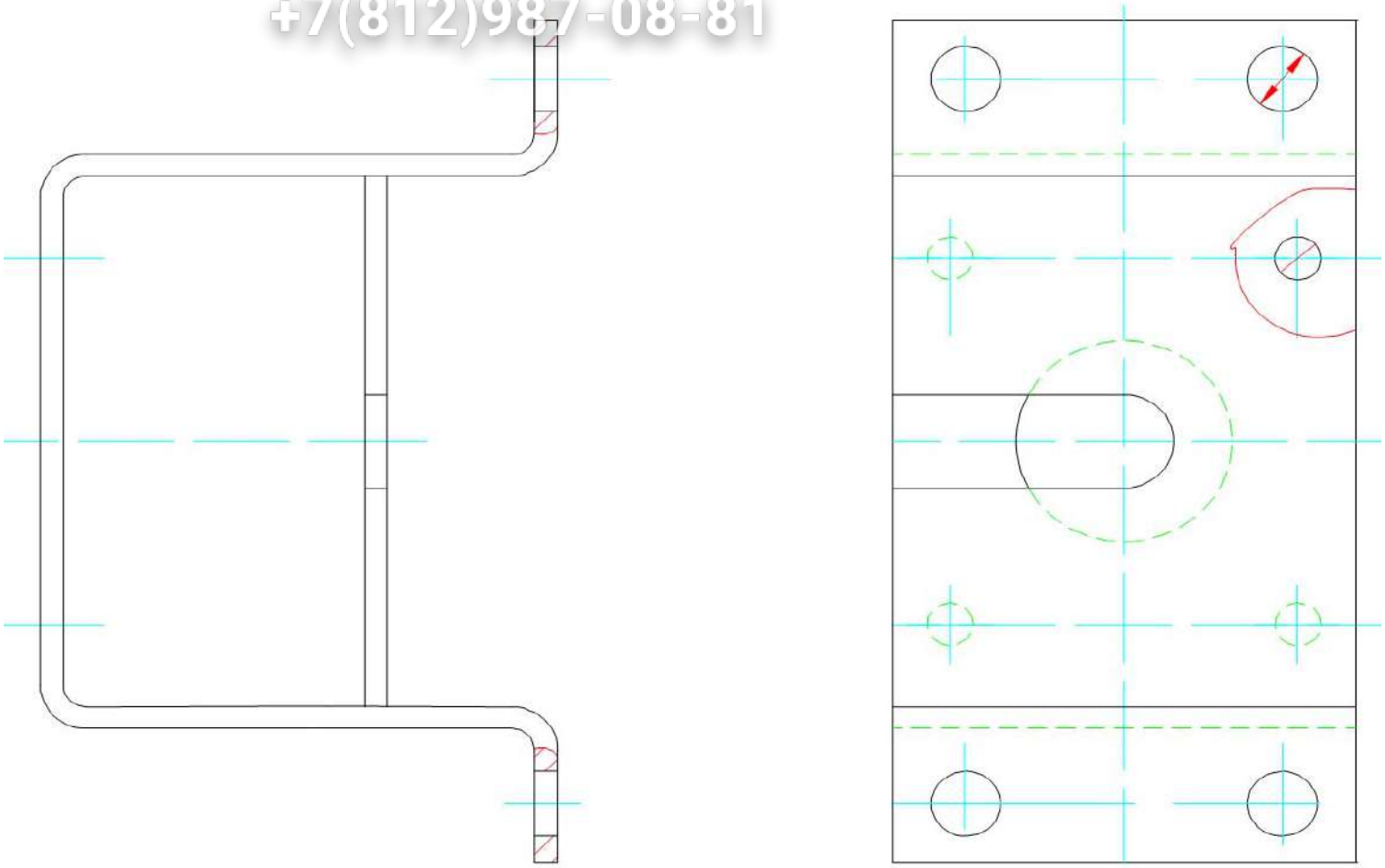

ЛО-30.02.09.100 - Кронштейн

Позиция	Обозначение	Наименование	Кол-во	Един. изм.	Изменения	Дата изменений	Взаимозаменяемость	Примечание
	ЛО-30.02.09.100	Кронштейн						

Зип Общепит
vsezip.ru
+7(812)987-08-81

Зип Общепит
vsezip.ru
+7(812)987-08-81

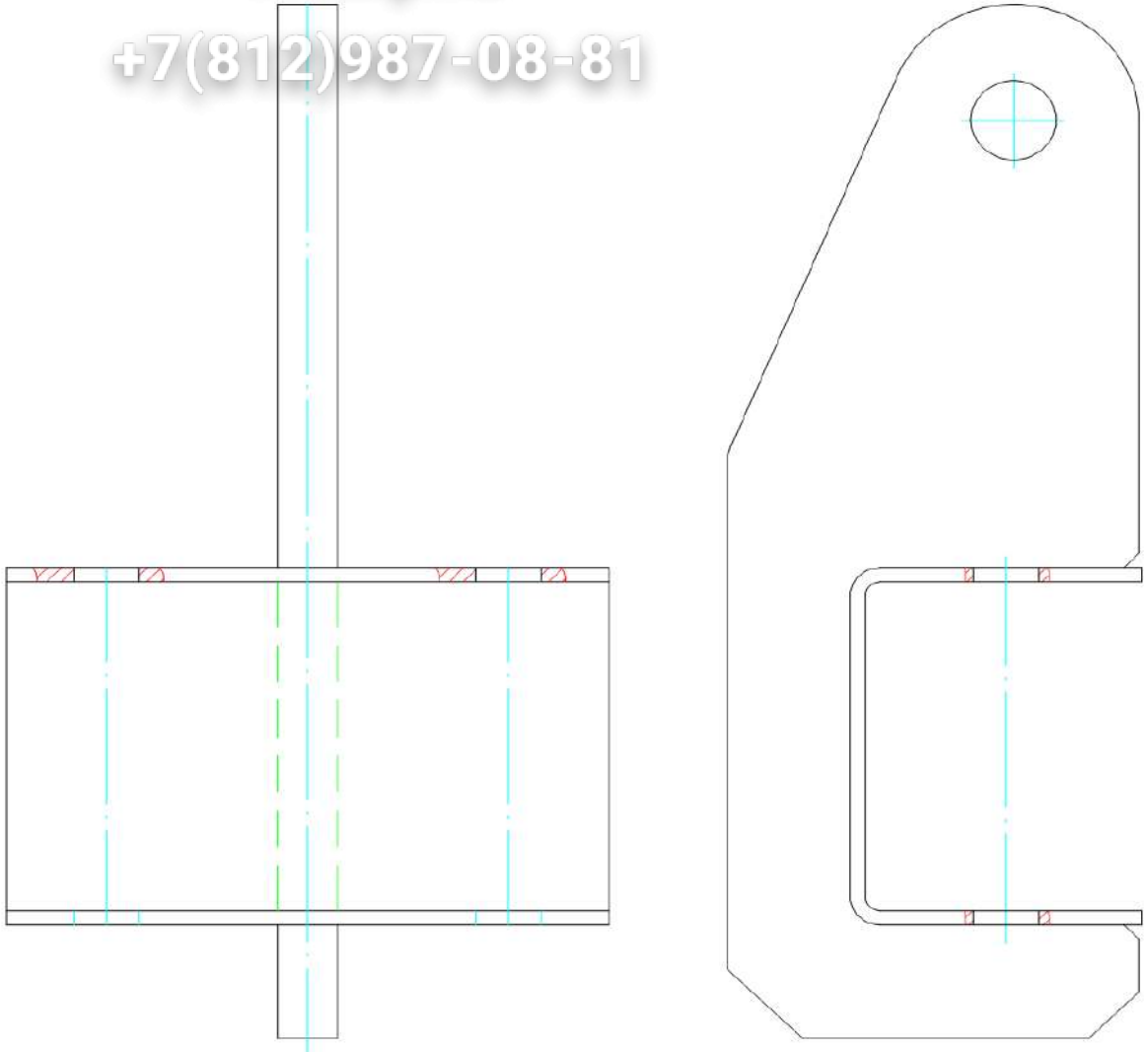

ВО-30.02.00.300 - Кронштейн

Позиция	Обозначение	Наименование	Кол-во	Един. изм.	Изменения	Дата изменений	Взаимозаменяемость	Примечание
	ВО-30.02.00.300	Кронштейн						

Зип Общепит
vsezip.ru
+7(812)987-08-81

Зип Общепит
vsezip.ru
+7(812)987-08-81

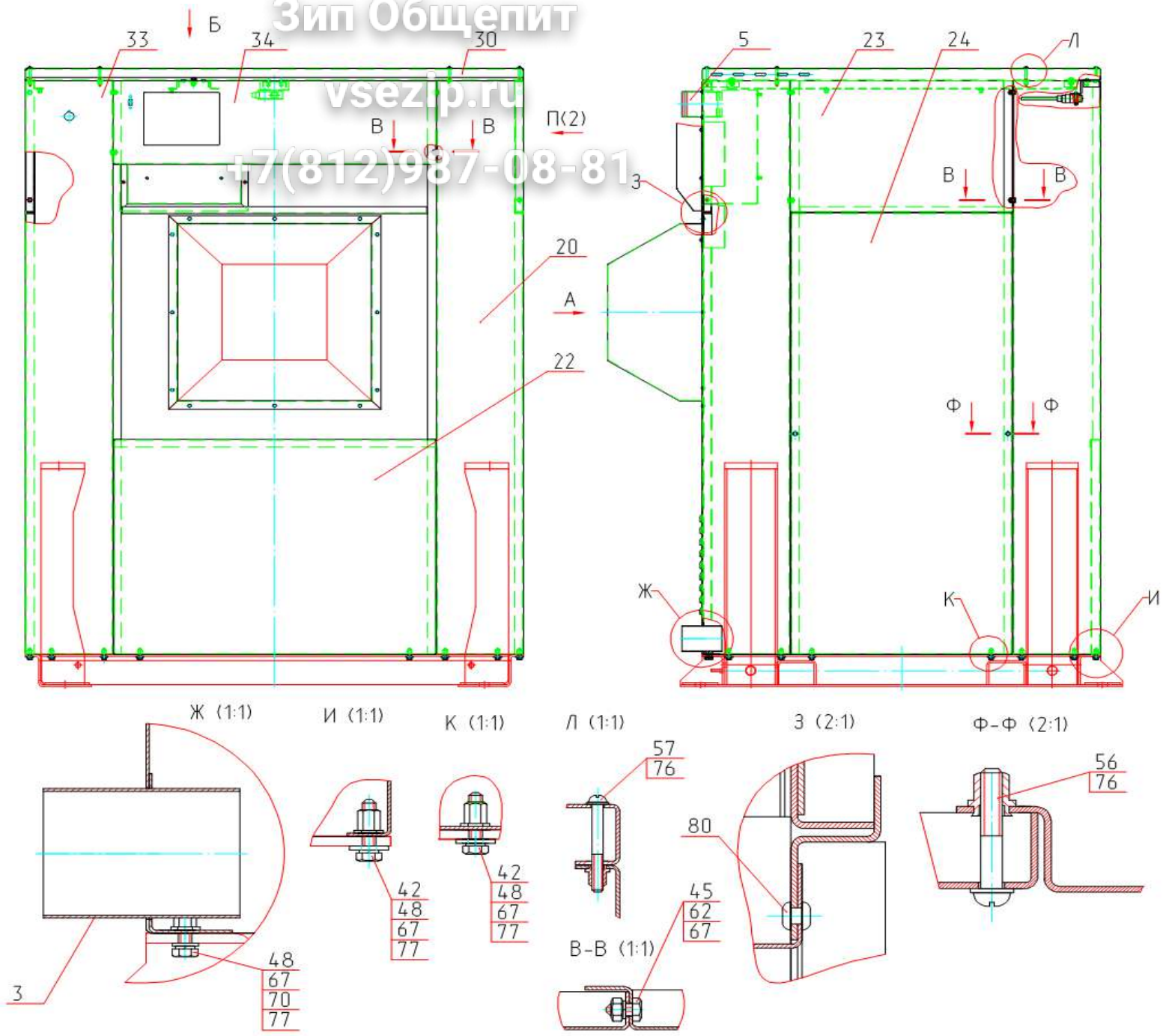

Зип Общепит
vsezip.ru
+7(812)987-08-81

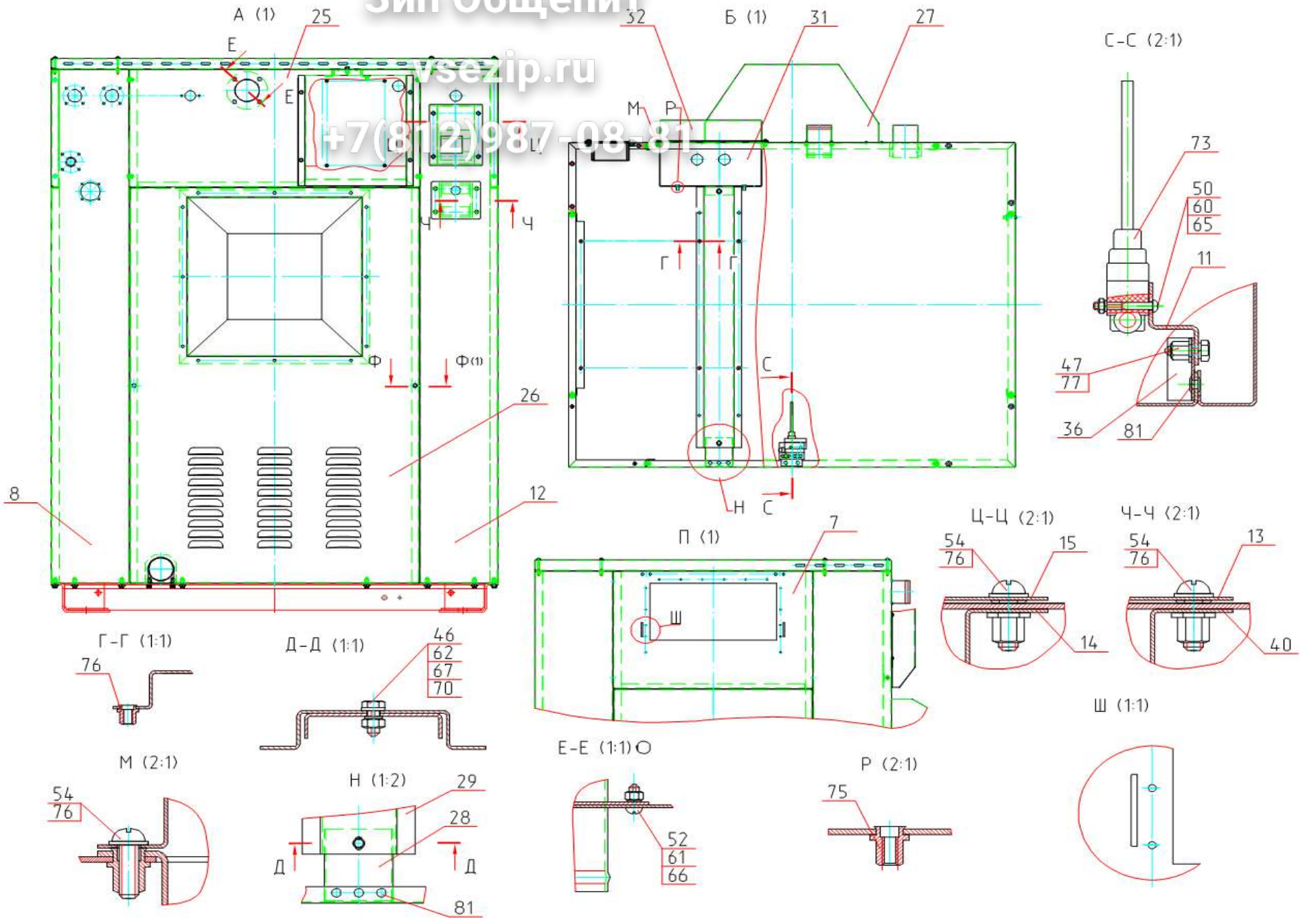

ВО-30.26.00.000 -01 - Облицовки с 1.09.17 г.

Зип Общепит
vsezip.ru
+7(812)987-08-81

Позиция	Обозначение	Наименование	Кол-во	Един. изм.	Изменения	Дата изменений	Взаимозаменяемость	Примечание
3	ВО-30.09.02.000	Патрубок	1	шт				
5	ЛО-30.00.00.800	Патрубок	1	шт				
7	ВО-30.26.00.001	Облицовка	1	шт				
8	ВО-30.26.00.002	Стойка задняя правая	1	шт				
10	ВО-30.16.00.004	Панель передняя для МСУ-02	1	шт				
11	ВО-30.16.00.005	Кронштейн	1	шт				
12	ВО-30.16.00.008	Стойка задняя левая	1	шт				
13	ВО-30.16.00.009	Накладка	1	шт				
14	ВО-30.16.00.011	Кронштейн	1	шт				
15	ВО-30.16.00.012	Накладка	1	шт				
20	ВО-30.09.00.001	Стойка передняя правая	1	шт				
22	ВО-30.09.00.005	Облицовка передняя нижняя	1	шт				
23	ВО-30.09.00.007	Облицовка боковая верхняя	1	шт				
24	ВО-30.09.00.008-01	Облицовка боковая	2	шт				
25	ВО-30.09.00.009	Облицовка задняя верхняя	1	шт				
26	ВО-30.09.00.011-01	Облицовка задняя	1	шт				
27	ВО-30.09.00.012-01	Коробка	1	шт				
28	ВО-30.09.00.014-01	Кронштейн	1	шт				
29	ВО-30.09.00.015-01	Швеллер	1	шт				
30	ВО-30.09.00.016	Облицовка верхняя	1	шт				
31	ВО-30.09.00.017	Ниша	1	шт				
32	ВО-30.09.00.018	Дверца	1	шт				
33	ВО-30.09.00.022	Стойка передняя левая для МТ6070iH	1	шт				
36	ВО-40.11.00.001	Швеллер	1	шт				
40	ВС-10.15.00.003	Кронштейн	1	шт				
42	Л10.06.00.025	Шайба	24	шт				
45		Болт М6-6gх12.56.019 ГОСТ 7798-70	16	шт				
46		Болт М6-6gх16.56.019 ГОСТ 7798-70	2	шт				
47		Болт М6-6gх20.56.019 ГОСТ 7798-70	2	шт				
48		Болт М6-6gх25.56.019 ГОСТ 7798-70	26	шт				
50		Винт В.М4-6gх30.56.016 ГОСТ 17473-80	2	шт				
52		Винт В.М5-6gх16.56.016 ГОСТ 17473-80	4	шт				
54		Винт с прессшайбой М5-6gх16 оцинк DIN967	12	шт				
56		Винт с прессшайбой М5-6gх30 оцинк DIN967	6	шт				
57		Винт с прессшайбой М5-6gх45 оцинк DIN967	8	шт				
60		Гайка М4-6Н.6.016 ГОСТ 5915-70	2	шт				
61		Гайка М5-6Н.6.016 ГОСТ 5915-70	4	шт				
62		Гайка М6-6Н.6.019 ГОСТ 5915-70	18	шт				
65		Шайба 4 65Г 016 ГОСТ 6402-70	2	шт				
66		Шайба 5 65Г 019 ГОСТ 6402-70	4	шт				
67		Шайба 6 65Г 019 ГОСТ 6402-70	44	шт				
70		Шайба А.6.02.0115 ГОСТ 11371-78	4	шт				
73		Микровыключатель MN-5161 Фирма "MAXTECH"	1	шт				
75		Заклепка-гайка MFX шестигранная 23H04KVO25	4	шт				

Зип Общепит
vsezip.ru
+7(812)987-08-81

Позиция	Обозначение	Наименование	Кол-во	Един. изм.	Изменения	Дата изменений	Взаимозаменяемость	Примечание
76		Заклепка-гайка MFX шестигранная 23H05KVO25	32	шт				
77		Заклепка-гайка MFX шестигранная 23H06KVO25	28	шт				
80		Заклепка MFX 10414008 4,0x8,0	12	шт				
81		Заклепка MFX 10415008 5,0x8,0	5	шт				

Зип Общепит
vsezip.ru
+7(812)987-08-81

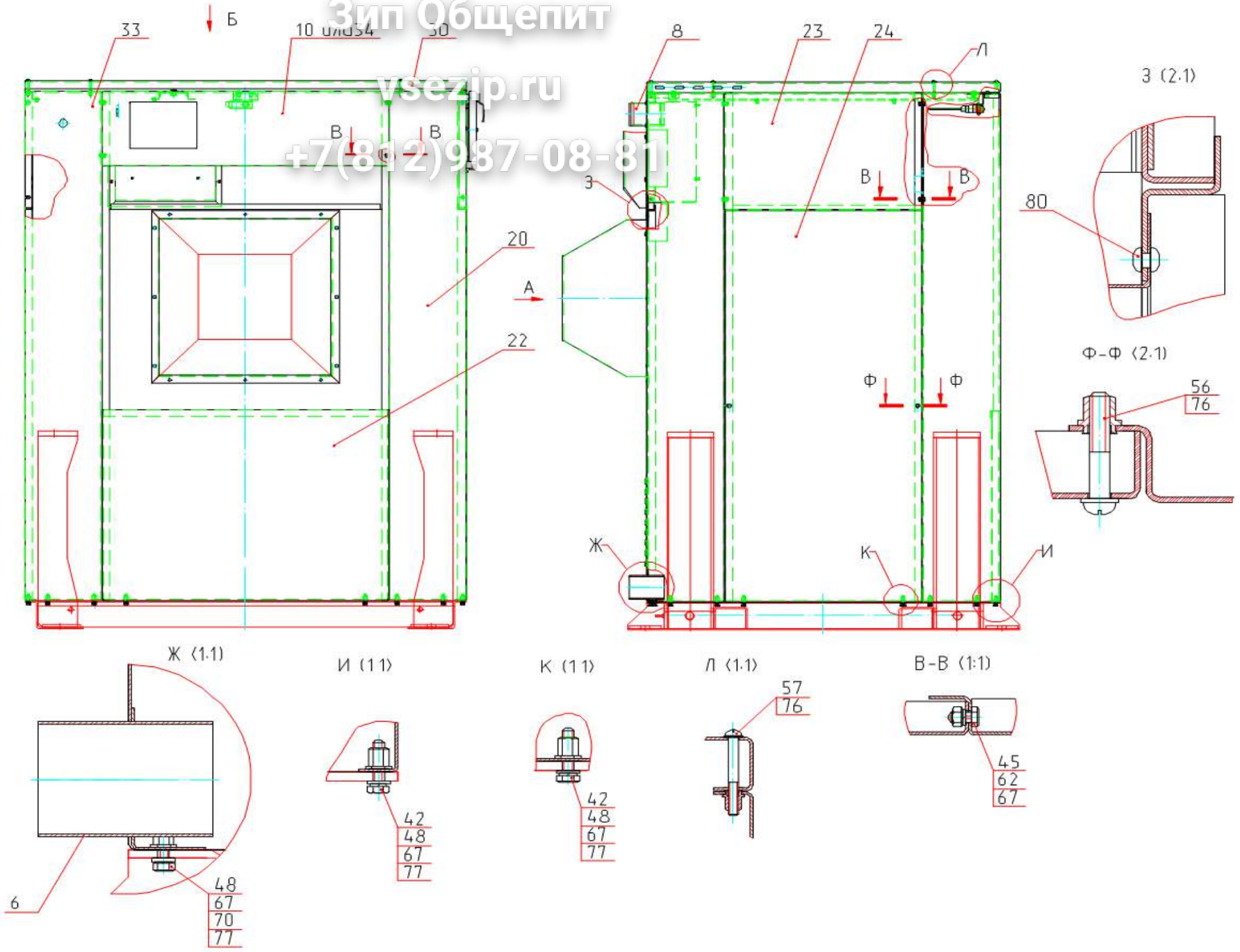

Зип Общепит
vsezip.ru
+7(812)987-08-81

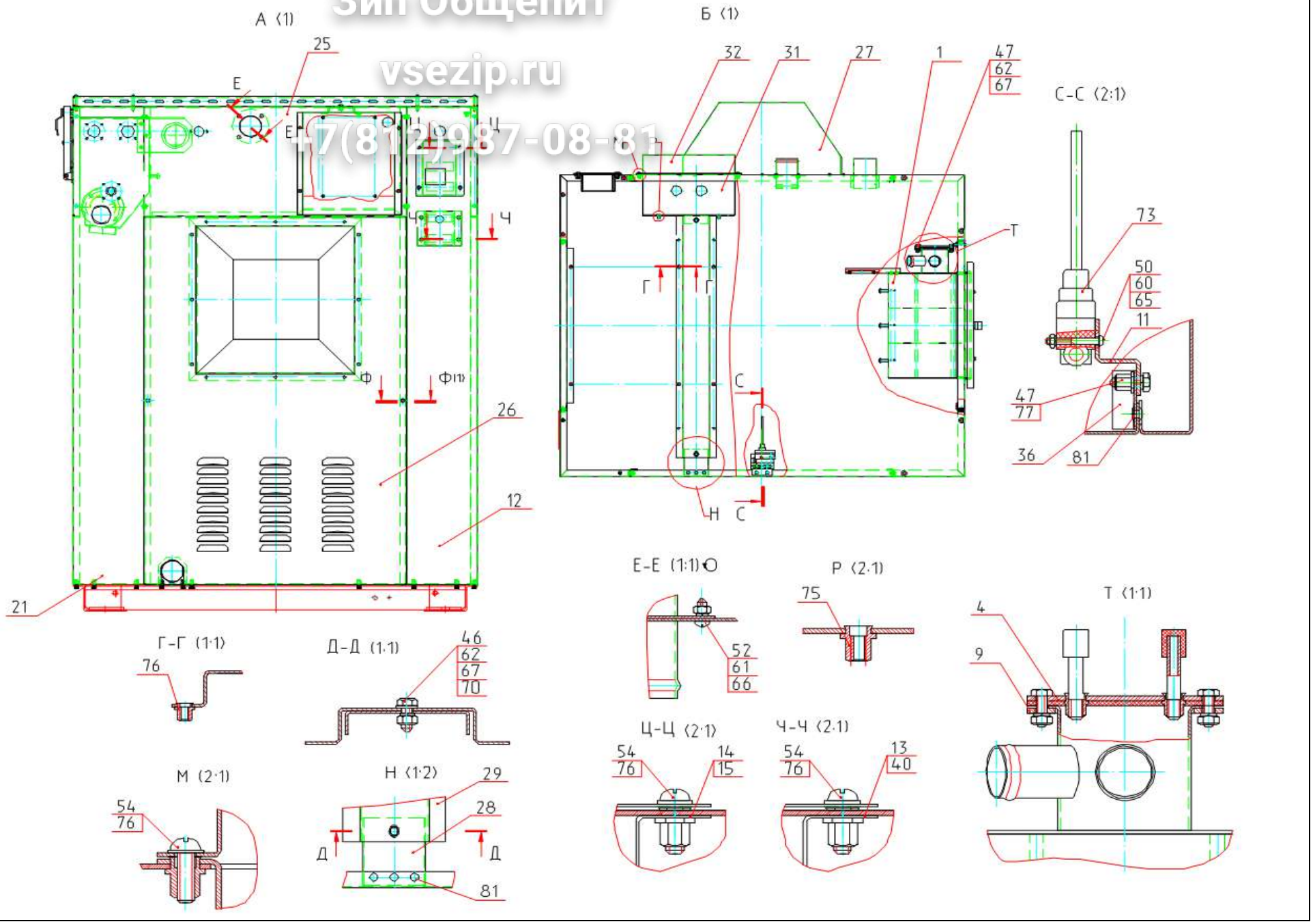

ВО-30.16.00.000 -03 - Облицовки до 1.09.17 г.

Зип Общепит
vsezip.ru
+7(812)987-08-81

Позиция	Обозначение	Наименование	Кол-во	Един. изм.	Изменения	Дата изменений	Взаимозаменяемость	Примечание
1	ВО-30.16.01.000	Дозатор	1	шт				
4	ВО-30.16.01.700	Переходник	1	шт				
6	ВО-30.09.02.000	Патрубок	1	шт				
8	ЛО-30.00.00.800	Патрубок	1	шт				
9	ВО-30.16.00.001	Полукольцо прижимное	2	шт				
10	ВО-30.16.00.004	Панель передняя для МСУ 402	1	шт				
11	ВО-30.16.00.005	Кронштейн	1	шт				
12	ВО-30.16.00.008	Стойка задняя левая	1	шт	ВО-30.71-16	11.03.16 г.		
					ВО-30.77-17	22.05.17 г.		с 610 з/н
13	ВО-30.16.00.009	Накладка	1	шт				
14	ВО-30.16.00.011	Кронштейн	1	шт				
15	ВО-30.16.00.012	Накладка	1	шт				
20	ВО-30.09.00.001	Стойка передняя правая	1	шт	ВО-30.77-17	22.05.17 г.		с 610 з/н
21	ВО-30.09.00.003	Стойка задняя правая	1	шт	ВО-30.77-17	22.05.17 г.		с 610 з/н
22	ВО-30.09.00.005	Облицовка передняя нижняя	1	шт				
23	ВО-30.09.00.007	Облицовка боковая верхняя	1	шт				
24	ВО-30.09.00.008-01	Облицовка боковая	2	шт	ВО-30.77-17	22.05.17 г.		с 610 з/н
25	ВО-30.09.00.009	Облицовка задняя верхняя	1	шт				
26	ВО-30.09.00.011-01	Облицовка задняя	1	шт	ВО-30.77-17	22.05.17 г.		с 610 з/н
27	ВО-30.09.00.012-01	Коробка	1	шт				
28	ВО-30.09.00.014-01	Кронштейн	1	шт				
29	ВО-30.09.00.015-01	Швеллер	1	шт				
30	ВО-30.09.00.016	Облицовка верхняя	1	шт				
31	ВО-30.09.00.017	Ниша	1	шт	ВО-30.80-17	25.08.17 г		
32	ВО-30.09.00.018	Дверца	1	шт				
33	ВО-30.09.00.022	Стойка передняя левая для МТ6070iH	1	шт	ВО-30.77-17	22.05.17 г.		с 610 з/н
36	ВО-40.11.00.001	Швеллер	1	шт				
40	ВС-10.15.00.003	Кронштейн	1	шт				
42	Л10.06.00.025	Шайба	24	шт				
45		Болт М6-6gх12.56.019 ГОСТ 7798-70	16	шт				
46		Болт М6-6gх16.56.019 ГОСТ 7798-70	2	шт				
47		Болт М6-6gх20.56.019 ГОСТ 7798-70	6	шт				
48		Болт М6-6gх25.56.019 ГОСТ 7798-70	26	шт				
50		Винт В.М4-6gх30.56.016 ГОСТ 17473-80	2	шт				
52		Винт В.М5-6gх16.56.016 ГОСТ 17473-80	4	шт				
54		Винт с прессшайбой М5-6gх16 оцинк DIN967	12	шт				
~~56~~		~~Винт с прессшайбой М5-6gх30 оцинк DIN967~~	~~18~~	~~шт~~	ВО-30.77-17	22.05.17 г.		с 610 з/н
56		Винт с прессшайбой М5-6gх30 оцинк DIN967	6	шт				
57		Винт с прессшайбой М5-6gх45 оцинк DIN967	8	шт				
60		Гайка М4-6Н.6.016 ГОСТ 5915-70	2	шт				
61		Гайка М5-6Н.6.016 ГОСТ 5915-70	4	шт				
62		Гайка М6-6Н.6.019 ГОСТ 5915-70	22	шт				
65		Шайба 4 65Г 016 ГОСТ 6402-70	2	шт				
66		Шайба 5 65Г 019 ГОСТ 6402-70	4	шт				

ВО-30.16.00.000 -03 - Облицовки до 1.09.17 г.

Зип Общепит
vsezip.ru
+7 (812) 327-08-81

Позиция	Обозначение	Наименование	Кол-во	Един. изм.	Изменения	Дата изменений	Взаимозаменяемость	Примечание
67		Шайба 6 65Г 019 ГОСТ 6402-70	48	шт				
70		Шайба А.6.02.0115 ГОСТ 11371-78	4	шт				
73		Микровыключатель MN-5161 Фирма "MAXTECH"	1	шт				
75		Заклепка-гайка MFX шестигранная 23H04KVO25	4	шт				
~~76~~		~~Заклепка-гайка MFX шестигранная 23H05KVO25~~	~~44~~	~~шт~~	ВО-30.77-17	22.05.17 г.		с 610 з/н
76		Заклепка-гайка MFX шестигранная 23H05KVO25	44	шт				
77		Заклепка-гайка MFX шестигранная 23H06KVO25	28	шт				
80		Заклепка MFX 10414008 4,0x8,0	12	шт				
81		Заклепка MFX 10415008 5,0x8,0	5	шт				

Зип Общепит
vsezip.ru
+7(812)987-08-81

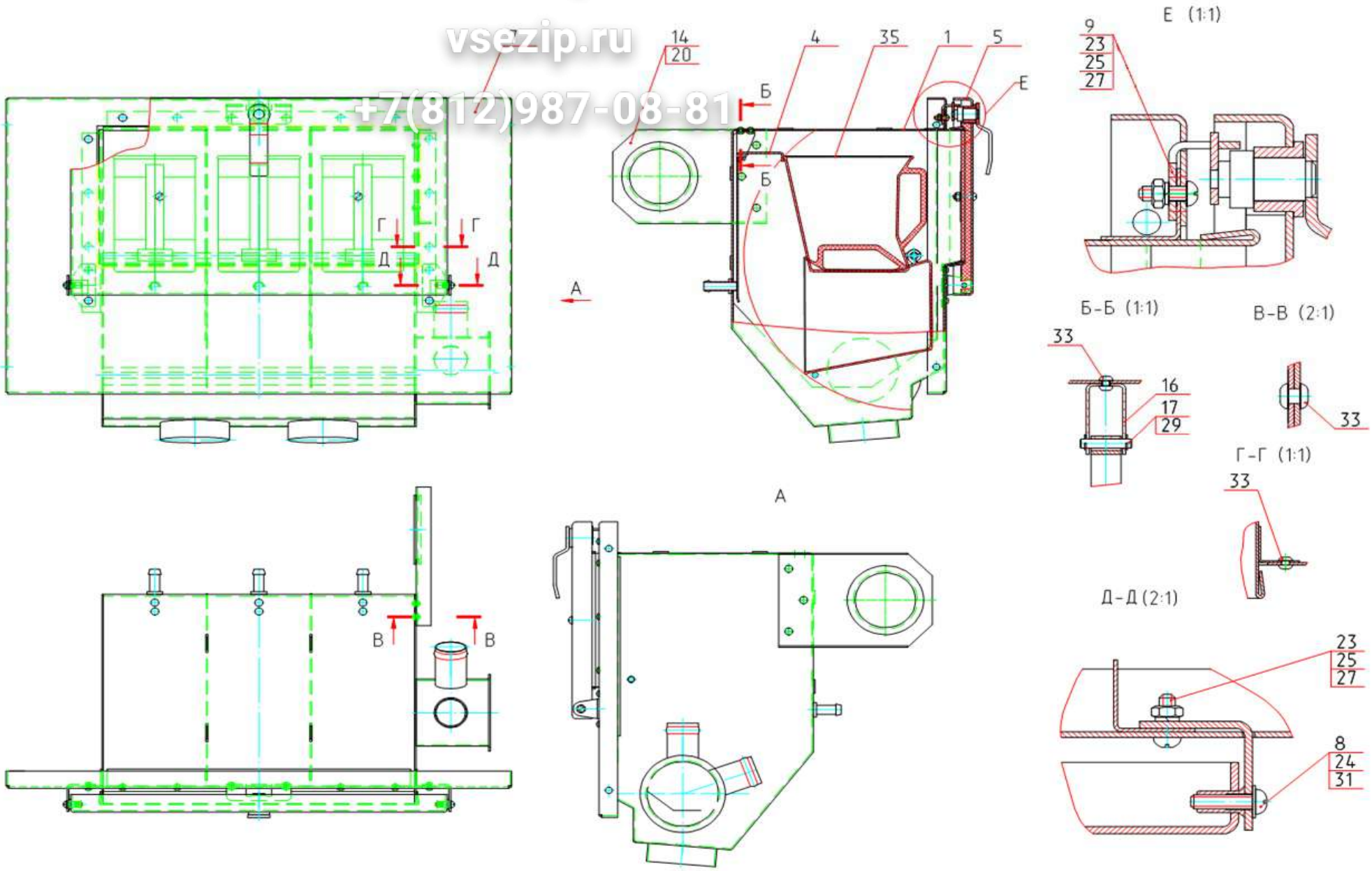

ВО-30.16.01.000 - Дозатор до 1.09.17 г.

Зип Общепит
vsezip.ru
+7(812)987-08-81

Позиция	Обозначение	Наименование	Кол-во	Един. изм.	Изменения	Дата изменений	Взаимозаменяемость	Примечание
1	ВО-30.16.01.100	Корпус	1	шт				
4	ЛО-30.08.04.000	Коромысло	3	шт				
5	ЛО-30.08.06.000	Крышка дозатора	1	шт				
7	ВО-30.16.01.001	Облицовка	1	шт				
8	ВО-30.16.01.002	Кронштейн	2	шт				
9	ВО-30.16.01.003	Скоба	1	шт				
14	ВО-30.09.01.001	Кронштейн	1	шт				
16	ЛО-30.08.00.001	Скоба	3	шт				
17	ЛО-30.03.00.007	Ось	3	шт				
20	ЛО-7.00.00.015	Сальник	1	шт				
23		Винт В.М4-6gх12.56.016 ГОСТ 17473-80	6	шт				
24		Винт с прессшайбой М4-6gх16 оцинк DIN967	2	шт				
25		Гайка М4-6Н.6.016 ГОСТ 5915-70	6	шт				
27		Шайба 4 65Г 016 ГОСТ 6402-70	6	шт				
~~29~~		~~Шплинт 2х10.0115 ГОСТ 397-79~~	~~6~~	~~шт~~	ВО-30.66-15	22.05.15 г.		
29		Шплинт 2х10.нерж. А2 DIN 94	6	шт				
31		Заклепка-гайка MFX 23M04VO35	2	шт				
33		Заклепка MFX 10314008 4,0х8,0	19	шт				
35		Кружка дозатора XGQ-50-06C-03	3	шт				

Зип Общепит
vsezip.ru
+7(812)987-08-81

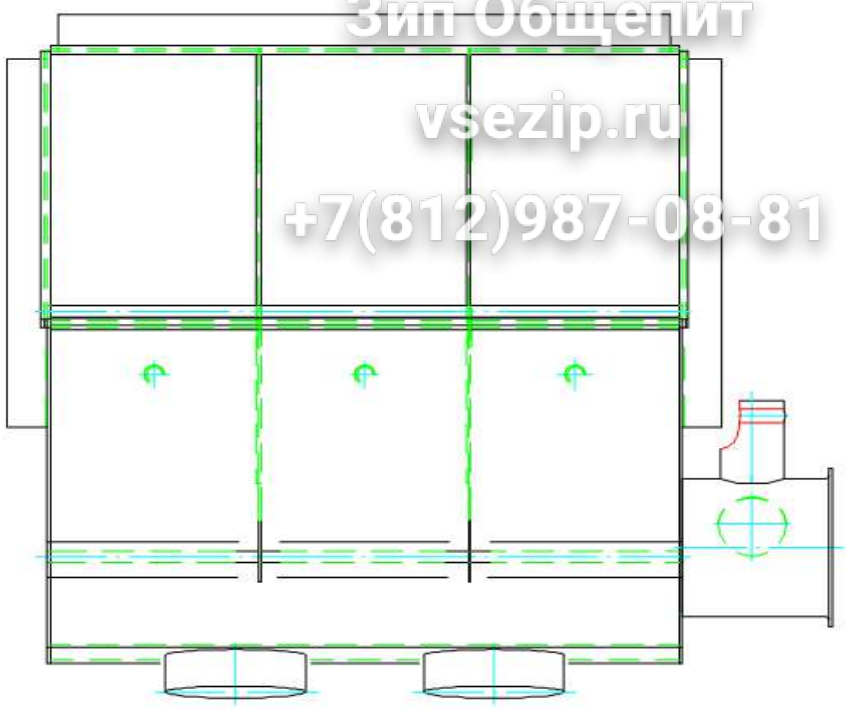

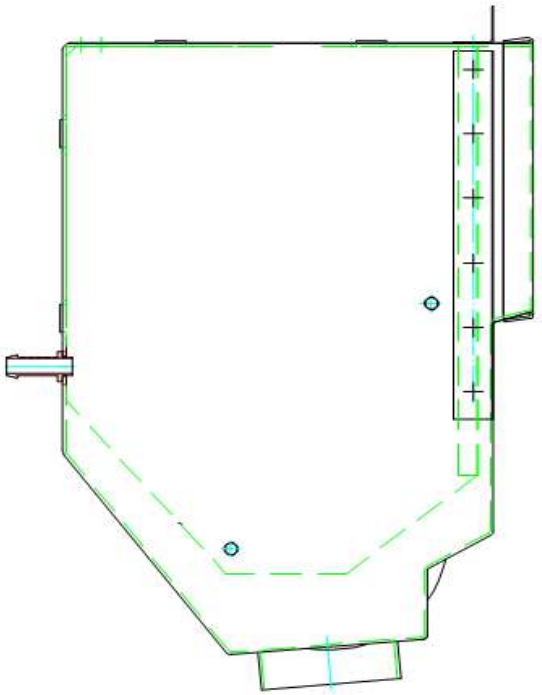

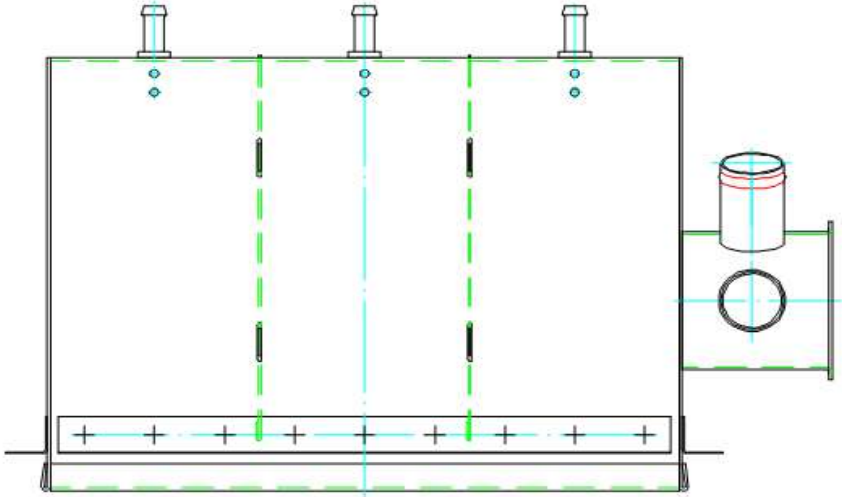

ВО-30.16.01.100 - Корпус до 1.09.17 г.

Позиция	Обозначение	Наименование	Кол-во	Един. изм.	Изменения	Дата изменений	Взаимозаменяемость	Примечание
	ВО-30.16.01.100	Корпус						

Зип Общепит
vsezip.ru
+7(812)987-08-81

Зип Общепит
vsezip.ru
+7(812)987-08-81

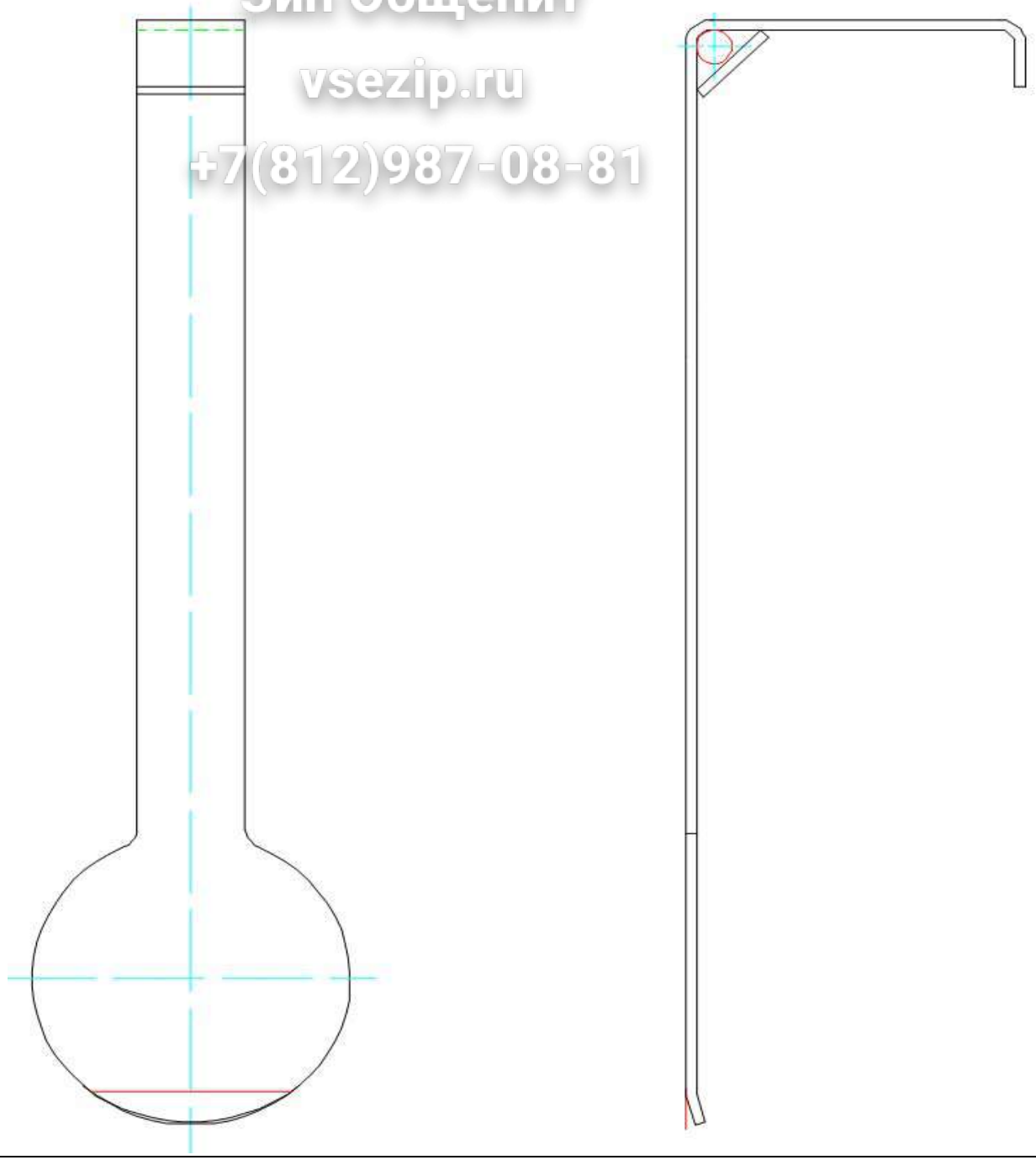

ЛО-30.08.04.000 - Коромысло

Позиция	Обозначение	Наименование	Количество	Един. изм.	Изменения	Дата изменений	Взаимозаменяемость	Примечание
	ЛО-30.08.04.000	Коромысло						

ЗипОбщепит
vsezip.ru
+7(812)987-08-81

Зип Общепит
vsezip.ru
+7(812)987-08-81

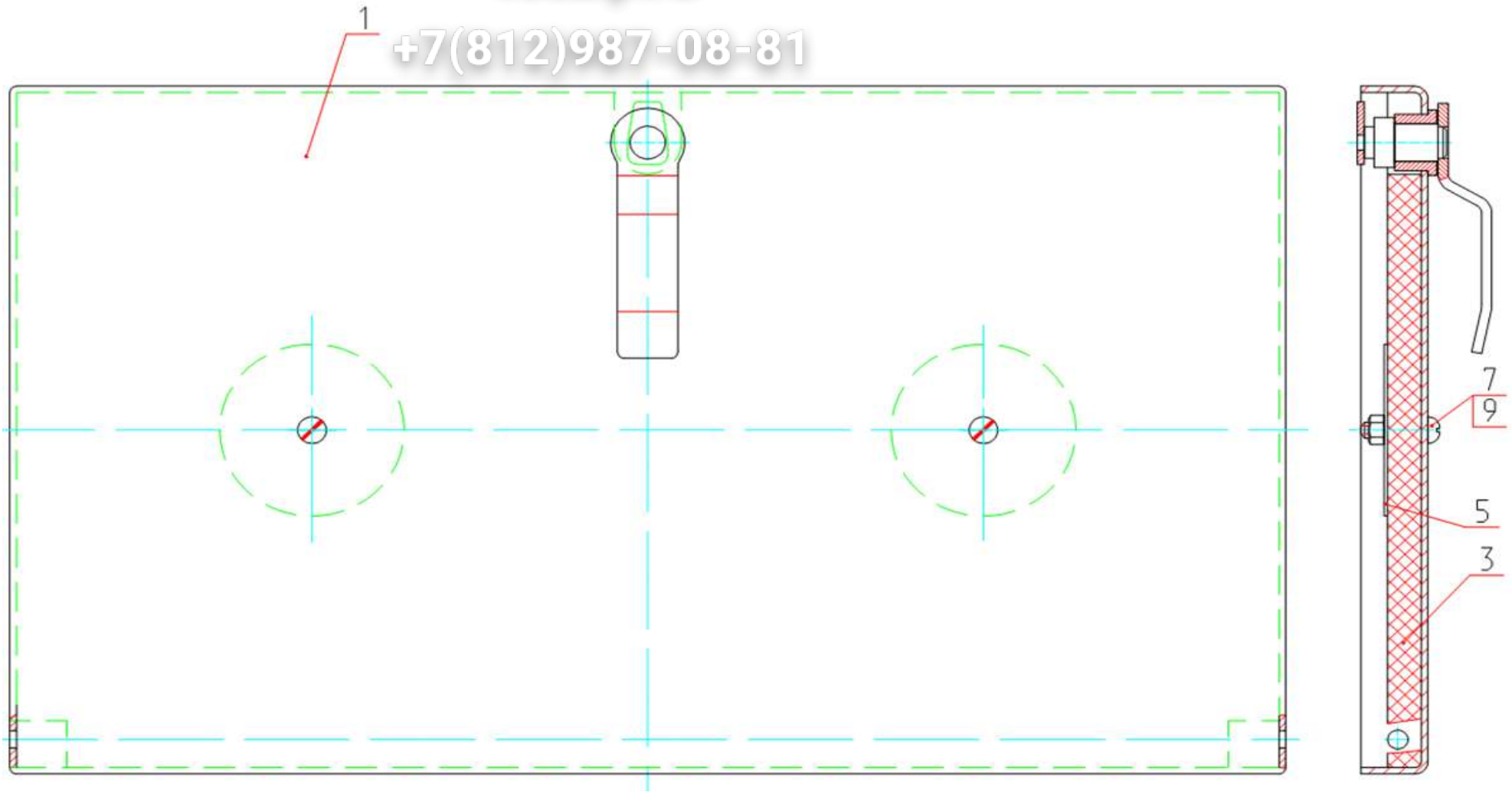

ЛО-30.08.06.000 - Крышка дозатора до 1.09.17 г.

Позиция	Обозначение	Наименование	Кол-во	Ед. изм.	Изменения	Дата изменений	Взаимозаменяемость	Примечание
1	ЛО-30.08.06.100	Каркас	1	шт				
3	ЛО-30.08.02.001	Уплотнение	1	шт				
5	Л10.35.03.003	Шайба	2	шт				
7		Винт с пол гол А2 М5х20 DIN 7985	2	шт				
9		Гайка М5 нерж. А2 DIN 934	2	шт				

Зип Общепит
vsezip.ru
+7(812)987-08-81

Зип Общепит
vsezip.ru
+7(812)987-08-81

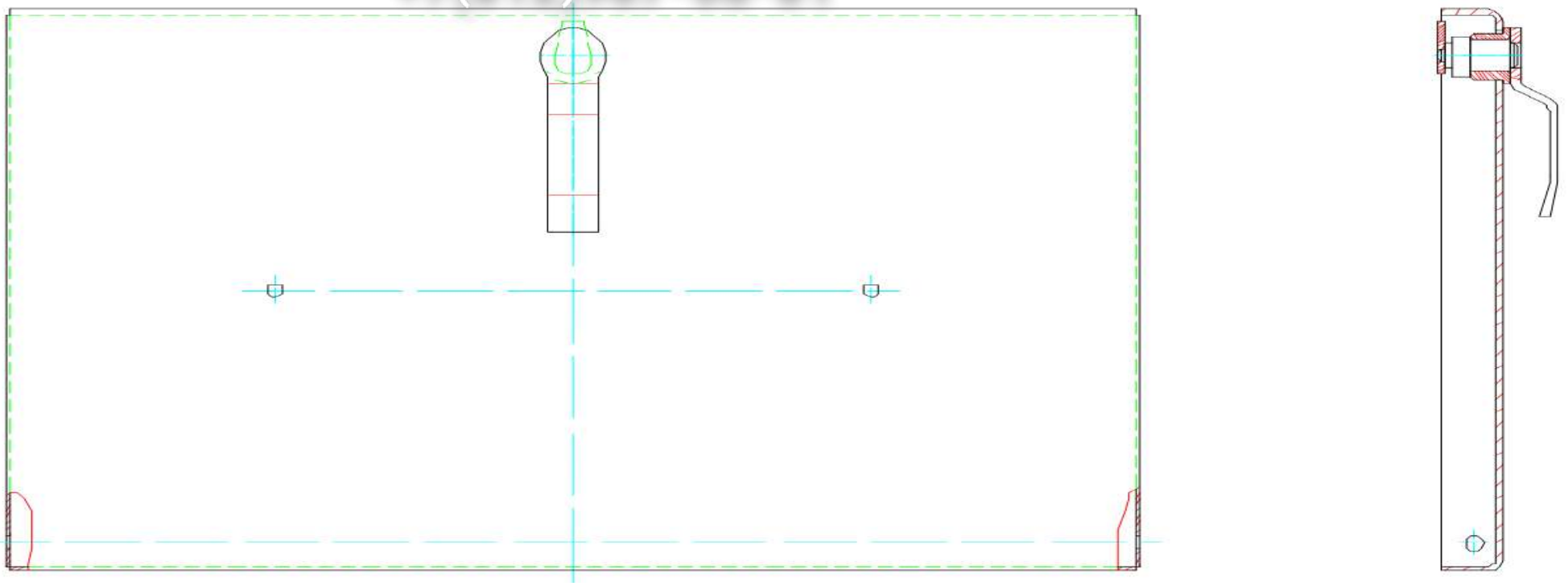

ЛО-30.08.06.100 - Каркас до 1.09.17 г.

Позиция	Обозначение	Наименование	Кол-во	Един. изм.	Изменения	Дата изменений	Взаимозаменяемость	Примечание
	ЛО-30.08.06.100	Каркас						

Зип Общепит
vsezip.ru
+7(812)987-08-81

Зип Общепит
vsezip.ru
+7(812)987-08-81

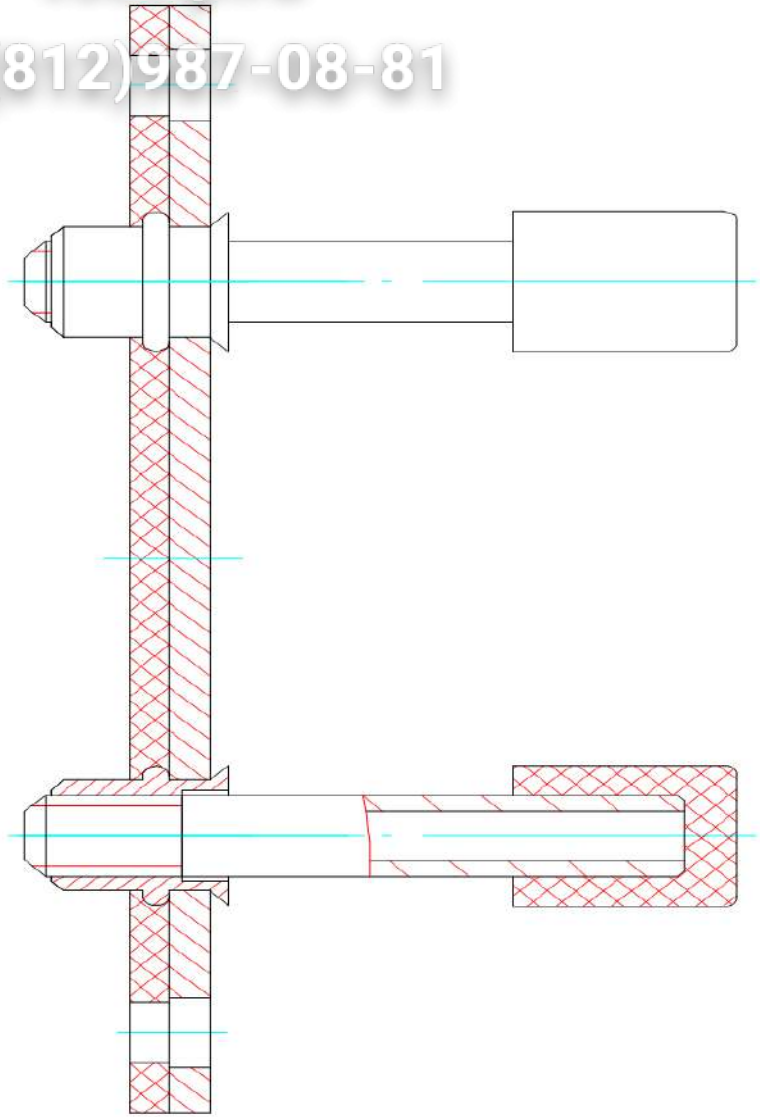

ВО-30.16.01.700 - Переходник до 1.09.17 г.

Позиция	Обозначение	Наименование	Кол-во	Един. Изм.	Изменения	Дата изменений	Взаимозаменяемость	Примечание
	ВО-30.16.01.700	Переходник						

Зип Общение
vsezip.ru
+7(812)987-08-81

Зип Общепит
vsezip.ru
+7(812)987-08-81

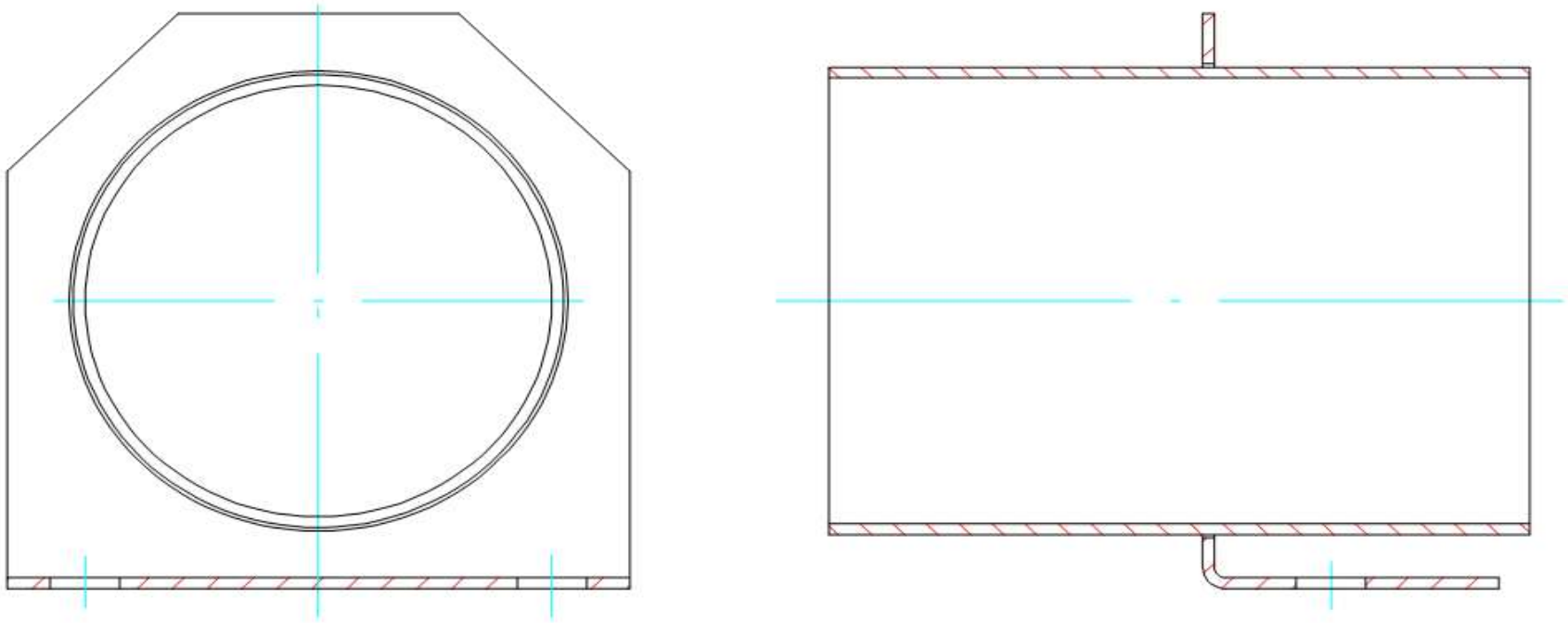

ВО-30.09.02.000 - Патрубок

Позиция	Обозначение	Наименование	Кол-во	Един. изм.	Изменения	Дата изменений	Взаимозаменяемость	Примечание
	ВО-30.09.02.000	Патрубок						

Зип Общепит
vsezip.ru
+7(812)987-08-81

Зип Общепит
vsezip.ru
+7(812)987-08-81

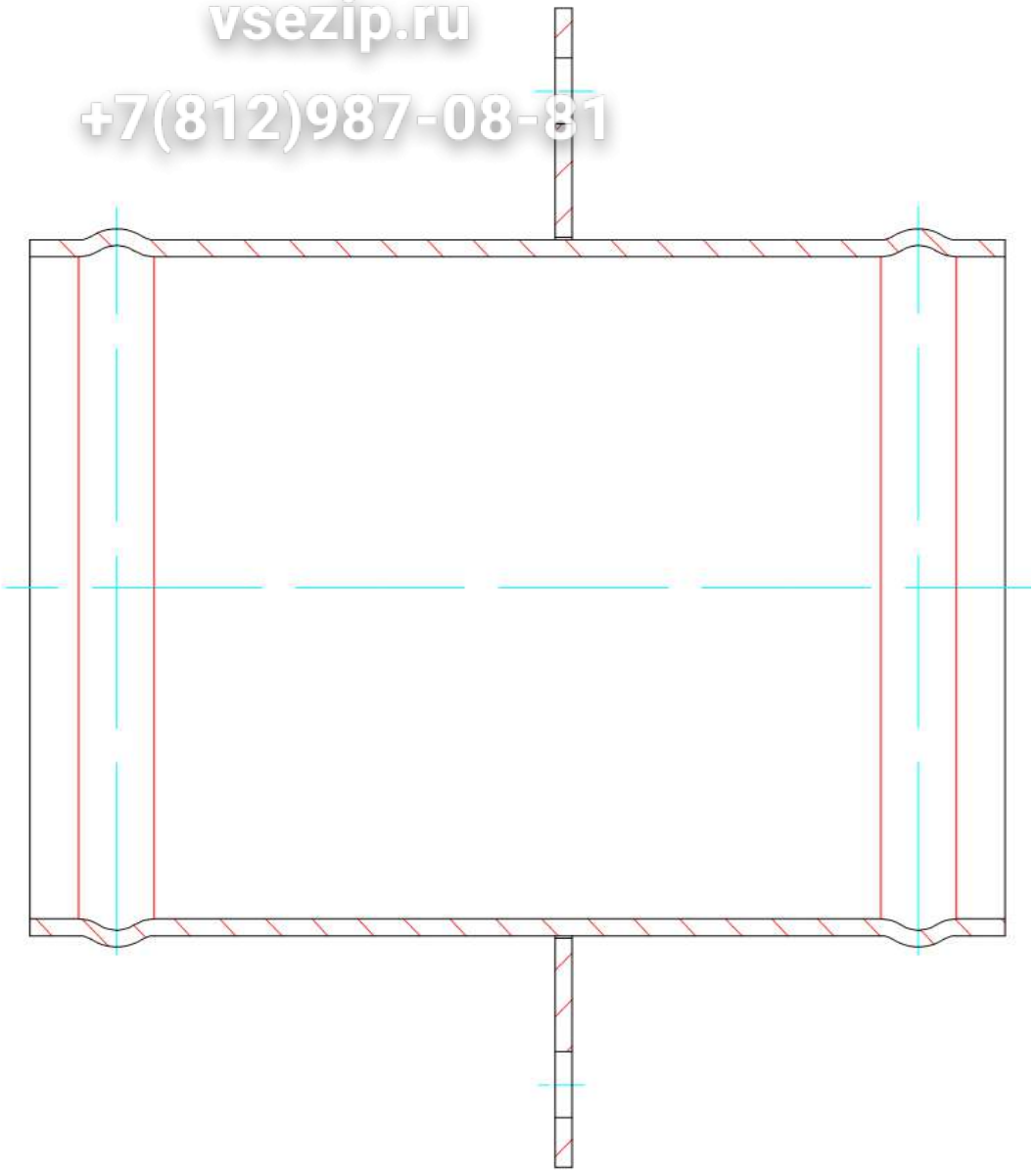

ЛО-30.00.00.800 - Патрубок

Позиция	Обозначение	Наименование	Кол-во	Един. изм.	Изменения	Дата изменений	Взаимозаменяемость	Примечание
	ЛО-30.00.00.800	Патрубок						

Зип Общепит
vsezip.ru
+7(812)987-08-81

Зип Общепит
vsezip.ru
+7(812)987-08-81

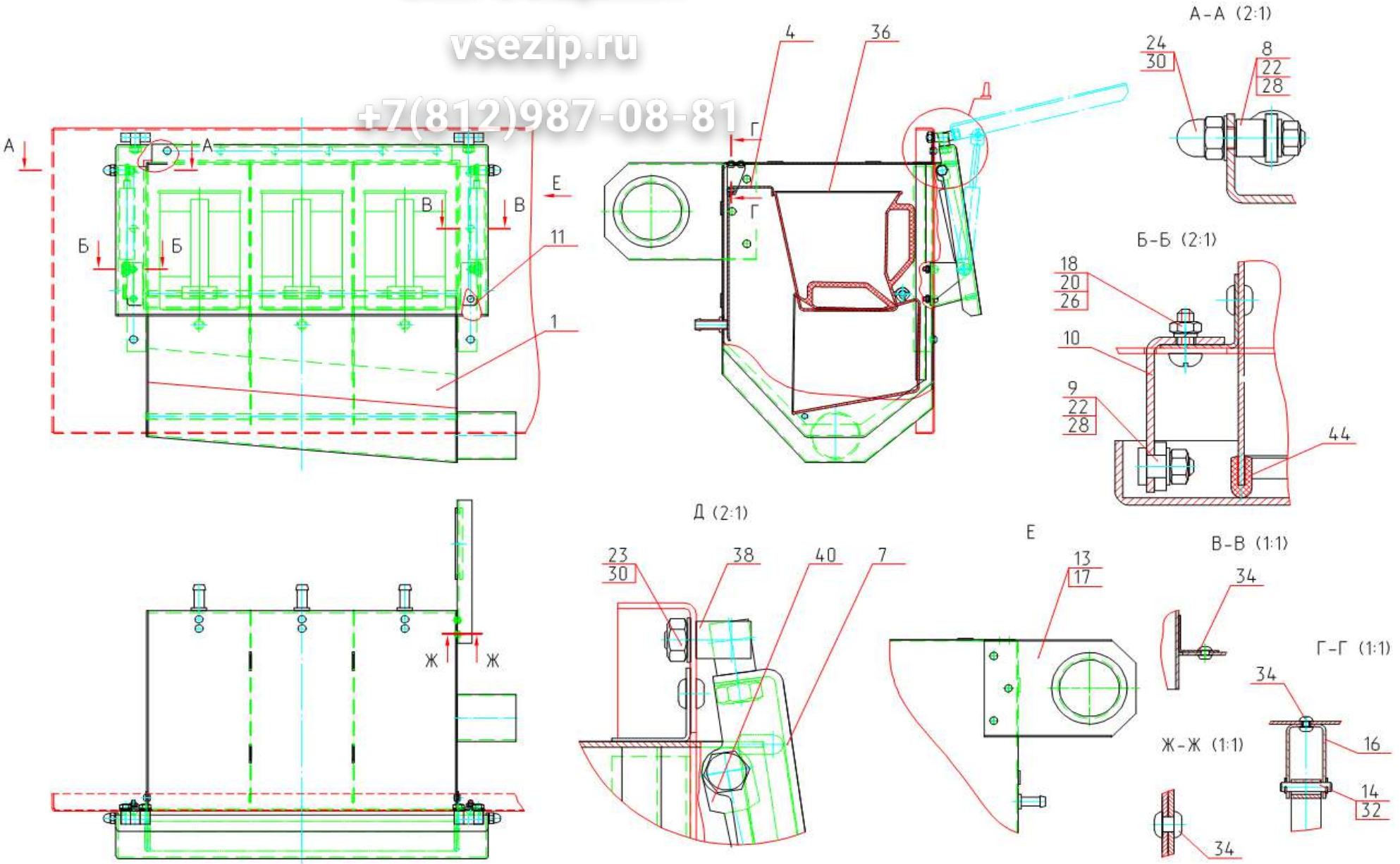

ВО-30.27.00.000 - Дозатор с 1.09.17 г.

Позиция	Обозначение	Наименование	Кол-во	Един. изм.	Изменения	Дата изменений	Взаимозаменяемость	Примечание
1	ВО-30.27.01.000	Корпус дозатора	1	шт				
4	ЛО-30.08.04.000	Коромысло	3	шт				
7	ЛБ-30.29.00.001	Крышка	1	шт				
8	ЛБ-30.29.00.002	Ось	2	шт				
9	ЛБ-30.29.00.003	Ось	2	шт				
10	ЛБ-30.29.00.004	Кронштейн	1	шт				
11	ЛБ-30.29.00.004-01	Кронштейн	1	шт				
13	ВО-30.09.01.001	Кронштейн	1	шт				
14	ЛО-30.03.00.007	Ось	3	шт				
16	ЛО-30.08.00.001	Скоба	3	шт				
17	ЛО-7.00.00.015	Сальник	1	шт				
18		Винт В.М4-6gх12.56.016 ГОСТ 17473-80	4	шт				
20		Гайка М4-6Н.6.016 ГОСТ 5915-70	4	шт				
22		Гайка М5-6Н.6.016 ГОСТ 5915-70	4	шт				
23		Гайка М6-6Н.6.019 ГОСТ 5915-70	6	шт				
24		Гайка М6 DIN1587	2	шт				
26		Шайба 4 65Г 016 ГОСТ 6402-70	4	шт				
28		Шайба 5.06.016 ГОСТ 11371-78	4	шт				
30		Шайба веерная 6 нерж А2 наружн зуб DIN 6798	8	шт				
32		Шплинт 2х10 нерж. А2 DIN94	6	шт				
34		Заклепка MFX 10314008 4,0х8,0	21	шт				
36		Кружка дозатора XGQ-50-06C-03	3	шт				
38		Петля 90-3-4 "Mesan"	2	шт				
40		Пружина газовая 16-1-78-45-A17-B17/50N 016 25008 "SUS	2	шт				
44		Профиль силиконовый 91 НИИРП ТУ2500-281-00152106-9	1,1	м				

Зип Общепит
vsezip.ru
+7(812)987-08-81

Зип Общепит
vsezip.ru
+7(812)987-08-81

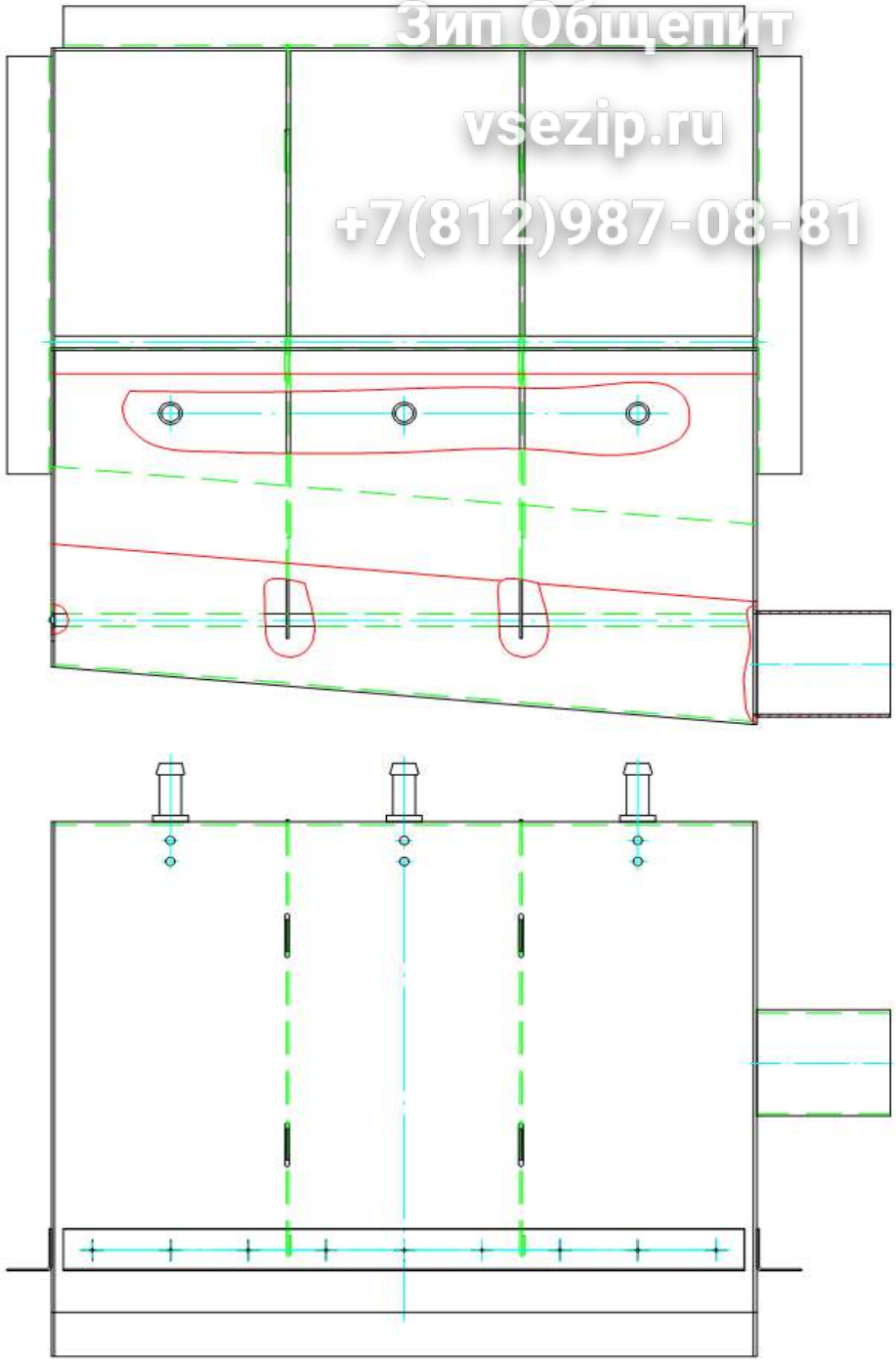

ВО-30.27.01.000 - Корпус дозатора с 1.09.17 г.

Позиция	Обозначение	Наименование	Кол-во	Един. изм.	Изменения	Дата изменений	Взаимозаменяемость	Примечание
	ВО-30.27.01.000	Корпус дозатора						

Зип Общепит
vsezip.ru
+7(812)987-08-81

Зип Общепит
vsezip.ru
+7(812)987-08-81

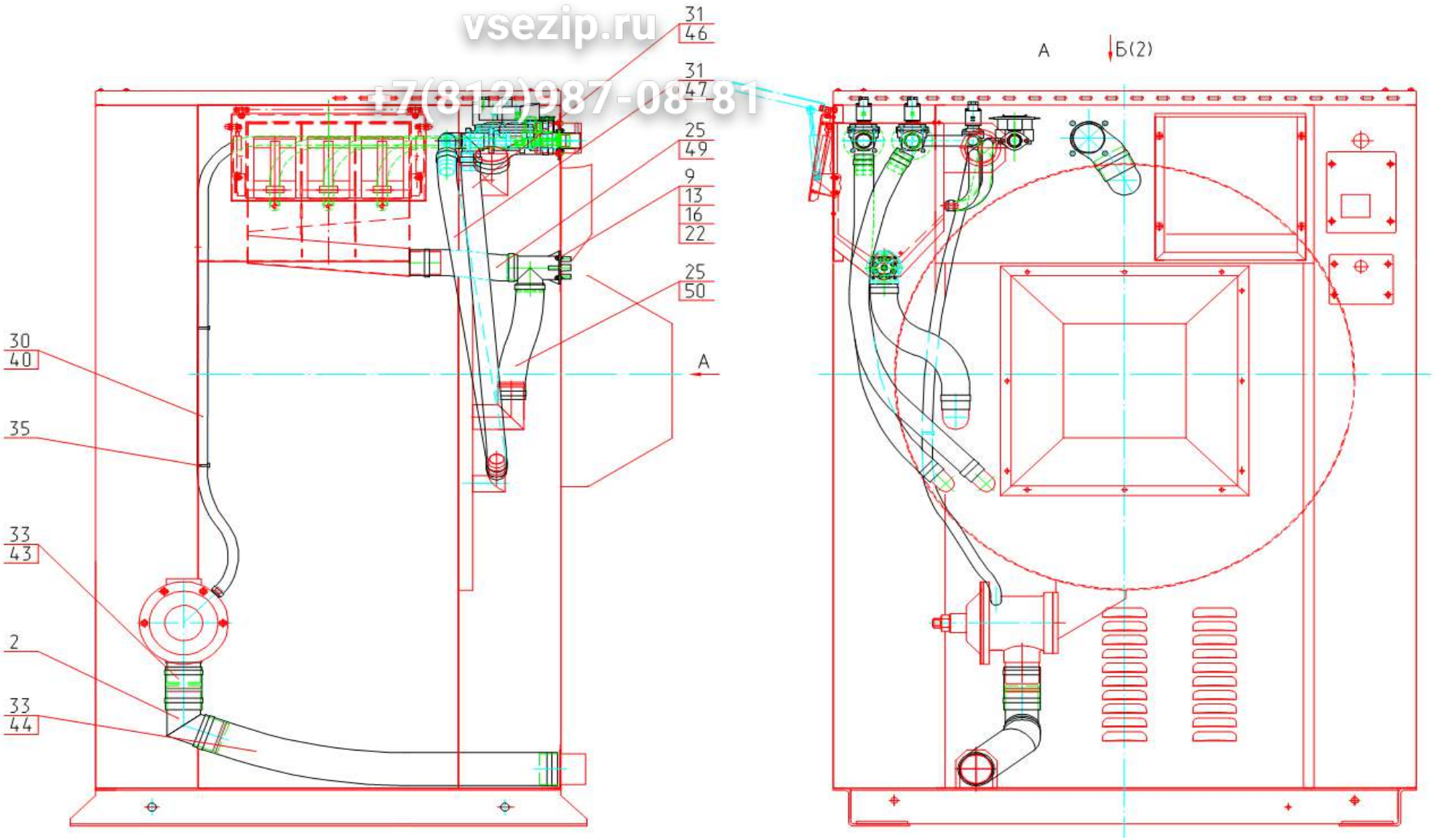

Зип Общепит
vsezip.ru
+7(812)987-08-81

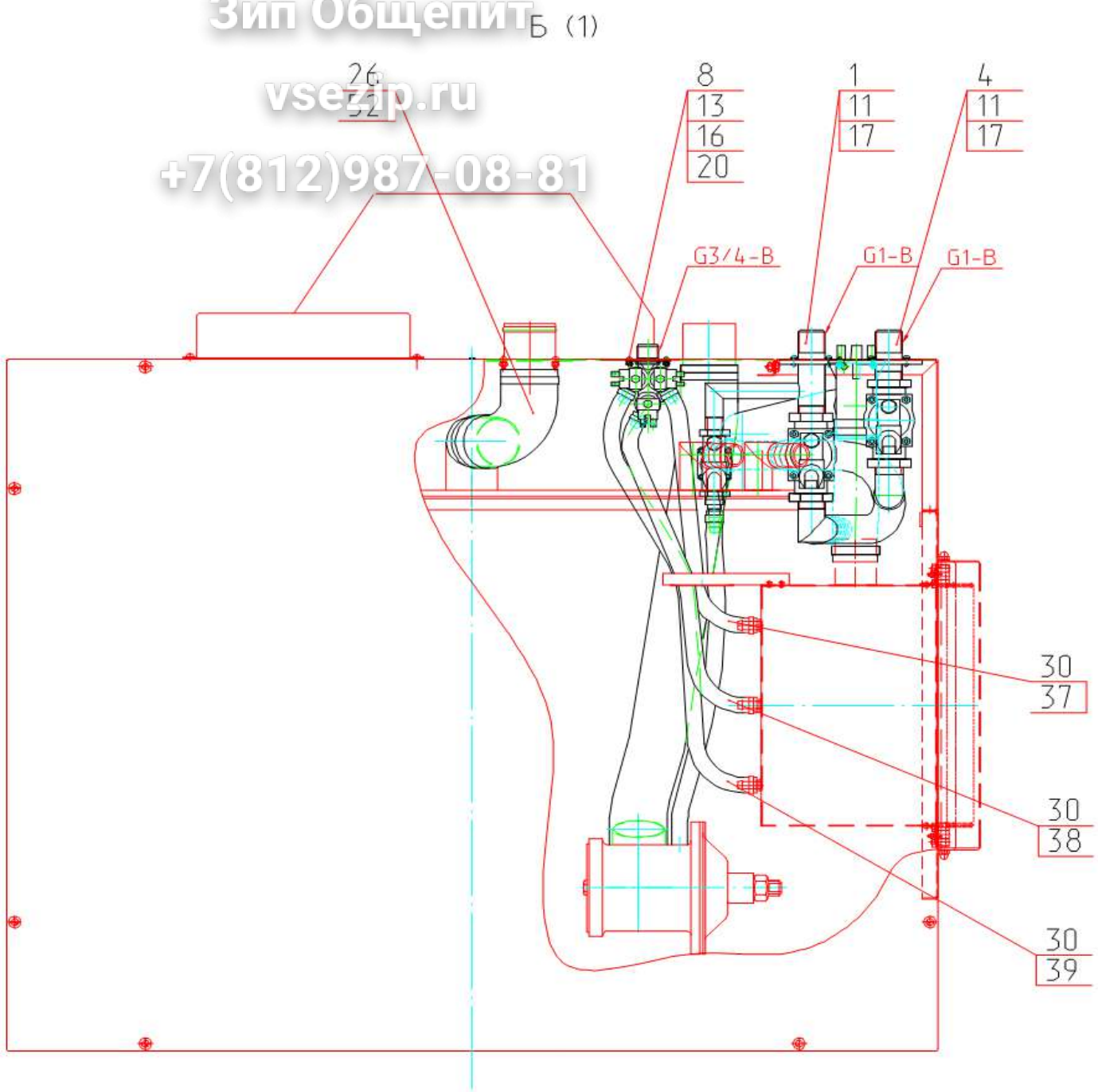

ВО-30.29.00.000 - Разводка трубопроводов с 1.09.17 г.

Позиция	Обозначение	Наименование	Кол-во	Един. изм.	Изменения	Дата изменений	Взаимозаменяемость	Примечание
1	ВО-30.06.00.100	Система подвода холодной воды	1	шт				
2	ВО-30.06.00.200	Угольник	1	шт				
4	ЛБ-30.00.00.700	Система подачи воды	1	шт				
8		Винт В.М4-6gх10.56.016 ГОСТ 17473-80	2	шт				
9		Винт В.М4-6gх12.56.016 ГОСТ 17473-80	4	шт				
11		Винт В.М5-6gх12.56.016 ГОСТ 17473-80	3	шт				
13		Гайка М4-6Н.6.016 ГОСТ 5915-70	6	шт				
16		Шайба 4 65Г 016 ГОСТ 6402-70	6	шт				
17		Шайба 5 65Г 019 ГОСТ 6402-70	8	шт				
20		Клапан эл магн КЭН-3; 50Па-10МПа	1	шт				
22		Смеситель моющих 223/00250/00	1	шт				
25		Хомут проволочный СПИРО 55 мм М6х50	4	шт				
26		Хомут проволочный СПИРО 68 мм М6х60	2	шт				
30		Хомут червячный 16-28 "Геми Рус"	8	шт				
31		Хомут червячный 25-40 "Геми Рус"	4	шт				
33		Хомут червячный 60-80 "Геми Рус"	4	шт				
35		Хомут 140х3,6	2	шт				
37		Рукав 12х20-1,0 рез нап с нитян усил ГОСТ 10362-76	0,6	м				
38		Рукав 12х20-1,0 рез нап с нитян усил ГОСТ 10362-76	0,7	м				
39		Рукав 12х20-1,0 рез нап с нитян усил ГОСТ 10362-76	0,8	м				
40		Рукав 12х20-1,0 рез нап с нитян усил ГОСТ 10362-76	1,8	м				
43		Рукав дюритовый 40У-65-3 ТУ0056016-87	0,09	м				
44		Рукав дюритовый 40У-65-3 ТУ0056016-87	1,3	м				
46		Рукав 32х2.9 "NETTUNO SE"	0,85	м				
47		Рукав 32х2.9 "NETTUNO SE"	0,95	м				
49		Рукав VULCANO PU 09H ф51х0,9х3,2 "Гумис"	0,3	м				
50		Рукав VULCANO PU 09H ф51х0,9х3,2 "Гумис"	0,5	м				
52		Рукав VULCANO PU 09H ф63х0,9х3,2 "Гумис"	0,3	м				

Зип Общепит
vsezip.ru
8(812)987-08-81

Зип Общепит
vsezip.ru
+7(812)987-08-81

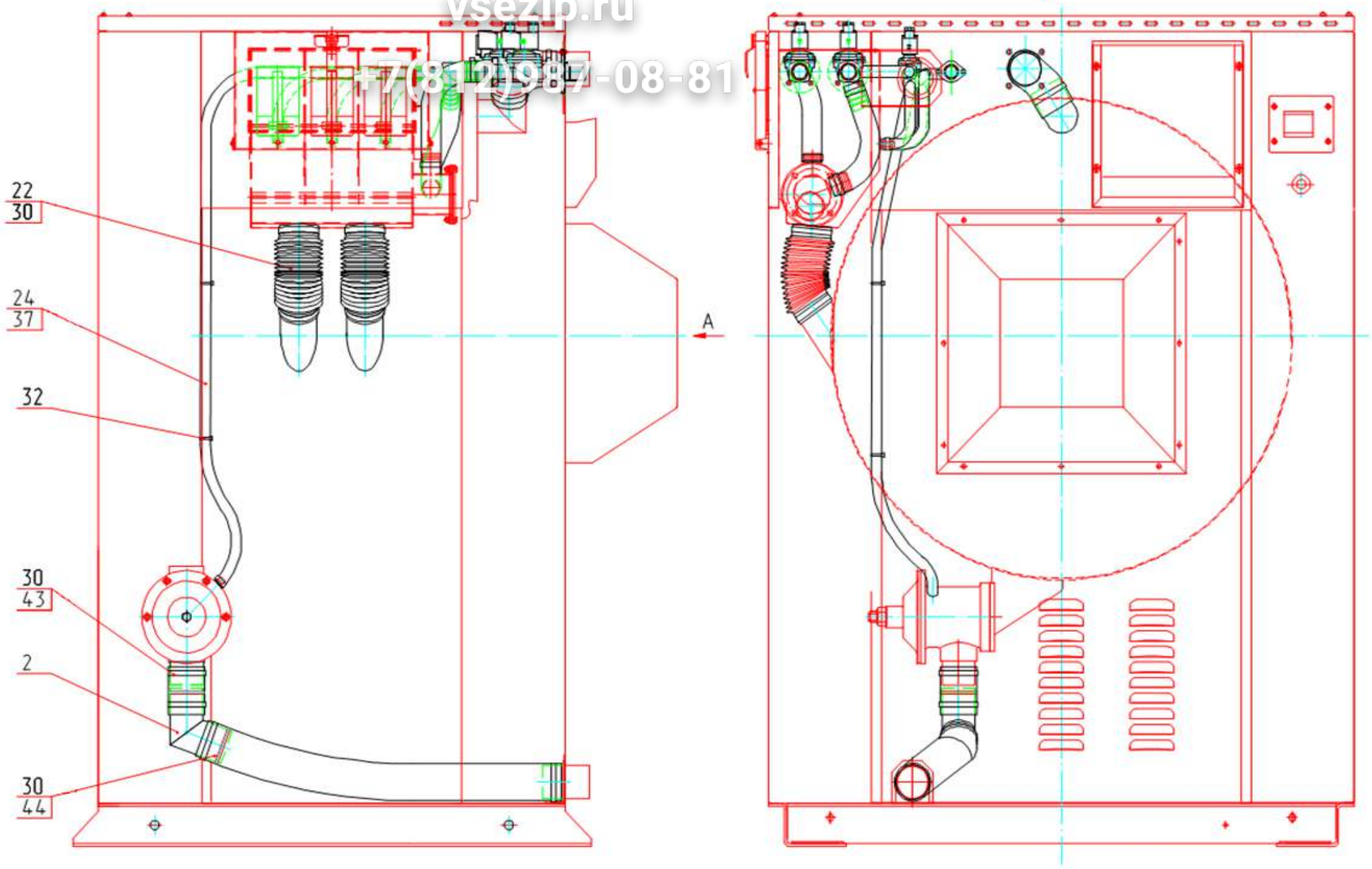

Зип Общепит
vsezip.ru
+7(812)987-08-81

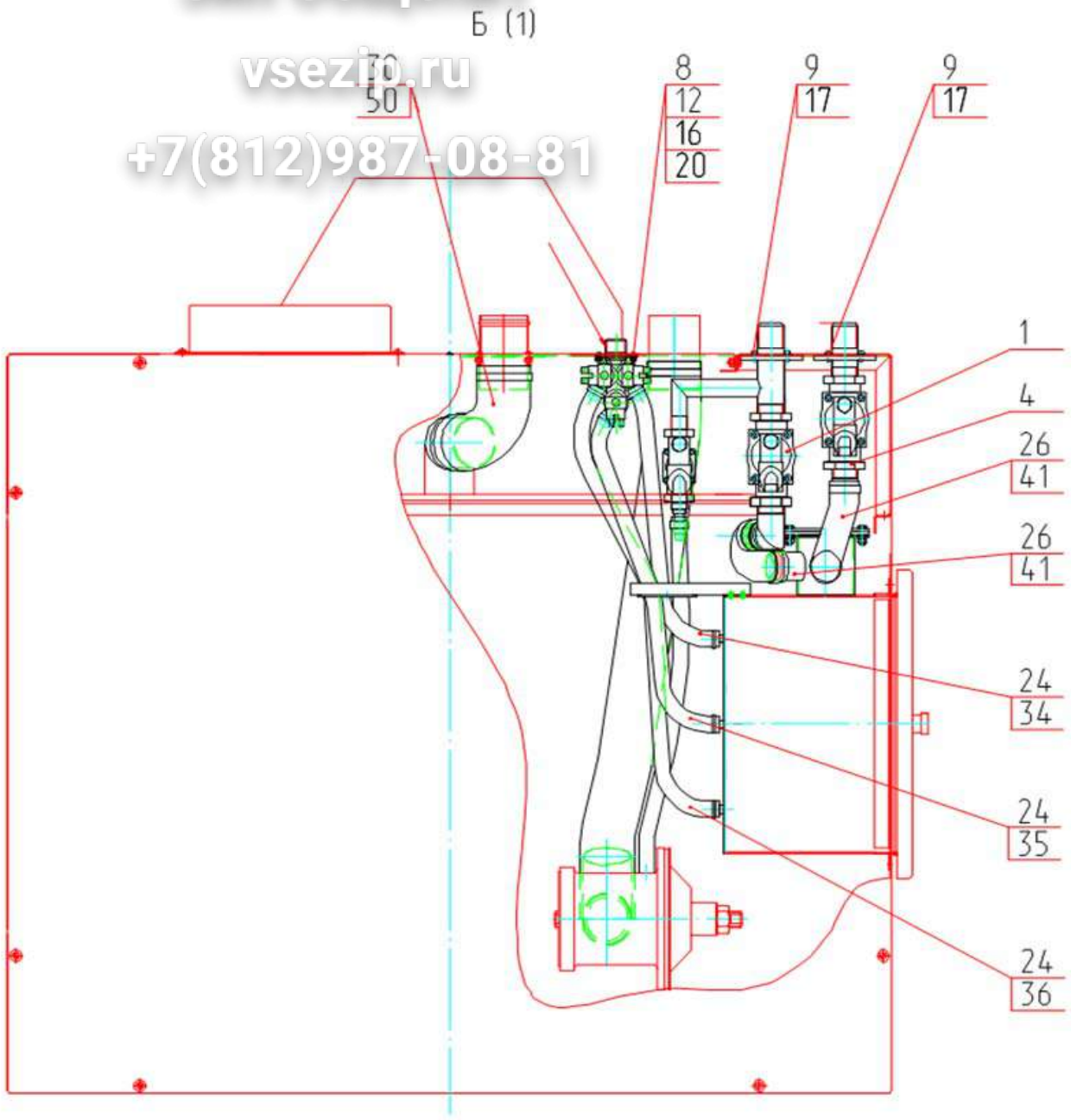

ВО-30.17.00.000 - Разводка трубопроводов до 1.09.17 г.

Зип Общепит
vsezip.ru
8(812)987-08-81

Позиция	Обозначение	Наименование	Кол-во	Един. изм.	Изменения	Дата изменений	Взаимозаменяемость	Примечание
1	ВО-30.06.00.100	Система подвода холодной воды	1	шт				
2	ВО-30.06.00.200	Угольник	1	шт				
4	ВО-30.17.01.000	Система подвода горячей воды	1	шт				
8		Винт В.М4-6gх10.56.016 ГОСТ 17473-80	2	шт				
9		Винт В.М5-6gх12.56.016 ГОСТ 17473-80	8	шт				
12		Гайка М4-6Н.6.016 ГОСТ 5915-70	2	шт				
16		Шайба 4 65Г 016 ГОСТ 6402-70	2	шт				
17		Шайба 5 65Г 019 ГОСТ 6402-70	8	шт				
20		Клапан эл магн КЭН-3; 50Па-10МПа	1	шт				
24		Хомут червячный 16-28 "Геми Рус"	8	шт				
26		Хомут червячный 25-40 "Геми Рус"	4	шт				
30		Хомут червячный 60-80 "Геми Рус"	10	шт				
32		Хомут 140х3,6	2	шт				
22		Шланг соединительный горфрир. 3105-1109192	2	шт				
50		Рукав VULCANO PU 09Н ф63х0,9х3,2 "Гумис"	0,3	м				
34		Рукав 12х20-1,0 рез нап с нитян усил ГОСТ 10362-76	0,6	м				
35		Рукав 12х20-1,0 рез нап с нитян усил ГОСТ 10362-76	0,7	м				
36		Рукав 12х20-1,0 рез нап с нитян усил ГОСТ 10362-76	0,9	м				
37		Рукав 12х20-1,0 рез нап с нитян усил ГОСТ 10362-76	1,8	м				
41		Рукав подводящий радиатора 2103-1303025 ТУ 38 105262-78	2	шт				
43		Рукав дюритовый 40У-65-3 ТУ0056016-87	0,09	м				
44		Рукав дюритовый 40У-65-3 ТУ0056016-87	1,3	м				

Эип Общепит
vsezip.ru
+7(812)987-08-81

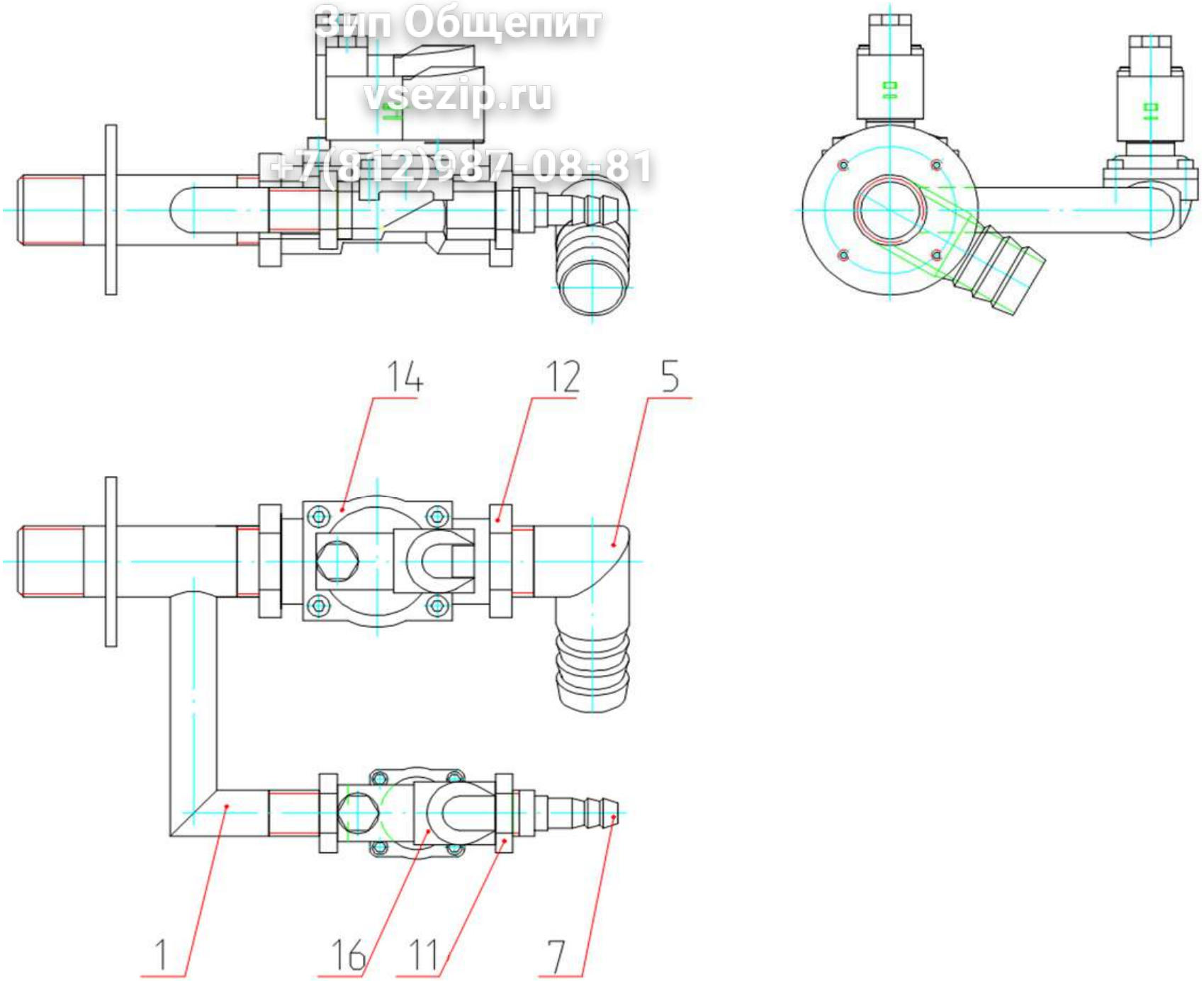

ВО-30.06.00.100 - Система подвода холодной воды

Позиция	Обозначение	Наименование	Кол-во	Един. изм.	Изменения	Дата изменений	Взаимозаменяемость	Примечание
1	ВО-30.06.00.110	Коллектор	1	шт				
5	ЛБ-30.00.00.710	Угольник	1	шт				
7	ЛО-30.00.00.102	Штуцер	1	шт				
11		Контргайка 15-Ц ГОСТ 8968-75	2	шт				
12		Контргайка 25-Ц ГОСТ 8968-75	2	шт				
14		Клапан эл магн 8240400.9101.G1", Ду25 (для газ. и жидких сред) фирма Buschjost	1	шт				
16		Клапан эл магн 8240200.9101.23050 G1/2'', Ду15 (для газ. и жидк. сред) фирма Buschjost	1	шт				

Зип Общепит
vsezip.ru
+7(812)987-08-81

Зип Общепит
vsezip.ru
+7(812)987-08-81

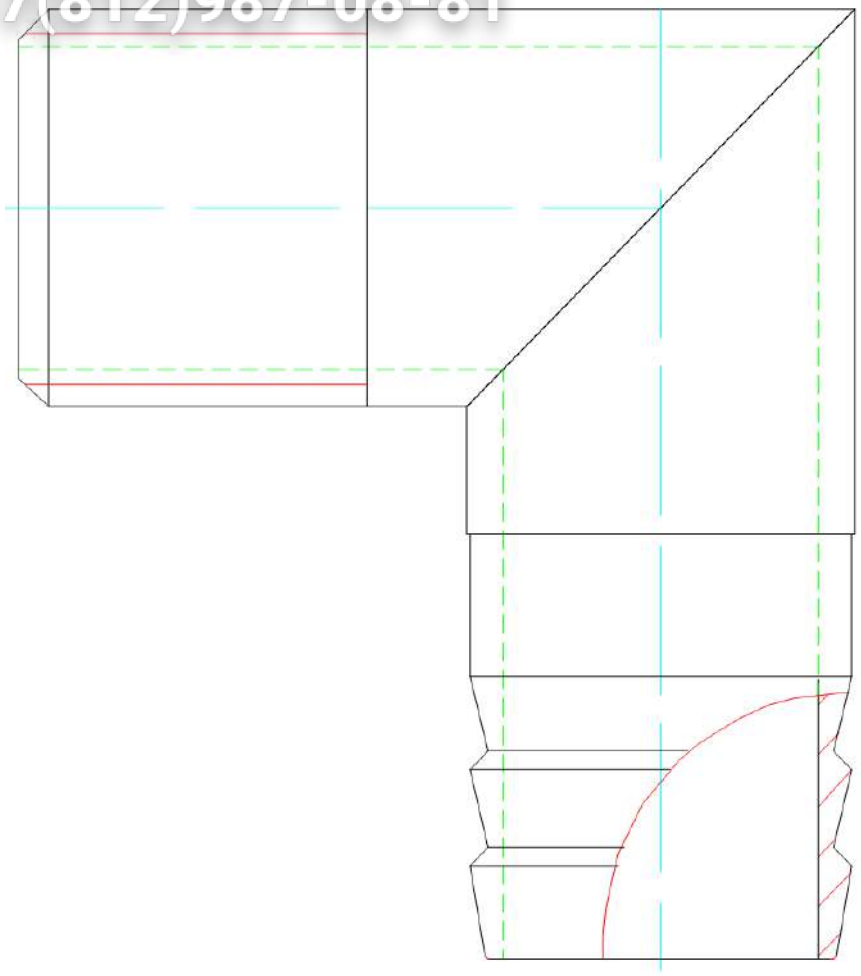

ЛБ-30.00.00.710 - Угольник

Позиция	Обозначение	Наименование	Кол-во	Един. изм.	Изменения	Дата изменений	Взаимозаменяемость	Примечание
	ЛБ-30.00.00.710	Угольник						

Зип Общепит
vsezip.ru
+7(812)987-08-81

Зип Общепит
vsezip.ru
+7(812)987-08-81

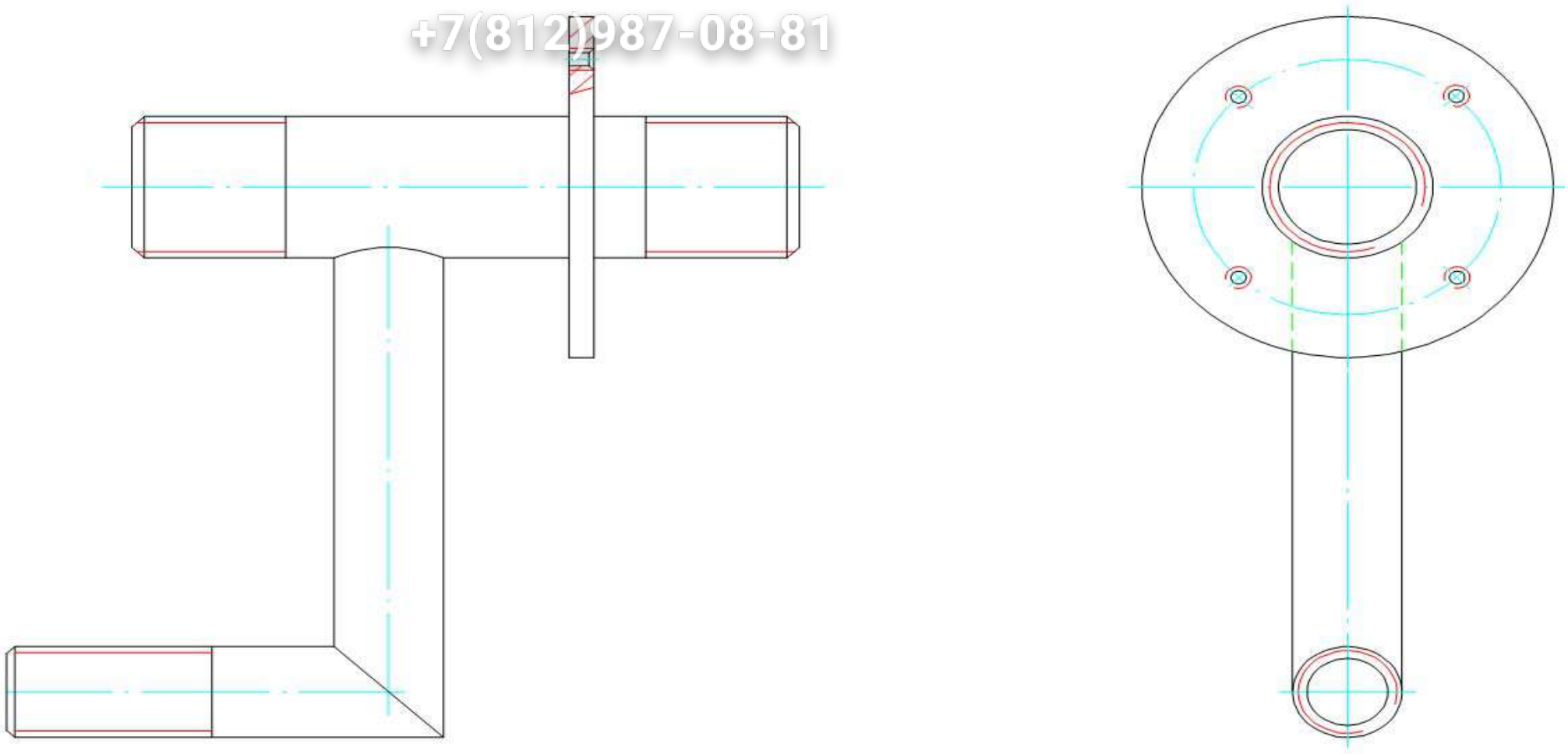

ВО-30.06.00.110 - Коллектор

Позиция	Обозначение	Наименование	Кол-во	Ед. изм.	Изменения	Дата изменений	Взаимозаменяемость	Примечание
	ВО-30.06.00.110	Коллектор						

Зил Общепит
vsezip.ru
+7(812)987-08-81

Зип Общепит
vsezip.ru
+7(812)987-08-81

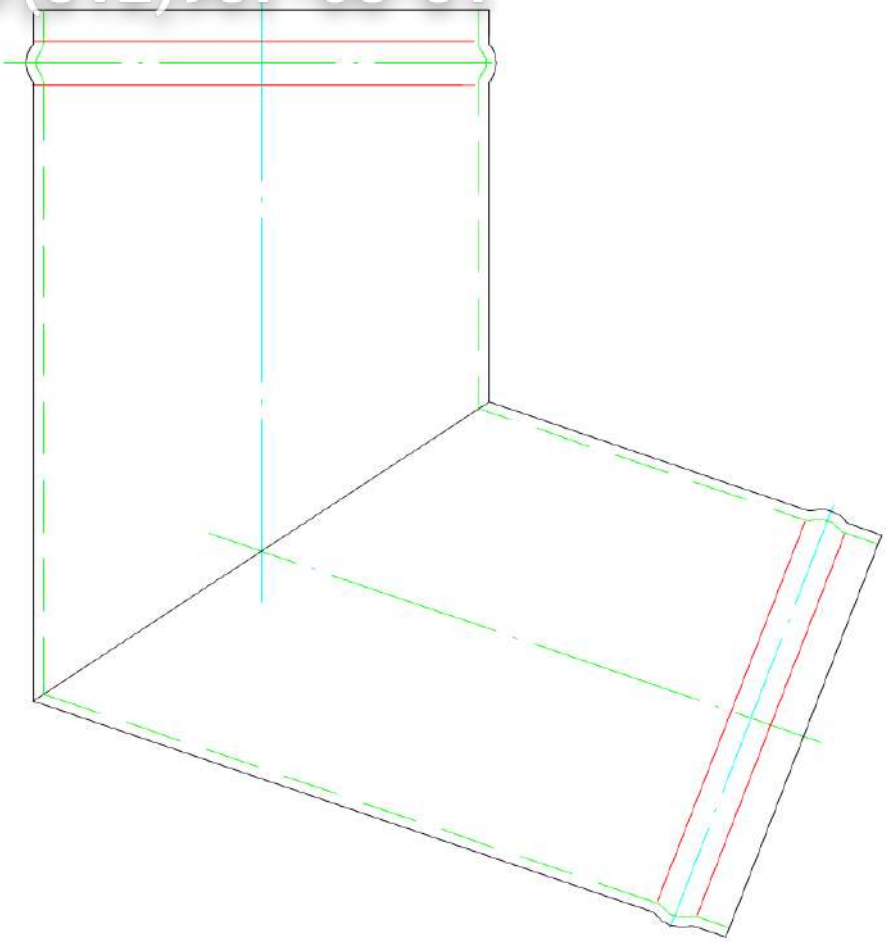

ВО-30.06.00.200 - Угольник

Позиция	Обозначение	Наименование	Кол-во	Ед. изм.	Изменения	Дата изменений	Взаимозаменяемость	Примечание
	ВО-30.06.00.200	Угольник						

Зип Общепит
vsezip.ru
+7(812)987-08-81

Зип Общепит
vsezip.ru
+7(812)987-08-81

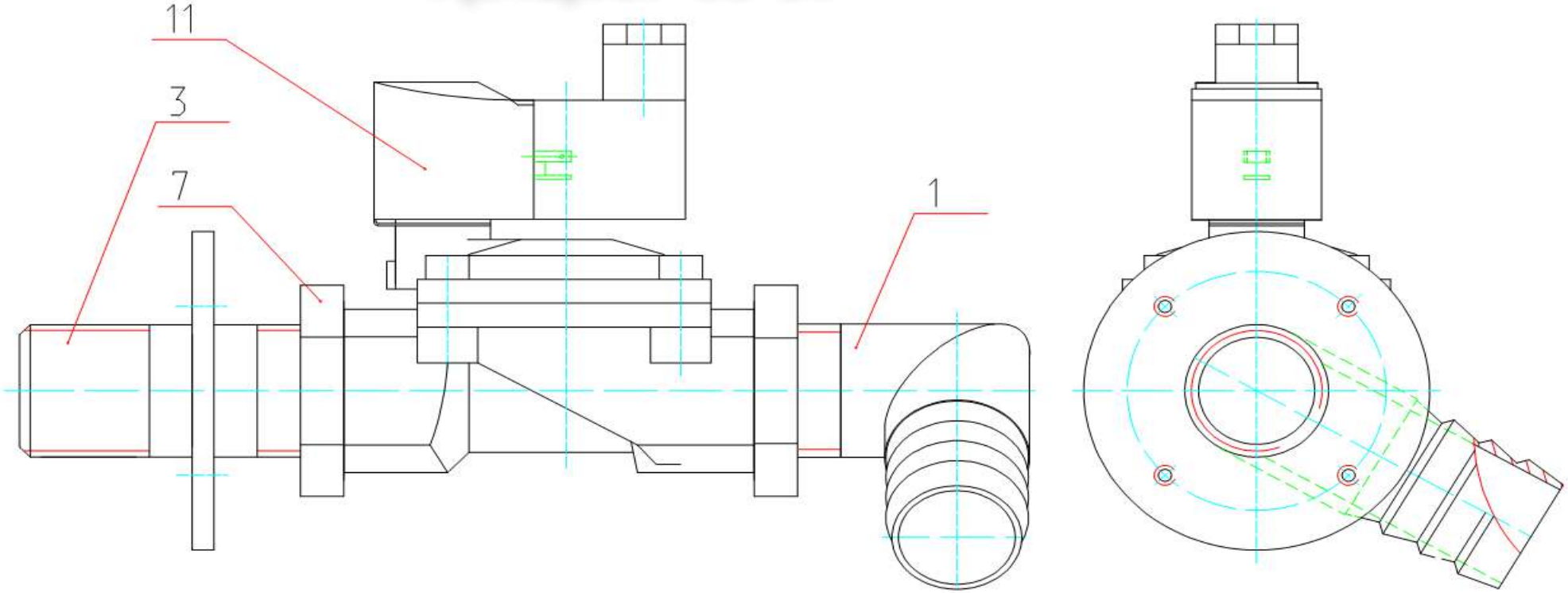

ЛБ-30.00.00.700 - Система подачи воды с 1.09.17 г.

Зип Общепит
vsezip.ru
+7(812)987-08-81

Позиция	Обозначение	Наименование	Кол-во	Един. изм.	Изменения	Дата изменений	Взаимозаменяемость	Примечание
1	ЛБ-30.00.00.710	Угольник	1	шт				
3	Л25.00.00.400	Штуцер	1	шт				
7		Контргайка 25-Ц ГОСТ 8968-75	2	шт				
11		Клапан эл магн 8240400.9101 G1'', Ду25 (для газ. и жи	1	шт				

Зип Общепит
vsezip.ru
+7(812)987-08-81

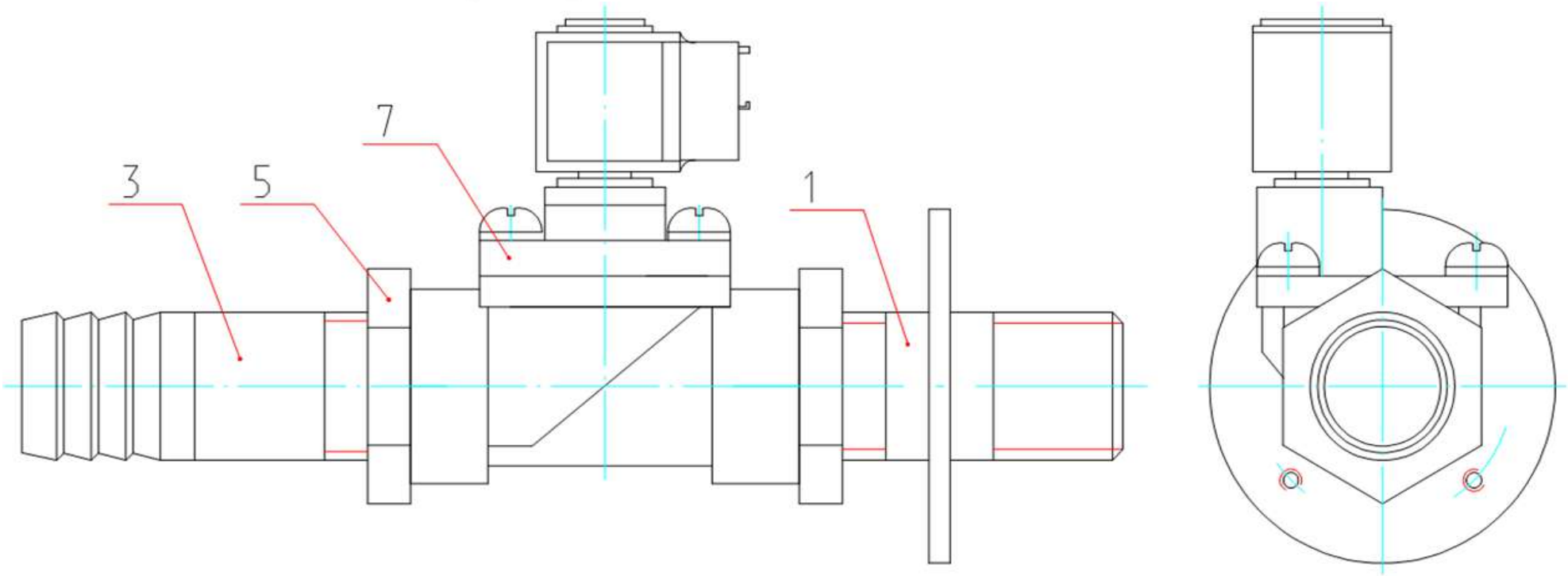

ВО-30.17.01.000 - Система подвода горячей воды до 1.09.17 г.

Зип Общепит
vsezip.ru
+7(812)987-08-81

Позиция	Обозначение	Наименование	Кол-во	Един. изм.	Изменения	Дата изменений	Взаимозаменяемость	Примечание
1	Л25.00.00.400	Штуцер	1	шт				
3	ЛБ-20.16.00.301	Патрубок	1	шт				
5		Контргайка 25-Ц ГОСТ 8968-75	2	шт				
7		Клапан эл магн EV220A 22B G1N NC000; G1", Ду25 (код	1	шт				

Зип Общепит
vsezip.ru
+7(812)987-08-81

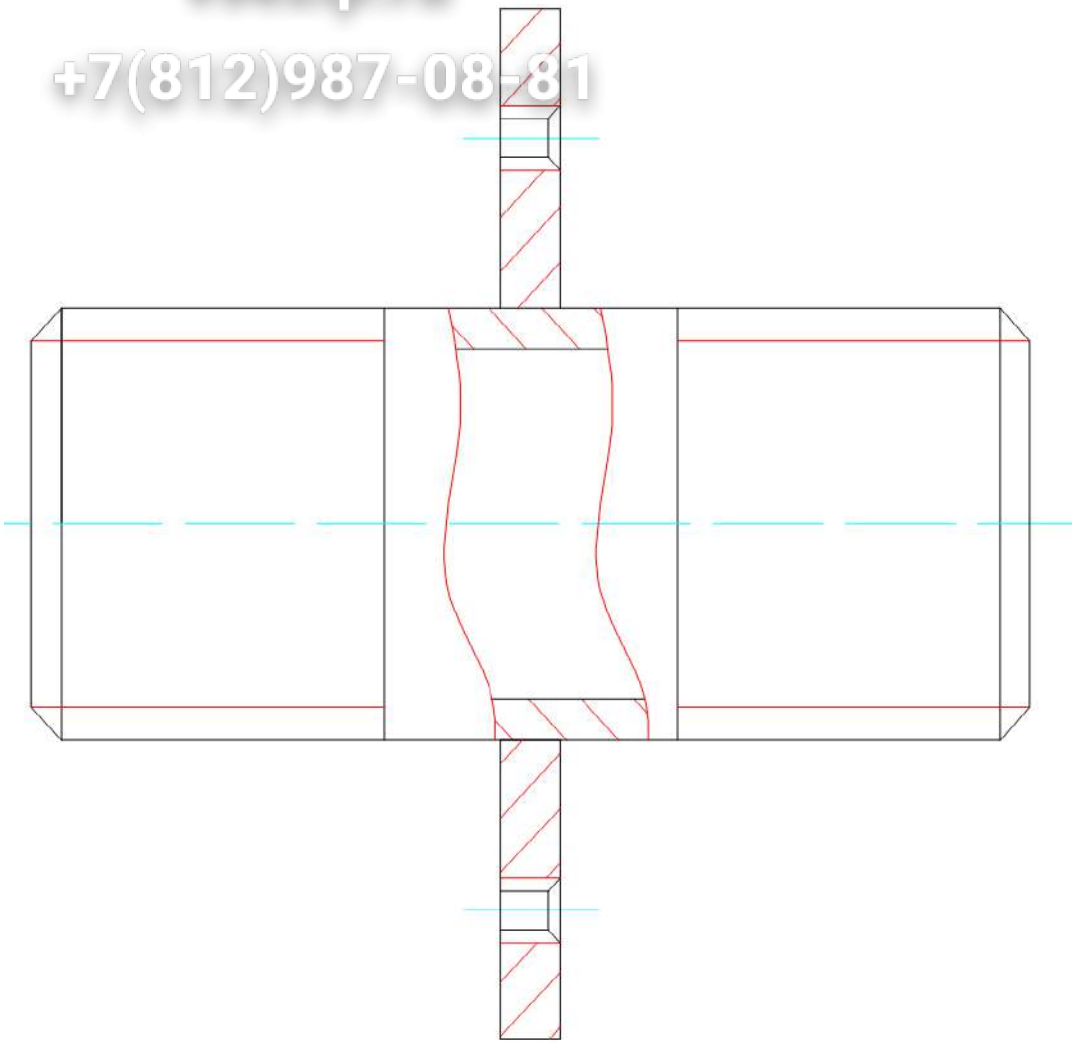

Л25.00.00.400 -Штуцер

Позиция	Обозначение	Наименование	Кол-во	Един. изм	Изменения	Дата изменений	Взаимозаменяемость	Примечание
	Л25.00.00.400	Штуцер						

Зип Общепит
vsezip.ru
+7(812)987-08-81

Завод Общепит
vsezip.ru
+7(812)987-08-81

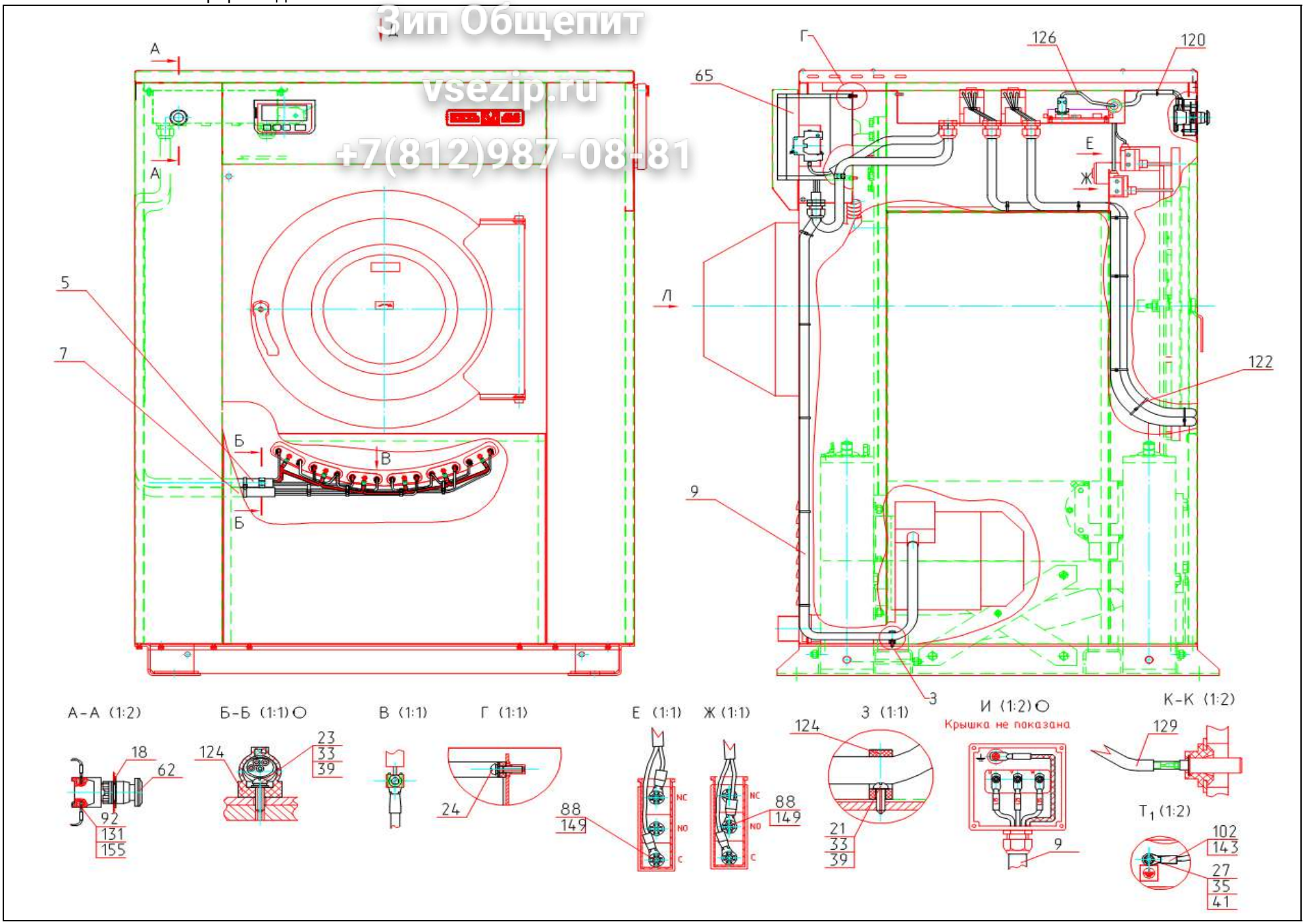

Зип Общепит
vsezip.ru
+7(812)987-08-81

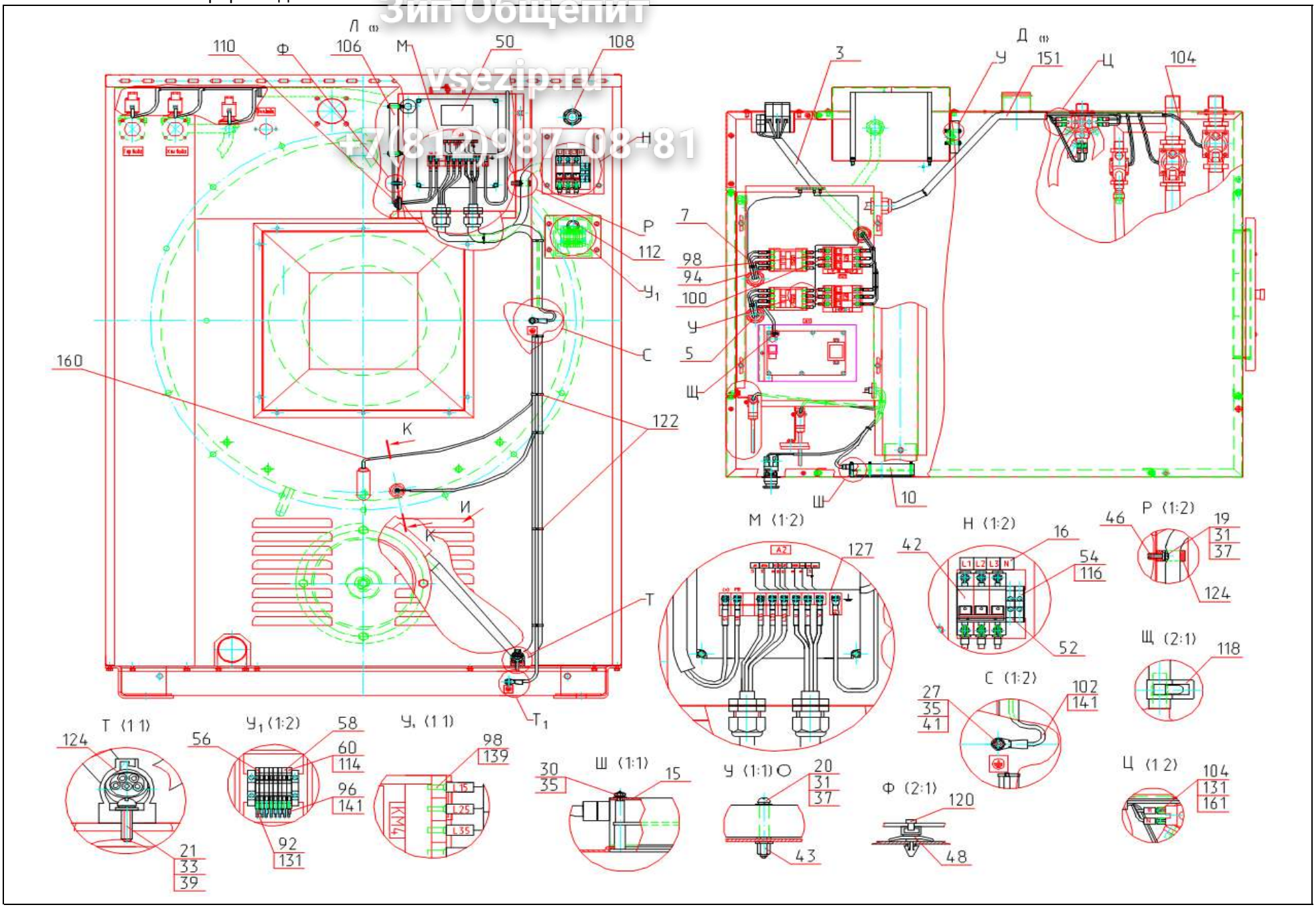

ВО-30.28.01.000 - Электроразводка с 1.09.17 г.

Зип Общепит
vsezip.ru
+7(812)987-08-81

Позиция	Обозначение	Наименование	Кол-во	Един. изм.	Изменения	Дата изменений	Взаимозаменяемость	Примечание
3	ВО-30.20.01.000	Жгут 1 (силовой)	1	шт				
5	ВО-30.20.03.000	Жгут ТЭН Е1-Е3	1	шт				
7	ВО-30.20.04.000	Жгут ТЭН Е4-Е6	1	шт				
9	ВО-30.20.07.000	Жгут двигатель-инвертор	1	шт				
10	В35.12.00.002	Кожух	1	шт				
12	В35.12.00.003	Аппликация липкая	1	шт				
14	КП-129.05.00.002	Сальник	2	шт				
16	ЛО-10.07.00.004	Аппликация	1	шт				
18	ВО-100.08.00.002	Аварийный стоп	1	шт				
19		Винт В.М4-6gх16.56.016 ГОСТ 17473-80	1	шт				
20		Винт В.М4-6gх35.56.016 ГОСТ 17473-80	2	шт				
21		Винт В.М5-6gх12.56.016 ГОСТ 17473-80	6	шт				
23		Винт В.М5-6gх16.56.016 ГОСТ 17473-80	2	шт				
24		Винт с прессшайбой М4-6gх16 оцинк DIN967	4	шт				
25		Гайка М3-6Н.6.016 ГОСТ 5915-70	5	шт				
27		Гайка М6-6Н.6.019 ГОСТ 5915-70	2	шт				
29		Шайба 3 65Г 016 ГОСТ 6402-70	5	шт				
31		Шайба 4 65Г 016 ГОСТ 6402-70	1	шт				
33		Шайба 5 65Г 019 ГОСТ 6402-70	8	шт				
35		Шайба 6 65Г 019 ГОСТ 6402-70	2	шт				
37		Шайба А.4.02.0115 ГОСТ 11371-78	1	шт				
39		Шайба А.5.02.0115 ГОСТ 11371-78	8	шт				
41		Шайба А.6.02.0115 ГОСТ 11371-78	4	шт				
42		Выключатель ВН-32УХЛ4 100А 400В 3Р ТУ02 АГИЕ.6412416.020	1	шт				
43		Заклепка-гайка MFX шестигранная 23H04KVO25	2	шт				
46		Заклепка-гайка MFX 23M04VO35	6	шт				
48		Дюбель пистон под хомут ДПх6	5	шт				
50		Инвертор GD20-5R5G-4 5,5 кВт, 380В "INVT"	1	шт				
52		Клеммник AVK-10 синий "KLEMSAN"	1	шт				
54		Клеммник AVK-6/10 Т желт. зел. с заземл "KLEMSAN"	1	шт				
56		Клемма пружинная YBK-2,5 серая "KLEMSAN"	6	шт				
58		Клемма пружинная YBK-2,5 синяя "KLEMSAN"	1	шт				
60		Клемма пружинная YBK-2,5 Т желт. зел. с заземл "KLEMSAN"	1	шт				
62		Кнопка LEB-22-1-O/C-R красн с фикс гриб "AUSPICIOUS"	1	шт				
64		Маркер для провода ЕС 3 "1" (10mm) "Техэлектро"	8	шт				
66		Маркер для провода ЕС 3 "2" (10mm) "Техэлектро"	2	шт				
68		Маркер для провода ЕС 3 "3" (10mm) "Техэлектро"	2	шт				
70		Маркер для провода ЕС 3 "L" (10mm) "Техэлектро"	6	шт				
72		Маркер для провода ЕС 2 "1" (4mm) "Техэлектро"	7	шт				
74		Маркер для провода ЕС 2 "2" (4mm) "Техэлектро"	5	шт				
76		Маркер для провода ЕС 2 "3" (4mm) "Техэлектро"	2	шт				
78		Маркер для провода ЕС 2 "5" (4mm) "Техэлектро"	2	шт				
80		Маркер для провода ЕС 2 "7" (4mm) "Техэлектро"	3	шт				
82		Маркер для провода ЕС 2 "0" (4mm) "Техэлектро"	1	шт				
84		Маркер для провода ЕС 2 "L" (4mm) "Техэлектро"	6	шт				
86		Наконечник НКИ 6-6 кольцевой изолированный	1	шт				
88		Наконечник НВИ 1.5-4 вилочный изолированный	5	шт				

Зип Общепит
vsc-ip.ru
+7(3112)087-08-81

Позиция	Обозначение	Наименование	Кол-во	Един. изм.	Изменения	Дата изменений	Взаимозаменяемость	Примечание
90		Наконечник НВИ 2.5-4 вилочный изолированный	9	шт				
92		Наконечник штыревой втулочный НШвИ 0.5-8	55	шт				
94		Наконечник штыревой втулочный НШвИ 1.0-8	10	шт				
96		Наконечник штыревой втулочный НШвИ 2.5-8	9	шт				
98		Наконечник штыревой втулочный НШвИ 4-10	15	шт				
100		Наконечник штыревой втулочный НШвИ (2) 4-12 двойной	3	шт				
102		Наконечник НКИ 6-6 кольцевой изолированный	1	шт				
104		Разъем плоский РППИ-М 1,5-(6,3) ТУ 3424-001-59861269-2004	7	шт				
106		Резистор SR 20/100 300Вт 100Ом L пров. 500мм	1	шт				
108		Сальник PG-25	4	шт				
110		Сальник d25/D27 серый	4	шт				
112		Сальник d20/D22 серый	1	шт				
114		Торцевая крышка NPP YBK-2,5 серая "KLEMSAN"	1	шт				
116		Торцевой изолятор NPP 2.5-10 "KLEMSAN"	1	шт				
118		Хомут пружинный 6 мм	1	шт				
120		Хомут 98х2,5	40	шт				
122		Хомут 140х3,6	20	шт				
124		Хомутный держатель CFC20	3	шт				
126		Кабель патч-кордUTP, RJ-45, Кат.5е, 1.5м	1	шт				
127		Кабель экранированный STP4-ST (8х0,2)	1	м				
129		Кабель КСПЭВГ 2х0,2	3	м				
131		Провод НВМ-0,5 380В ГОСТ 17515-72	57	м				
133		Провод ПуГВ 0,5 450/750 жел.-зел. ТУ 16-705.501-2010	7	м				
135		Провод ПуГВ 1 450/750 ТУ 16-705.501-2010	1,5	м				
137		Провод ПуГВ 2,5 450/750 ТУ 16-705.501-2010	1,5	м				
139		Провод ПуГВ 4 450/750 ТУ 16-705.501-2010	2,5	м				
141		Провод ПуГВ 2,5 450/750 жел.-зел. ТУ 16-705.501-2010	2	м				
143		Провод ПуГВ 4 450/750 жел.-зел. ТУ 16-705.501-2010	3	м				
145		Провод ПуГВ 10 450/750 жел.-зел. ТУ 16-705.501-2010	0,5	м				
149		Шнур ШВВП 2х0,75 220В ГОСТ 7399-80	1,5	м				
151		Труба гофр легкая ПВХ диам 16мм ТУ3464-001-42790588-98	2	м				
153		Трубка ПВХ 305 ТВ-40Т-2 бел высш сорт ГОСТ 19034-82	0,2	м				
155		Трубка ПВХ 305 ТВ-40Т-3 бел высш сорт ГОСТ 19034-82	0,2	м				
157		Трубка ПВХ 305 ТВ-40Т-4 бел высш сорт ГОСТ 19034-82	2	м				
159		Трубка ПВХ 305 ТВ-40Т-5 бел высш сорт ГОСТ 19034-82	2	м				
161		Трубка ПВХ 305 ТВ-40Т-6 бел высш сорт ГОСТ 19034-82	2	м				
163		Трубка ПВХ 305 ТВ-50-10 бел высш сорт ГОСТ 19034-82	0,5	м				
165		Трубка силиконовая медицинская 4х1,5 ТУ9444-003-0015 2106-	2,5	м				
167		Лента изоляционная ПВХ 20*0,30 син высш сорт ГОСТ 16214-86	2	м				

Зип Общепит
vsezip.ru
+7(812)987-08-81

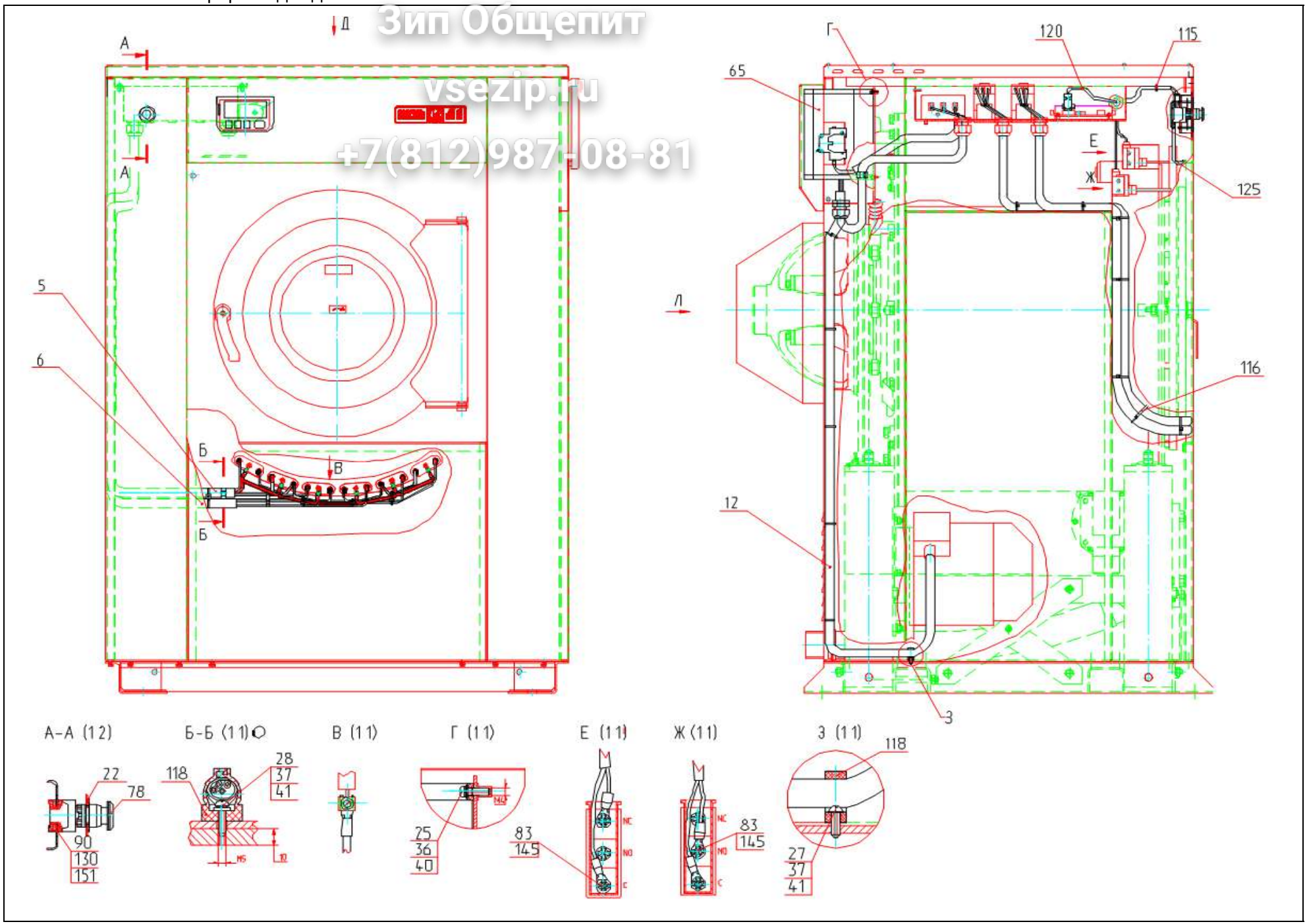

Зип Общепит
vsezip.ru
+7 812 987-08-81

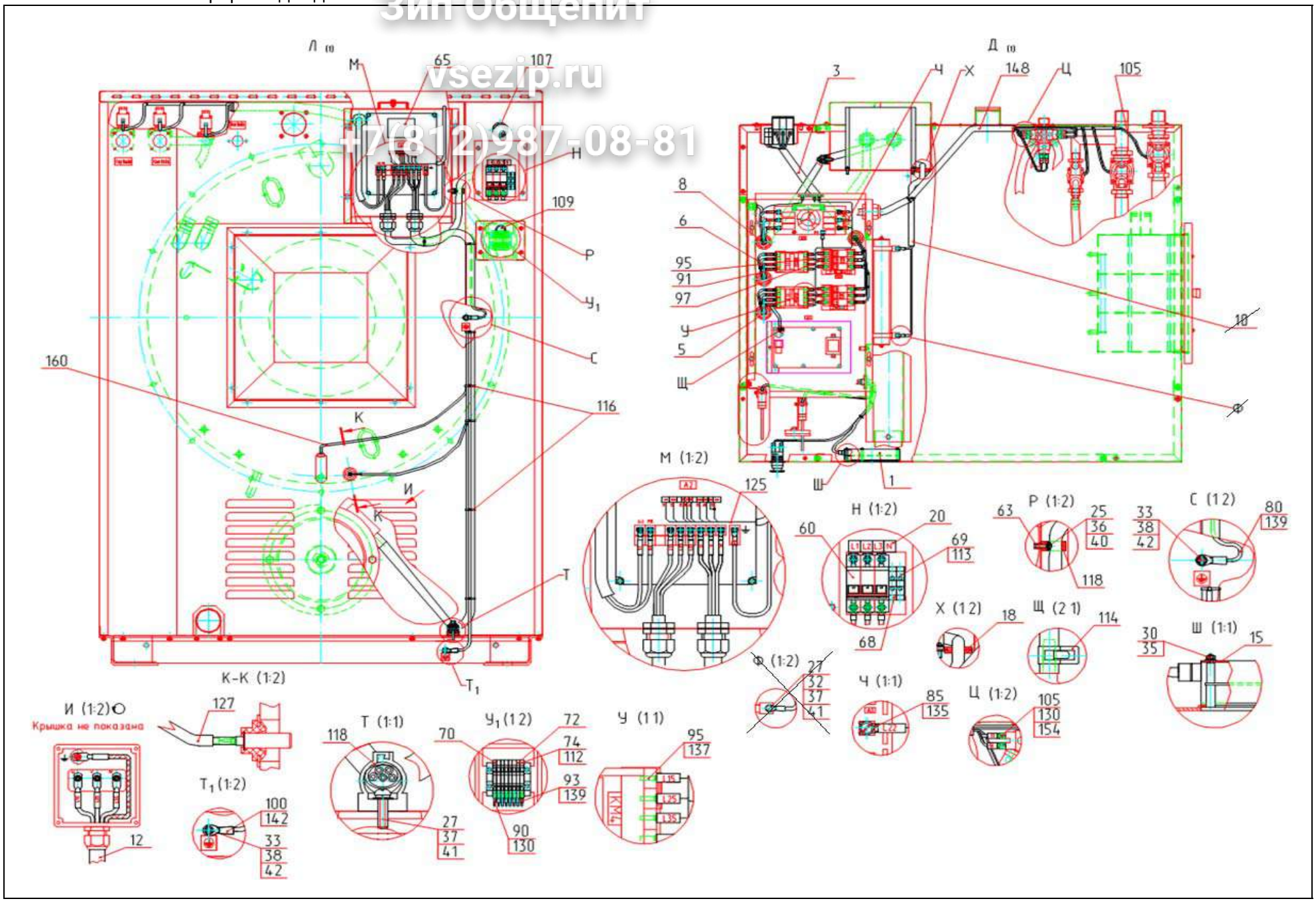

ВО-30.28.00.000 - Электроразводка до 1.09.17 г.

Зип Общепит
vsezip.ru
+7(812)987-08-81

Позиция	Обозначение	Наименование	Кол-во	Един. изм.	Изменения	Дата изменений	Взаимозаменяемость	Примечание
3	ВО-30.20.01.000	Жгут 1 (силовой)	1	шт				
5	ВО-30.20.03.000	Жгут ТЭН Е1-Е3	1	шт				
6	ВО-30.20.04.000	Жгут ТЭН Е4-Е6	1	шт				
8	ВО-30.20.05.000	Жгут инвертор-фильтр	1	шт				
~~10~~	~~ВО-30.20.06.000~~	~~Жгут инвертор-резистор~~	~~1~~	~~шт~~	ВО-30.76-17	28.02.17 г.		С 595 з/н
12	ВО-30.20.07.000	Жгут двигатель-инвертор	1	шт				
15	В35.12.00.002	Кожух	1	шт				
16	В35.12.00.003	Аппликация липкая	1	шт				
17	ВО-30.28.00.001	Кронштейн	1	шт				
18	КП-129.05.00.002	Сальник	2	шт				
20	ЛО-10.07.00.004	Аппликация	1	шт				
~~22~~	~~ЛЦ10.02.00.019-01~~	~~Шайба регулировочная~~	~~1~~	~~шт~~	ВО-30.74-16	27.05.16 г.		
22	ВО-100.08.00.002	Аварийный стоп	1	шт				
25		Винт В.М4-6gх16.56.016 ГОСТ 17473-80	5	шт				
~~27~~		~~Винт В.М5-6gх12.56.016 ГОСТ 17473-80~~	~~8~~	~~шт~~	ВО-30.76-17	28.02.17 г.		С 595 з/н
27		Винт В.М5-6gх12.56.016 ГОСТ 17473-80	6	шт				
28		Винт В.М5-6gх16.56.016 ГОСТ 17473-80	2	шт				
30		Гайка М3-6Н.6.016 ГОСТ 5915-70	5	шт				
~~32~~		~~Гайка М5-6Н.6.016 ГОСТ 5915-70~~	~~2~~	~~шт~~	ВО-30.76-17	28.02.17 г.		С 595 з/н
33		Гайка М6-6Н.6.019 ГОСТ 5915-70	2	шт				
35		Шайба 3 65Г 016 ГОСТ 6402-70	5	шт				
36		Шайба 4 65Г 016 ГОСТ 6402-70	5	шт				
~~37~~		~~Шайба 5 65Г 019 ГОСТ 6402-70~~	~~10~~	~~шт~~	ВО-30.76-17	28.02.17 г.		С 595 з/н
37		Шайба 5 65Г 019 ГОСТ 6402-70	8	шт				
38		Шайба 6 65Г 019 ГОСТ 6402-70	2	шт				
40		Шайба А.4.02.0115 ГОСТ 11371-78	5	шт				
~~41~~		~~Шайба А.5.02.0115 ГОСТ 11371-78~~	~~10~~	~~шт~~	ВО-30.76-17	28.02.17 г.		С 595 з/н
41		Шайба А.5.02.0115 ГОСТ 11371-78	8	шт				
42		Шайба А.6.02.0115 ГОСТ 11371-78	4	шт				
60		Выключатель ВН-32УХЛ4 100А 400В 3Р ТУ02 АГИЕ.6412416.020	1	шт				
63		Заклепка-гайка MFX 23M04VO35	1	шт				
65		Инвертор CHF100A-5R5G/7R5P-4 5,5 кВт, 380В "INVT"	1	шт				
68		Клеммник AVK-10 синий "KLEMSAN"	1	шт				
69		Клеммник AVK-6/10 T желт. зел. с заземл "KLEMSAN"	1	шт				
70		Клемма пружинная YBK-2,5 серая "KLEMSAN"	6	шт				
72		Клемма пружинная YBK-2,5 синяя "KLEMSAN"	1	шт				
74		Клемма пружинная YBK-2,5 T желт. зел. с заземл "KLEMSAN"	1	шт				
78		Кнопка LEB-22-1-O/C-R красн с фикс гриб "AUSPICIOUS"	1	шт				
80		Наконечник НКИ 6-6 кольцевой изолированный	1	шт				
83		Наконечник НВИ 1.5-4 вилочный изолированный	5	шт				
~~85~~		~~Наконечник НВИ 2.5-4 вилочный изолированный~~	~~7~~	~~шт~~	ВО-30.76-17	28.02.17 г.		С 595 з/н
85		Наконечник НВИ 2.5-4 вилочный изолированный	9	шт				
90		Наконечник штыревой втулочный НШвИ 0.5-8	55	шт				
91		Наконечник штыревой втулочный НШвИ 1.0-8	10	шт				
93		Наконечник штыревой втулочный НШвИ 2.5-8	9	шт				
~~95~~		~~Наконечник штыревой втулочный НШвИ 4-10~~	~~9~~	~~шт~~	Кор.НШвИ	30.07.15 г.		
95		Наконечник штыревой втулочный НШвИ 4-10	15	шт				

ВО-30.28.00.000 - Электроразводка до 1.09.17 г.

Зип Общепит
zip-zip.ru
+7(812)987-08-81

Позиция	Обозначение	Наименование	Кол-во	Един. изм.	Изменения	Дата изменений	Взаимозаменяемость	Примечание
97		Наконечник штыревой втулочный НШвИ (2) 4-12 двойной	3	шт				
100		Наконечник НКИ 6-6 кольцевой изолированный	1	шт				
~~105~~		~~Разъем плоский РППИ-М 1.5-7-0.8 ТУ 3424-001-59861269-2004~~	~~7~~	~~шт~~	ВО-30.70-15	30.11.15 г.		
105		Разъем плоский РППИ-М 1.5-(6,3) ТУ 3424-001-59861269-2004	7	шт				
107		Сальник PG-25	4	шт				
109		Сальник d20/D22 серый	1	шт				
112		Торцевая крышка NPP YBK-2,5 серая "KLEMSAN"	1	шт				
113		Торцевой изолятор NPP 2.5-10 "KLEMSAN"	1	шт				
114		Хомут пружинный 6 мм	1	шт				
115		Хомут 98х2,5	40	шт				
116		Хомут 140х3,6	20	шт				
118		Хомутный держатель CFC20	3	шт				
120		Кабель патч-корд UTP, RJ-45, Кат.5е, 1.5м	1	шт				
125		Кабель экранированный STP4-ST (8х0,2)	1	м				
127		Кабель КСПЭВГ 2х0,2	3	м				
130		Провод НВМ-0,5 380В ГОСТ 17515-72	57	м				
132		Провод ПуГВ 0,5 450/750 жел.-зел. ТУ 16-705.501-2010	7	м				
133		Провод ПуГВ 1 450/750 ТУ 16-705.501-2010	1,5	м				
135		Провод ПуГВ 2,5 450/750 ТУ 16-705.501-2010	1,5	м				
137		Провод ПуГВ 4 450/750 ТУ 16-705.501-2010	2,5	м				
139		Провод ПуГВ 2,5 450/750 жел.-зел. ТУ 16-705.501-2010	2	м				
142		Провод ПуГВ 4 450/750 жел.-зел. ТУ 16-705.501-2010	3	м				
143		Провод ПуГВ 10 450/750 жел.-зел. ТУ 16-705.501-2010	0,5	м				
145		Шнур ШВВП 2х0,75 220В ГОСТ 7399-80	1,5	м				
148		Труба гофр легкая ПВХ диам 16мм ТУ3464-001-42790588-98	2	м				
150		Трубка ПВХ 305 ТВ-40Т-2 бел высш сорт ГОСТ 19034-82	0,2	м				
151		Трубка ПВХ 305 ТВ-40Т-3 бел высш сорт ГОСТ 19034-82	0,2	м				
152		Трубка ПВХ 305 ТВ-40Т-4 бел высш сорт ГОСТ 19034-82	2	м				
153		Трубка ПВХ 305 ТВ-40Т-5 бел высш сорт ГОСТ 19034-82	2	м				
154		Трубка ПВХ 305 ТВ-40Т-6 бел высш сорт ГОСТ 19034-82	2	м				
156		Трубка ПВХ 305 ТВ-50-10 бел высш сорт ГОСТ 19034-82	0,5	м				
160		Трубка силиконовая медицинская 4х1,5 ТУ9444-003-0015 2106-	2,5	м				
163		Лента изоляционная ПВХ 20*0,30 син высш сорт ГОСТ 16214-86	2	м				

Зип Общепит
vsezip.ru
+7(812)987-08-81

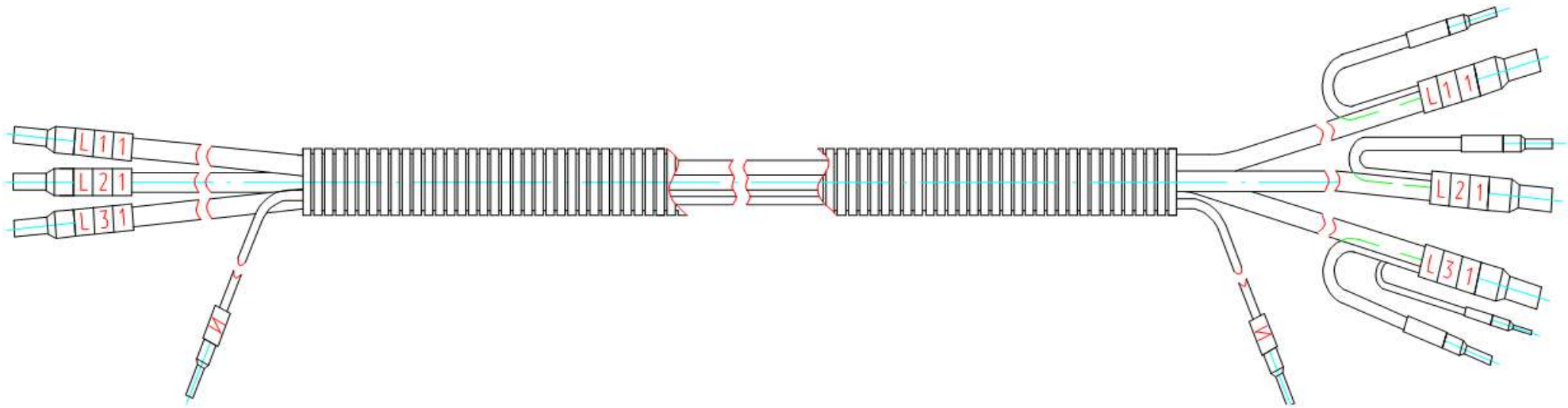

ВО-30.20.01.000 - Жгут 1 (силовой)

Позиция	Обозначение	Наименование	Кол-во	Един. изм.	Изменения	Дата изменений	Взаимозаменяемость	Примечание
	ВО-30.20.01.000	Жгут 1 (силовой)						

Зип Общепит
vsezip.ru
+7(812)987-08-81

Зип Общепит
vsezip.ru
+7(812)987-08-81

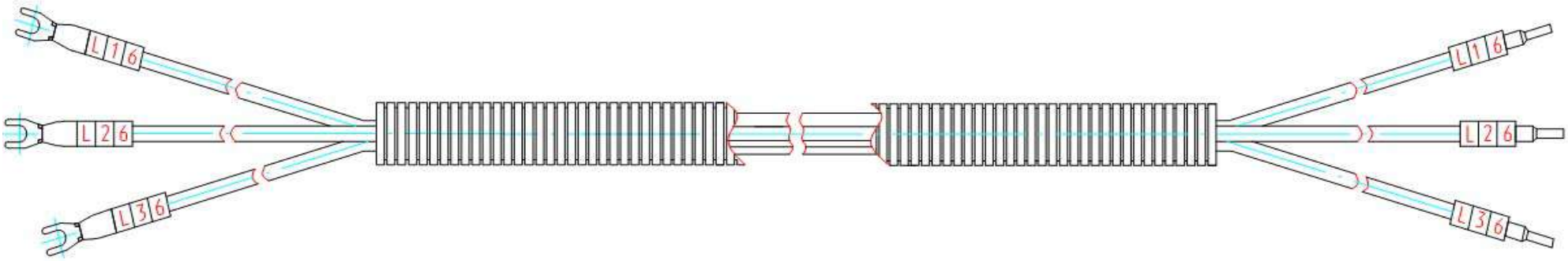

Перемычка для соединения ТЭН - 5 шт.

ВО-30.20.03.000 - Жгут ТЭН Е1-Е3

Позиция	Обозначение	Наименование	Кол-во	Един. изм.	Изменения	Дата изменений	Взаимозаменяемость	Примечание
	ВО-30.20.03.000	Жгут ТЭН Е1-Е3						

Зип Общепит
vsezip.ru
+7(812)987-08-81

Зип Общепит
vsezip.ru
+7(812)987-08-81

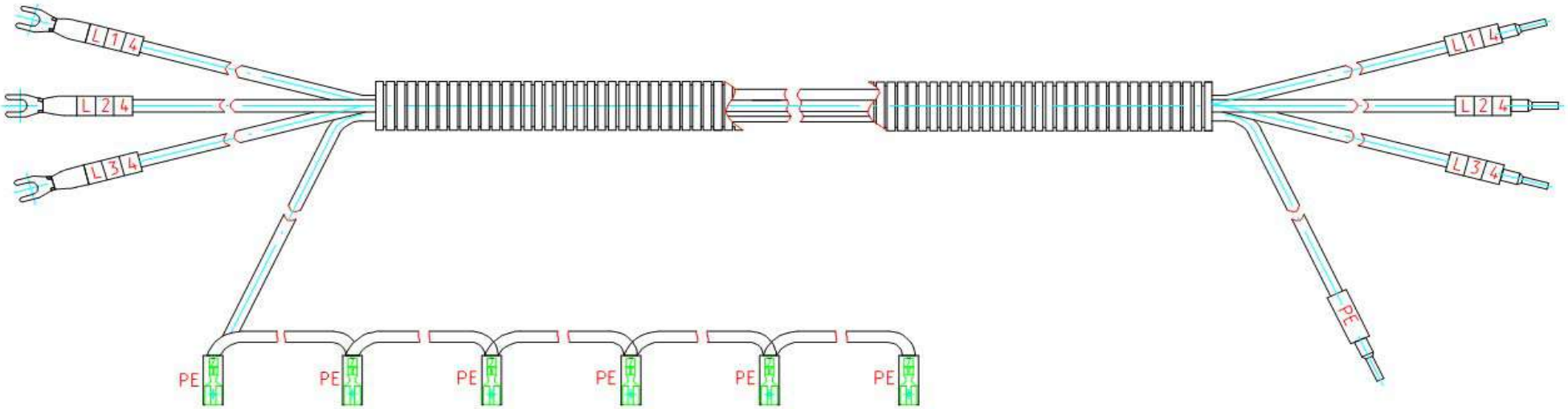

ВО-30.20.04.000 -Жгут ТЭН Е4-Е6

Позиция	Обозначение	Наименование	Кол-во	Един. изм.	Изменения	Дата изменений	Взаимозаменяемость	Примечание
	ВО-30.20.04.000	Жгут ТЭН Е4-Е6						

Зип Общепит
vsezip.ru
+7(812)987-08-81

Зип Общепит
vsezip.ru
+7(812)987-08-81

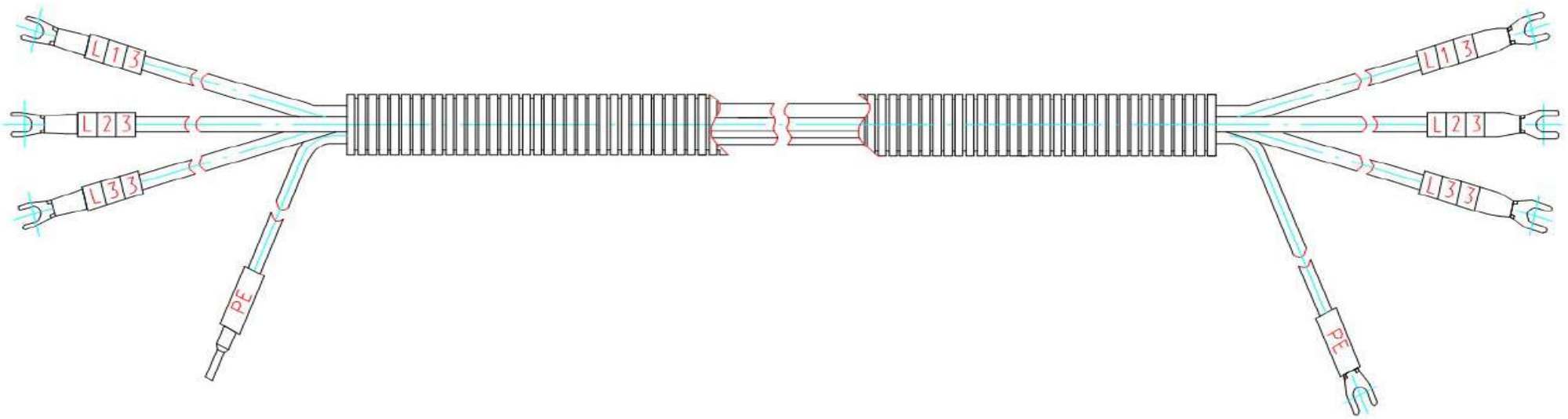

ВО-30.20.05.000 - Жгут инвертор-фильтр до 1.09.17 г.

Зип Общепит
vsezip.ru
+7(812)987-08-81

Позиция	Обозначение	Наименование	Количество	Един. изм.	Изменения	Дата изменений	Взаимозаменяемость	Примечание
	ВО-30.20.05.000	Жгут инвертор-фильтр						

Зип Общепит
vsezip.ru
+7(812)987-08-81

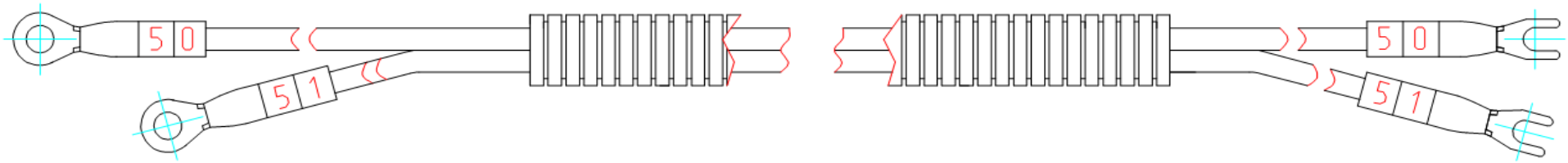

ВО-30.20.06.000 - Жгут инвертор-резистор до 1.03.17 г.

Зип Общепит
vsezip.ru
+7(812)987-08-81

Позиция	Обозначение	Наименование	Количество	Един. изм.	Изменения	Дата изменений	Взаимозаменяемость	Примечание
	ВО-30.20.06.000	Жгут инвертор-резистор						

Зип Общепит
vsezip.ru
+7(812)987-08-81

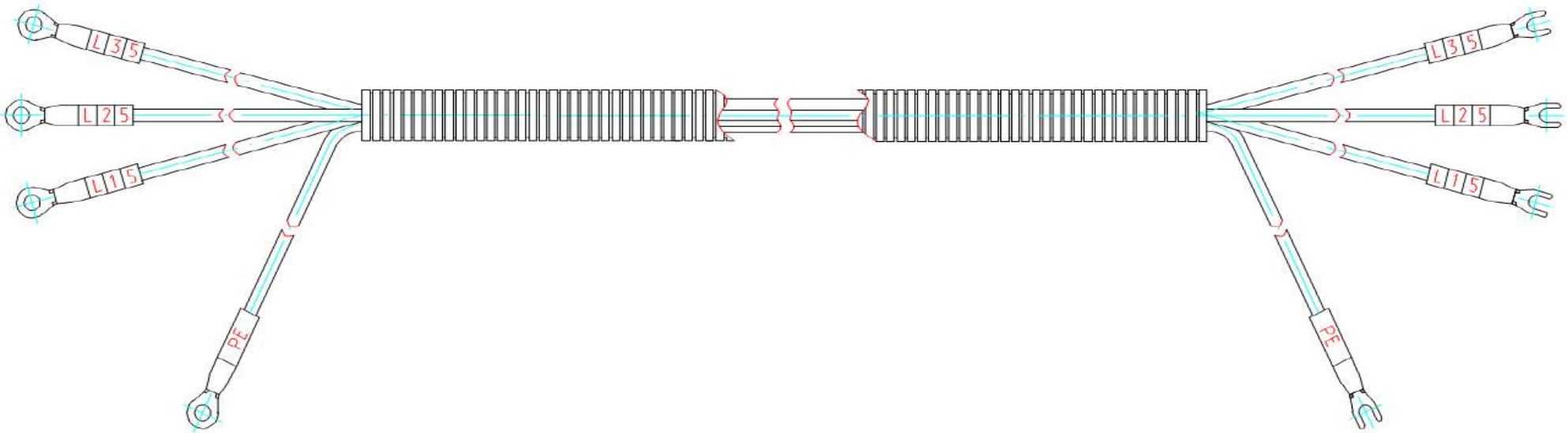

ВО-30.20.07.000 - Жгут двигатель -инвертор

Зип Общепит
vsezip.ru
+7(812)987-08-81

Позиция	Обозначение	Наименование	Количество	Един. изм.	Изменения	Дата изменений	Взаимозаменяемость	Примечание
	ВО-30.20.07.000	Жгут двигатель - инвертор						

Зип Общепит
vsezip.ru
+7(812)987-08-81

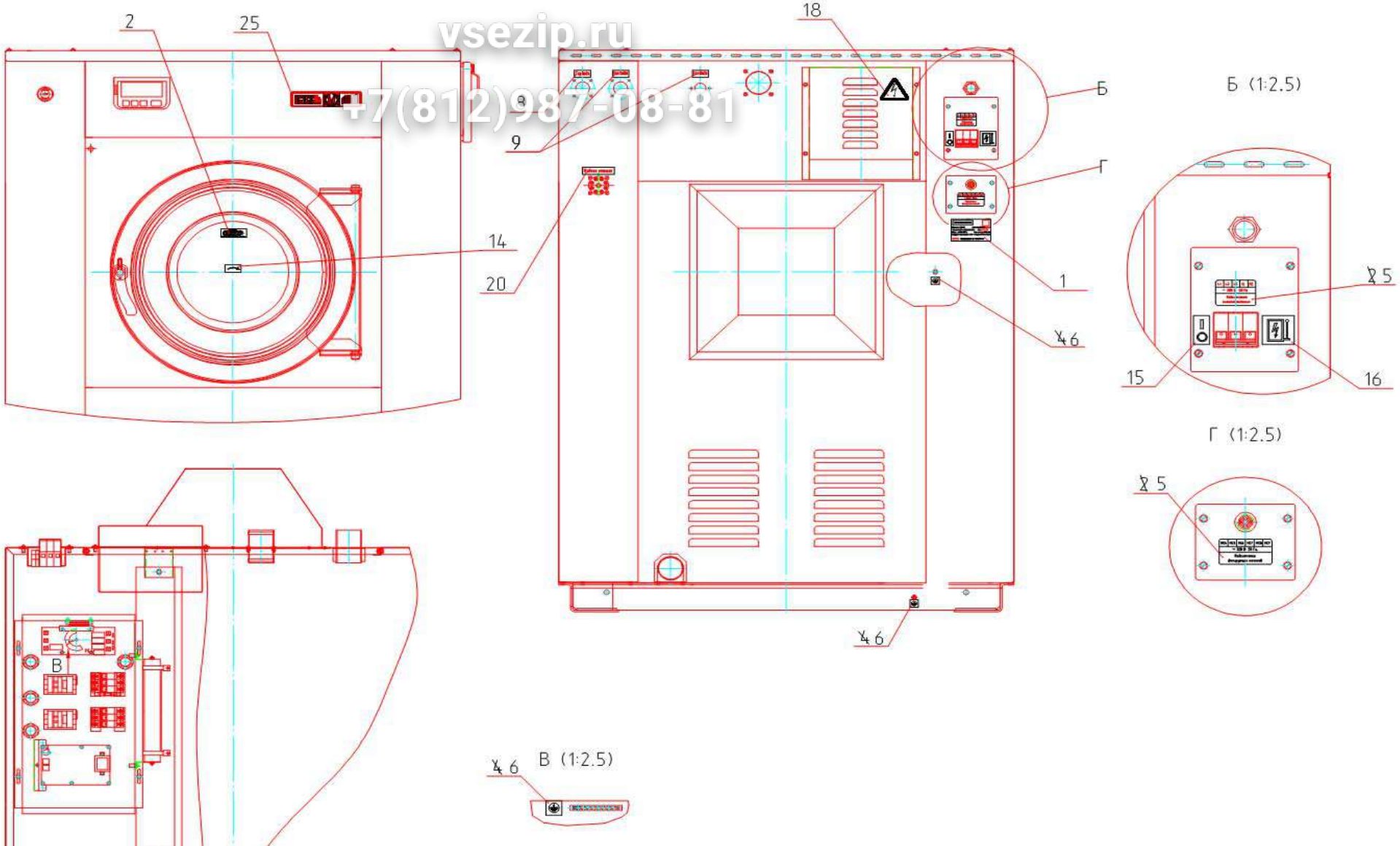

ВО-30.19.00.000 - Таблички с 1.04.16 г.

Зип Общепит
vsezip.ru
+7(812)987-08-81

Позиция	Обозначение	Наименование	Количество	Един. изм.	Изменения	Дата изменений	Взаимозаменяемость	Примечание
1	ВО-30.19.00.001	Табличка маркировки	1	шт				
2	ВО-30.19.00.003	Информационная наклейка	1	шт	ВО-30.77-17	22.05.17 г.		с 610 з/н
~~2~~	~~ВО-15.07.00.002~~	~~Аппликация~~	~~1~~	~~шт~~	ВО-30.77-17	22.05.17 г.		с 610 з/н
5	ВО-15.07.00.002	Аппликация	1	шт				
~~4~~	~~КП-223.01.00.019~~	~~Аппликация~~	~~3~~	~~шт~~	ВО-30.77-17	22.05.17 г.		с 610 з/н
6	КП-223.01.00.019	Аппликация	3	шт				
8	Л50.00.00.021	Аппликация	1	шт				
9	Л50.00.00.021-01	Аппликация	2	шт				
14	ЛС25.00.00.014	Аппликация	1	шт				
15	ЛС25.00.00.014-01	Аппликация	1	шт				
16	ЛС25.00.00.014-02	Аппликация	1	шт				
18	ЛС25.14.00.003	Аппликация	1	шт				
20	ВО-100.10.00.002	Аппликация	1	шт	ВО-30.82-17	25.08.17 г.		
25		Наклейка PP 0,35, 280x60, 2+0, CMYK000100-00015	1	шт				

Зип Общепит
vsezip.ru
+7(812)987-08-81

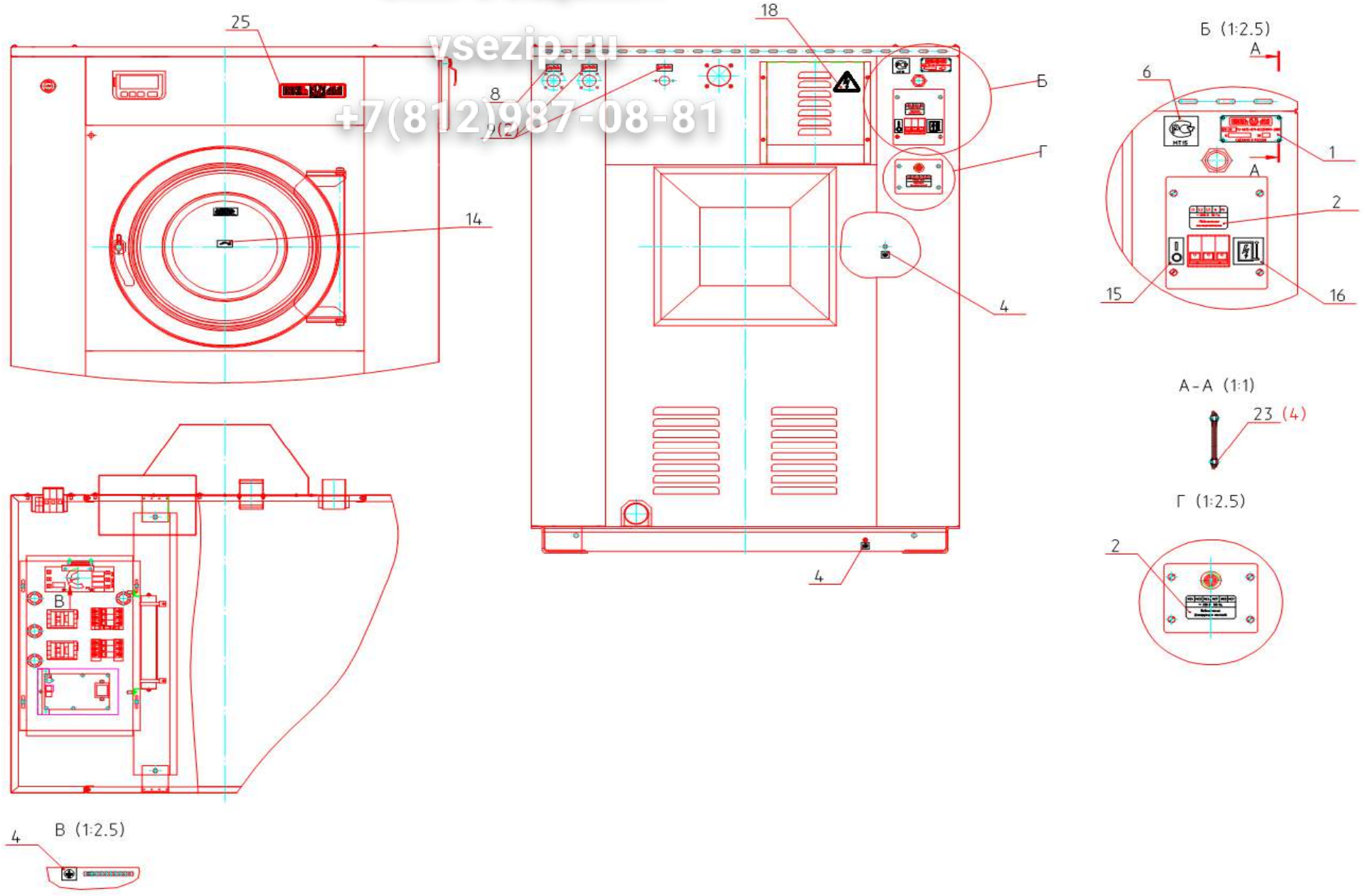

ВО-30.19.00.000 - Таблички до 1.04.16 г.

Зип Общепит
vsezip.ru
+7(812)987-08-81

Позиция	Обозначение	Наименование	Количество	Един. изм.	Изменения	Дата изменений	Взаимозаменяемость	Примечание
1	ВО-30.07.00.001	Табличка	1	шт				
2	ВО-15.07.00.002	Аппликация	1	шт				
4	КП-223.01.00.019	Аппликация	3	шт				
6	Л10.00.00.022	Аппликация липкая	1	шт				
8	Л50.00.00.021	Аппликация	1	шт				
9	Л50.00.00.021-01	Аппликация	2	шт				
14	ЛС25.00.00.014	Аппликация	1	шт				
15	ЛС25.00.00.014-01	Аппликация	1	шт				
16	ЛС25.00.00.014-02	Аппликация	1	шт				
18	ЛС25.14.00.003	Аппликация	1	шт				
23		Заклепка MFX 10313006 3,0x6,0	4	шт				
25		Наклейка PP 0,35, 280x60, 2+0, CMYK000100-00015	1	шт				