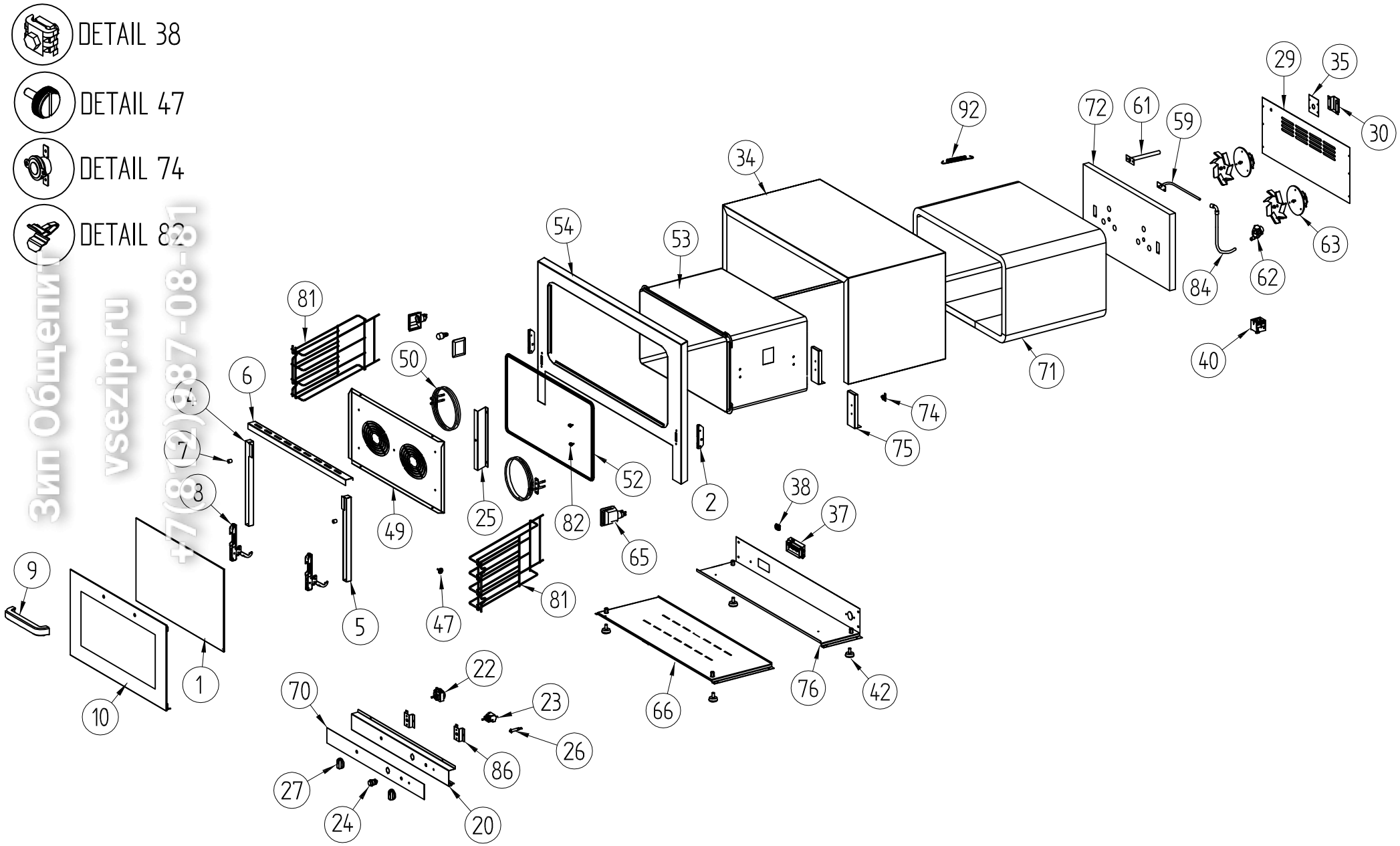

Зип Общепит
vsezip.ru
+7(812)387-08-81

4			
3			
2			
1			
RELEASE	MODIFICHE	FIRMA	

TOLLERANZE: UNI 5307

da 1 a 6	±0,08
da 6 a 18	±0,12
da 18 a 50	±0,18
da 50 a 80	±0,23
da 80 a 120	±0,27
da 120 a 250	±0,33
da 250 a 400	±0,42
da 400 a oltre	±0,50

SCALA

DATA 14/04/2010

www.piron.it

DENOMINAZIONE ESPLOSO FORNO 800U			DISEGNATO: CONTE R.
MATERIALE ..	MODELLO FORNO 800U		VERIFICATO ..
TRATTAMENTO ...	FILE ESP30017		DISEGNO .....

PROPRIETA' RISERVATA – PRIVATE PROPERTY – PRIVATE IGENTUM – PROPRIETE RESERVEE