Зип Общепит
vsezip.ru
+7(812)987-08-81

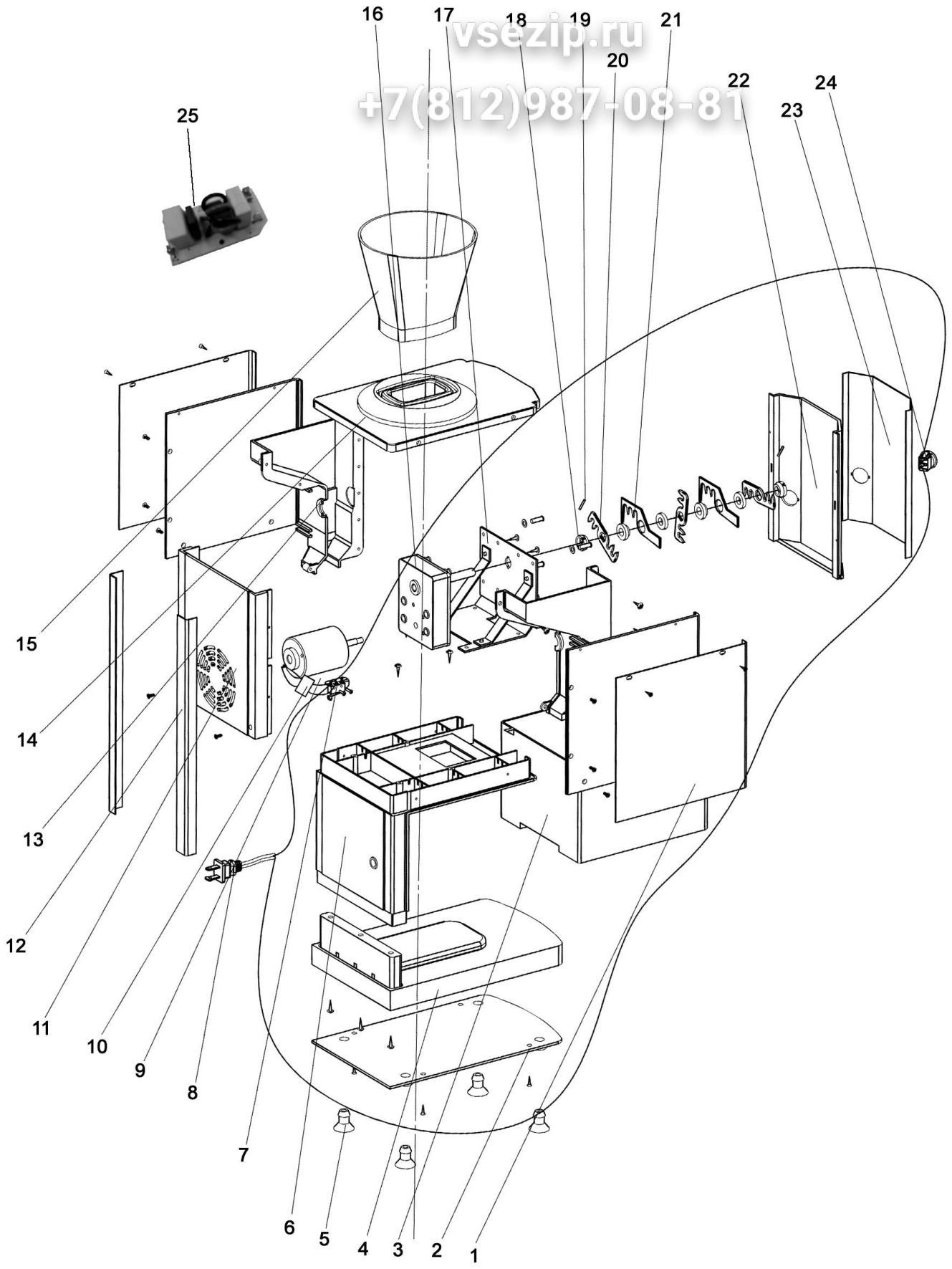

Bartscher	Eis-Chrusher „4 ICE“ Artikel-Nr.: 135013	Explosionszeichnung 21.10.2015	Seite 1/2

Pos.	Artikelbeschreibung	Description of item	Artikel Nr./ Item No.	Listenpreis/ List Price
1	Seitenwand	Side panel	01350131	3,20 €
2	Bodenplatte	Bottom plate	01350132	0,70 €
3	Eisbehälter	Ice container	013501303	8,00 €
4	Sockel	Base	01350134	4,30 €
5	Fuß	Base	013501305	0,40 €
6	Gehäuse	Housing	01350136	5,40 €
7	Motor m. Getriebe komplett	Motor w. complete gear	013501307	34,40 €
8	Anschlusskabel	Power cord	01350138	2,50 €
9	Motor, komplett	Motor, complete	=> Pos. 7	
10	Motor, komplett	Motor, complete	=> Pos. 7	
11	Rückwand	Back panel	013501311	3,10 €
12	Haltestreben - Set	Set of pillars	013501312	3,10 €
13	Eisrutsche	Ice shovel	013501313	8,00 €
14	Deckel	Lid	013501314	4,30 €
15	Trichter	Funndel	013501315	4,30 €
16	Motor, komplett	Motor, complete	=> Pos. 7	
17	Motor, komplett	Motor, complete	=> Pos. 7	
18	Motor, komplett	Motor, complete	=> Pos. 7	
19	Motor, komplett	Motor, complete	=> Pos. 7	
20	Motor, komplett	Motor, complete	=> Pos. 7	
21	Motor, komplett	Motor, complete	=> Pos. 7	
22	Frontblende	Front panel	013501322	1,30 €
23	Blende	Panel	013501323	3,20 €
24	Schalter, Ein - Aus	Switch, on - off	013501324	1,90 €
25	Netzfilter	Mains filter	01350130	10,70 €

Зип Общепит
usezip.ru
+7(812)987-08-85