TAVOLA	REV
IT1110	02

GS 35

Зип Общепит
vsezip.ru
+7(812)987-08-81

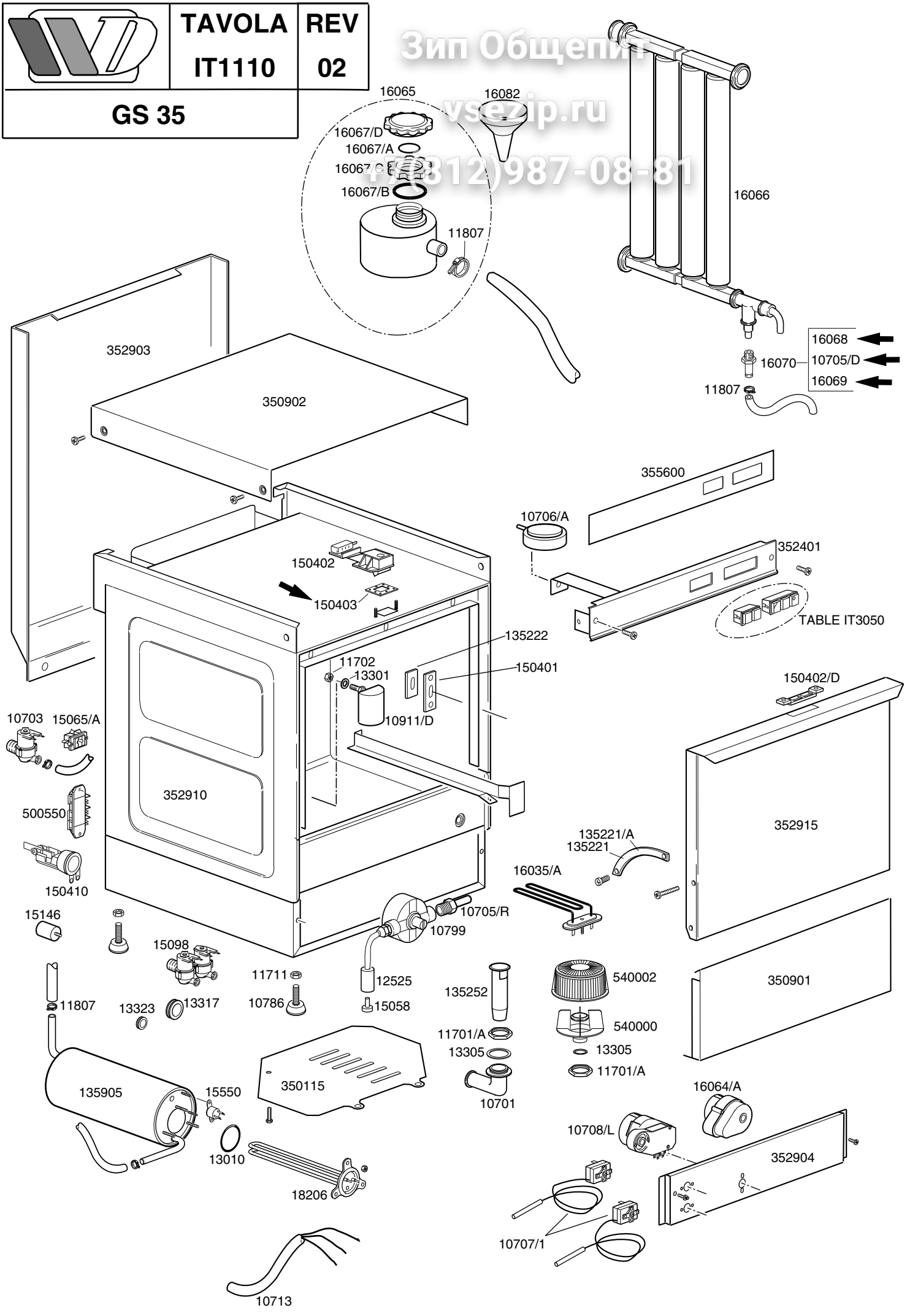

LAVASTOVIGLIE GS 35

TAVOLA IT1110

Зип Общепит
vsezip.ru
+7(812)

CODE	DESCRIPTION	CODE	DESCRIPTION
10701	Gomito scarico	150402/D	Blocchetto cricco porta
10703	Elettrovalvola singola	16068	Valvola non ritorno ←
10713	Cavo alimentazione 3x2,5x2500	16069	Valvola siliconica piccola ←
10786	Piedino M10x25 d.40 nero	150403	Guarnizione ←
10799	Dosatore brillantante	10705/D	Valvola siliconica ←
11702	Dado M8 inox		
11711	Dado M10 zincato		
11807	Fascetta inox 12-22		
12525	Contropeso per filtrino dosatore brillantante		
13010	Guarnizione OR resistenza		
13301	Guarnizione amianto d.14x8x1,5		
13305	Guarnizione gomito scarico		
13317	Passacavo in gomma d.40		
13323	Passacavo in gomma d.13		
15058	Filtrino aspirazione brillantante		
15098	Elettrovalvola doppia		
15146	Filtro antidisturbo F1		
15550	Termostato di sicurezza a contatto		
16066	Decalcificatore 4 elementi		
16067	Contenitore sale		
16070	Valvola non ritorno		
16082	Imbuto		
18206	Resistenza boiler 2400W		
135221	Bretella porta dx		
135222	Battuta cerniera porta		
135252	Troppopieno		
135905	Boiler completo		
150401	Guida asta curva		
150402	Cricco completo		
150410	Morsettiera fissacavo		
350115	Fondo protezione		
350901	Pannello sottoporta		
350902	Coperchio		
352903	Schienale		
352401	Supporto comandi		
352904	Portacomponenti		
352910	Carrozzeria completa		
352915	Porta completa		
355600	Mostrina serigrafata		
500550	Morsettiera 3 poli FV110		
540000	Corpo per filtro portagomma/filetto		
540002	Filtro per corpo		
10705/R	Raccordo per tubo d.8		
10706/A	Pressostato 55-30		
10707/1	Termostato 0-90°TR2 senza albero		
10708/L	Timer 120" aggancio rapido		
10911/D	Assieme gabbia d'aria		
11701/A	Dado esagonale ottone 36x5		
15065/A	Fissacavo con viti		
16035/A	Resistenza vasca 1850W		
16064/A	Timer depurazione 18'		
16067/A	Guarnizione OR per tappo boccia		
16067/B	Guarnizione boccia sale		
16067/C	Ghiera boccia sale		
16067/D	Tappo boccia sale		
135221/A	Bretella porta sx		

	TAVOLA	REV
	IT1130	01

GS 35

Dalla matricola Nr°00012244

Зип Общепит
vsezip.ru
+7(812)987-08-81

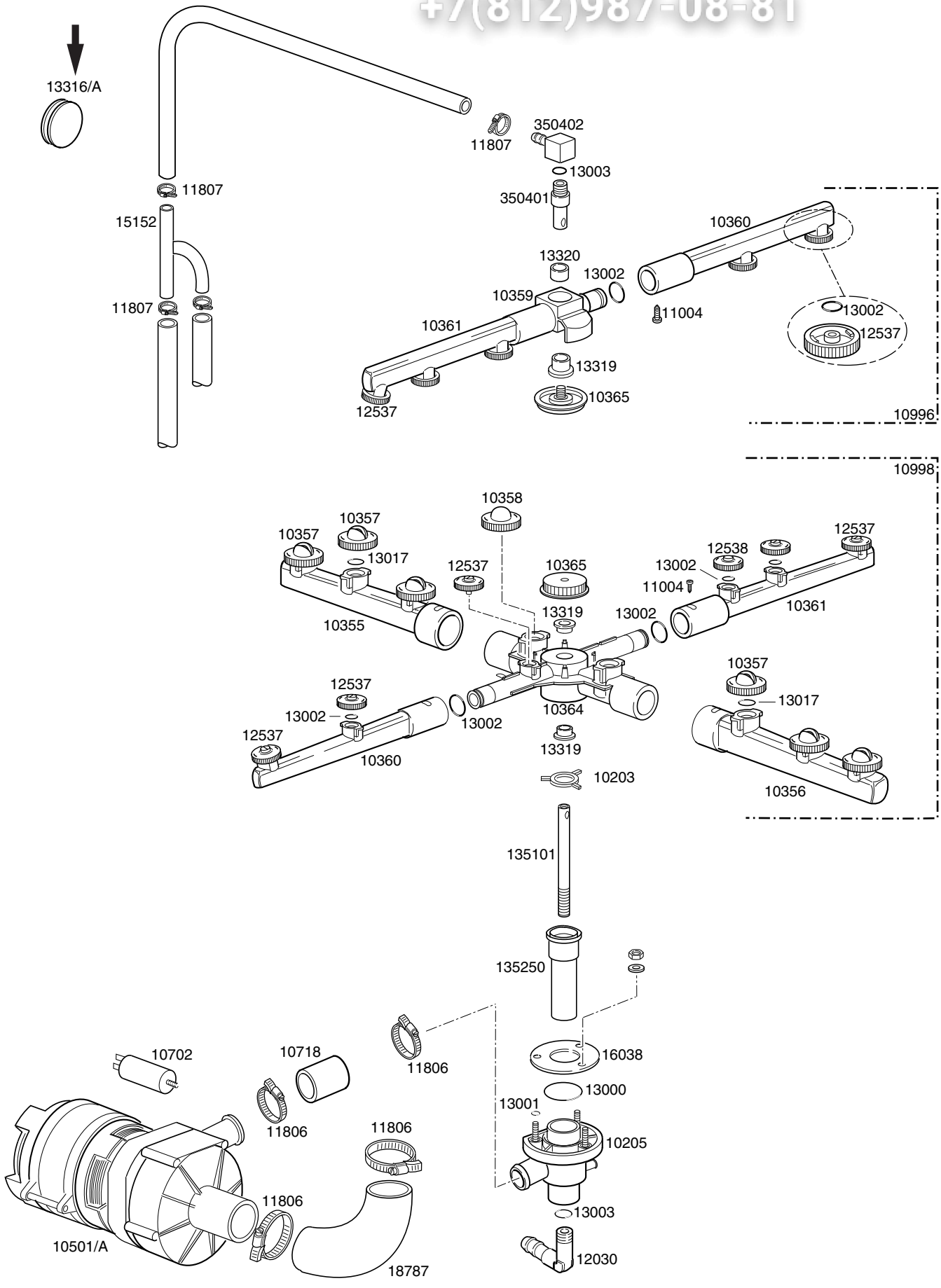

Зип Общепит
vsezip.ru
+7(812)987-08-81

LAVASTOVIGLIE GS 35

TAVOLA IT1130

CODICE	DESCRIZIONE	CODICE	DESCRIZIONE
10203	Guida tubo inox		
10205	Stampato torretta inferiore lavaggio		
10355	Tubo lavaggio dx		
10356	Tubo lavaggio sx		
10357	Testa ugello lavaggio aperto 3,5		
10358	Testa ugello lavaggio chiuso		
10359	Girante risciacquo		
10360	Tubo risciacquo dx		
10361	Tubo risciacquo sx		
10364	Girante lavaggio		
10365	Manopola con inserto		
10702	Condensatore 5 Microfarad		
10718	Tubo raccordo pompa d.36x28x75		
10996	Gruppo risciaquo		
10998	Gruppo lavaggio-risciacquo		
11004	Vite TCB d.8 dentata 4x10 spax		
11806	Fascetta inox 25-40		
11807	Fascetta inox 12-22		
12030	Raccordo gomito 3/8M d.12		
12537	Testa ugello risciacquo aperto		
12538	Testa ugello risciacquo chiuso		
13000	Guarnizione OR 3125 EP		
13001	Guarnizione OR 104 EP		
13002	Guarnizione OR R6		
13003	Guarnizione OR 112 EP		
13017	Guarnizione OR 2050		
13319	Rondella scorrimento PTFE+CB H11		
13320	Rondella scorrimento PTFE+CB H7,5		
15152	Derivazione 3 vie inox		
16038	Disco inox d.60		
18787	Mnicotto aspirazione		
135101	Alberino inox 175x10		
135250	Assieme bicchiere con manicotto		
350401	Asse inferiore mozzo risciacquo		
350402	Torretta superiore mozzo risciacquo		
10501/A	Pompa 0,10HP		
→ 13316/A	Guarnizione cieca per foro DVGW		

	TAVOLA IT3050	REV 00
TASTI SERIE GS35-GS37		

Зип Общепит
vsezip.ru
+7(812)987-08-81

SERIE GS35-GS37 DI SERIE

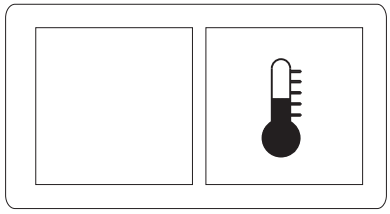

15899/A

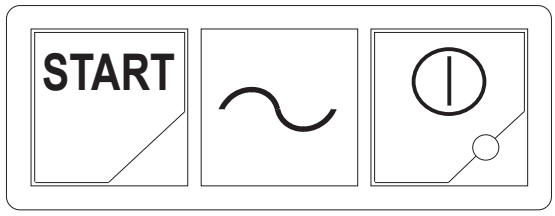

15888

SERIE GS35-GS37 RISCIACQUO SUPPLEMENTARE FREDDO

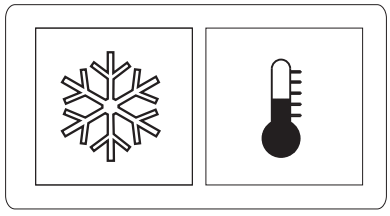

15899/B

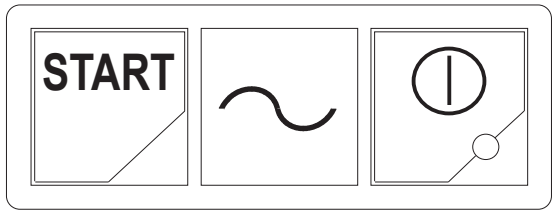

15888

SERIE GS35-GS37 POMPA DI SCARICO

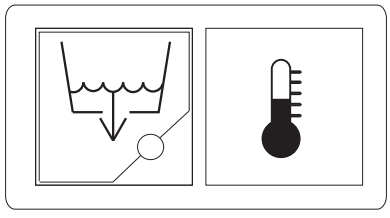

15899/C

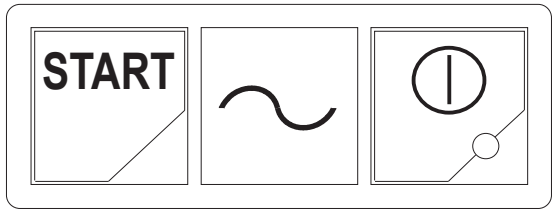

15888

SERIE GS35-GS37 DEPURAZIONE

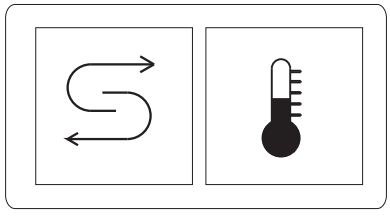

15899

10711/B

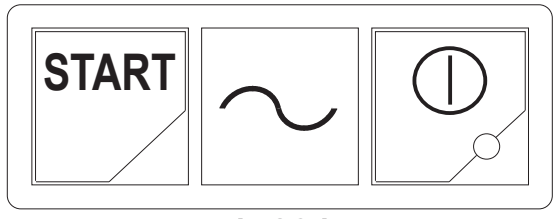

15891

TASTI SERIE GS35-GS37 TAVOLA IT3050

Зип Общепит
vsezip.ru
+7(812)987-08-81

CODICE	DESCRIZIONE
	SERIE GS35-GS37 DI SERIE
	Supporto quadro grigio
15888	Pulsante unipolare **Start** - Spia **Ciclo** - Interruttore bipolare **0-1**
15899/A	Spia **Temperatura** - Tasto fisso
	SERIE GS35-GS37 RISCIACQUO SUPPLEMENTARE FREDDO
	Supporto quadro grigio
15888	Pulsante unipolare **Start** - Spia **Ciclo** - Interruttore bipolare **0-1**
15899/B	Spia **Temperatura** - Pulsante unipolare **Risciacquo supplementare freddo**
	SERIE GS35-GS37 POMPA DI SCARICO
	Supporto quadro grigio
15888	Pulsante unipolare **Start** - Spia **Ciclo** - Interruttore bipolare **0-1**
15899/C	Spia **Temperatura** - Pulsante unipolare **Pompa di scarico**
	SERIE GS35-GS37 DEPURAZIONE
	Supporto quadro grigio
15891	Pulsante unipolare **Start** - Spia **Ciclo** - Deviatore **0-1**
15899	Spia **Temperatura** - Pulsante unipolare **Depurazione**
10711/B	Spia **Depurazione**

	TAVOLA IT3051	REV 00
TASTI SERIE GS35		
Dalla matricola 99019614		

Зип Общепит
vsezip.ru
+7(812)987-08-81

SERIE GS35 CALDO FREDDO COMBINATO

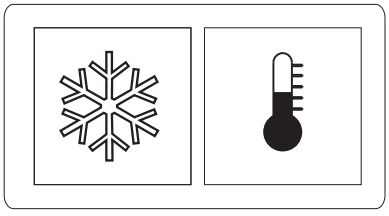

15899/D

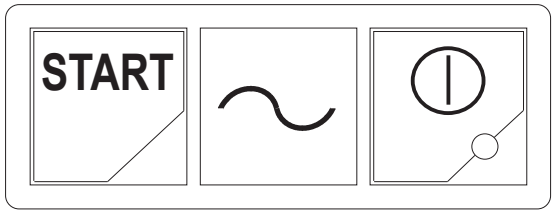

15888

TASTI GS35 CALDO FREDDO COMBINATO TAVOLA IT3051

Зип Общепит
vsezip.ru
+7(8)-2987-08-81

CODICE	DESCRIZIONE
	SERIE GS35
15888	Pulsante unipolare **Start** - Spia **Ciclo** - Interruttore bipolare **0-1**
15899/D	Pulsante deviatore **caldo-freddo** - Spia **Temperatura**