	TAVOLA XAV	REV 00
GRILL XAR-XAL		

Зип Общепит
vsezip.ru
+7(812)987-08-81

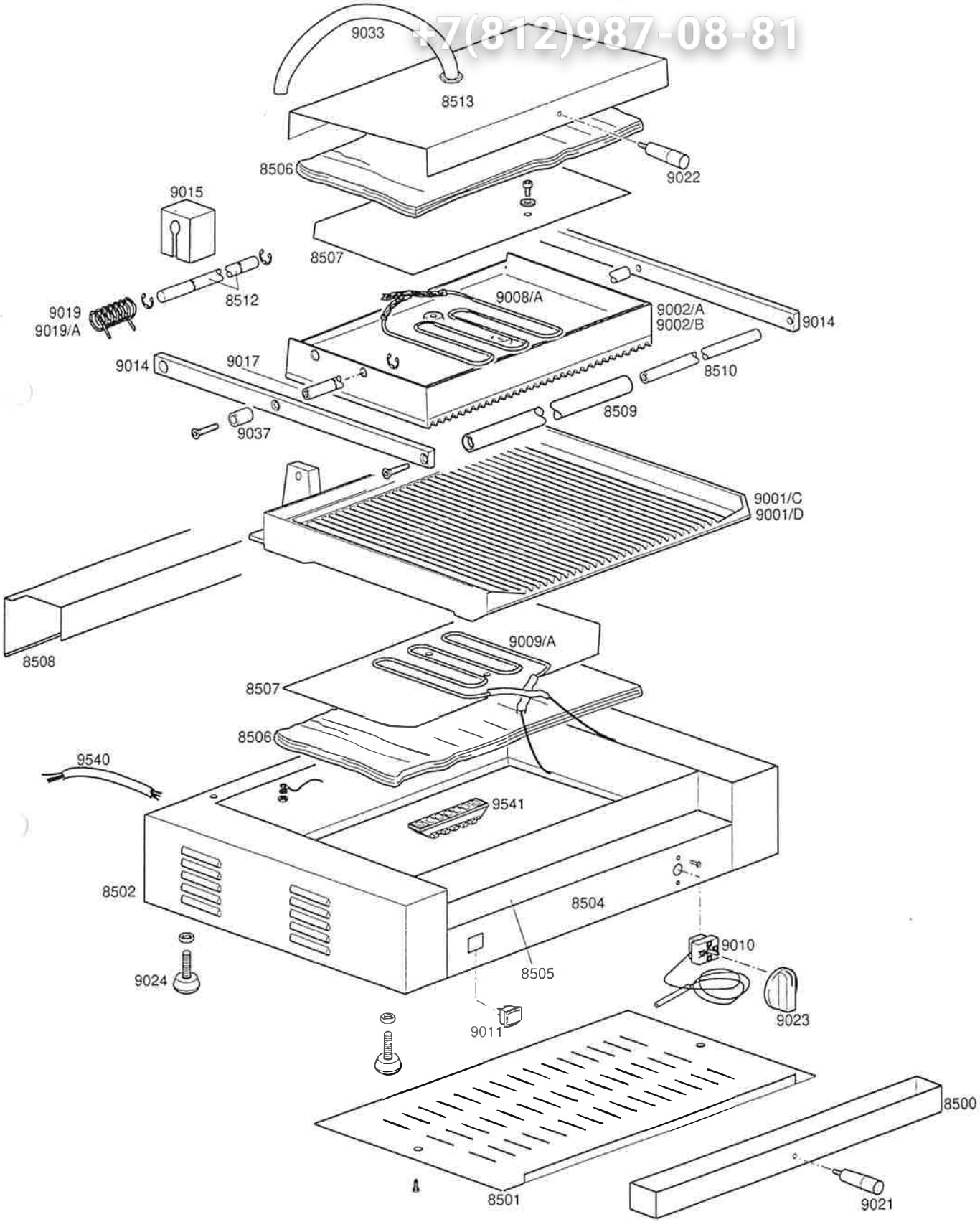

GRILL XAR-XAL PRIMA SERIE

TAVOLA
XAV

Зип Общепит
vsezip.ru
+7(812)987-08-81

CODICE	DESCRIZIONE	CODICE	DESCRIZIONE
8500	Cassetto raccoglisugo		
8501	Protezione di fondo		
8502	Carrozzeria esterna		
8504	Pannello comandi		
8505	Frontale portacomandi		
8506	Pannello isolanti		
8507	Piastra di protezione		
8508	Protezione posteriore		
8509	Impugnatura		
8510	Asta impugnatura		
8512	Perno di sollevamento		
8513	Carter per ghisa superiore		
9010	Termostato		
9011	Lampada spia quadra		
9014	Asta sollevamento		
9015	Blocchetto freno		
9017	Perno bilanciamento		
9019	Molla bilanciamento dx		
9021	Pomello cassetto		
9022	Pomello piastra superiore		
9023	Manopola		
9024	Piedini		
9033	Spirale di protezione		
9037	Distanziale		
9540	Cavo alimentazione		
9541	Morsettiera 5 poli con faston		
9001/C	Piastra ghisa singola inferiore liscia		
9001/D	Piastra ghisa singola inferiore rigata		
9002/A	Piastra ghisa singola superiore rigata		
9002/B	Piastra ghisa singola superiore liscia		
9008/A	Resistenza superiore		
9009/A	Resistenza inferiore		
9019/A	Molla bilanciamento sx		