fiamma
ASSISTÊNCIA TÉCNICA OFICIAL
Authorised Servicing

Зип Общепит
vsezip.ru
+7(812)987-08-81

# TORRADEIRA TOSTI S3

## TORRADEIRA TOSTI S3 FIAMMA - 2.0.072.0002

**DIMENSÕES (LxPxH)** ..... **525x305x305 mm**
***DIMENSIONS (LxPxH)***

**POTÊNCIA** ..... **1800 W**
***POWER***

**TENSÃO DE ALIMENTAÇÃO** ..... **230V-50Hz**
***POWER SUPPLY***

**PESO LIQUIDO** ..... **8 kg**
**NET WEIGHT**

**PESO BRUTO** ..... **9,3 kg**
**GROSS WEIGHT**

**DIMENSÕES DA EMBALAGEM (LxPxH)** ..... **540x315x340 mm**
**PACKAGE DIMENSIONS**

Зип Общепит
vsezip.ru
+7(812)987-08-81



# TORRADEIRA TOSTI S3

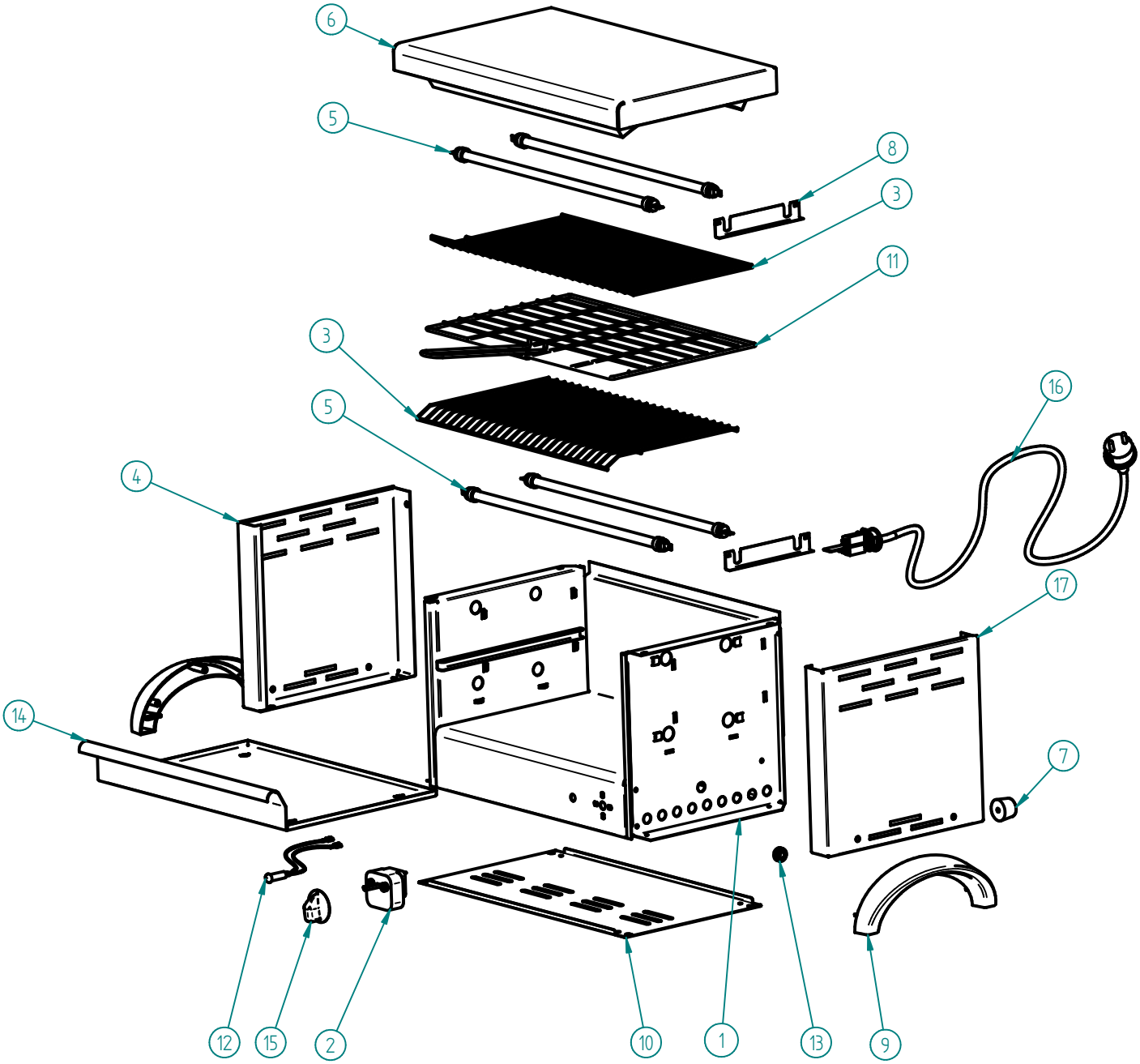


## TORRADEIRA TOSTI S3 FIAMMA- 2.0.072.0002

OS ELEMENTOS CONSTANTES DESTE DESENHO NÃO PODEM SER DIVULGADOS SEM AUTORIZAÇÃO ESCRITA DA RST – AVEIRO

Зип Общепит
vsezip.ru
+7(812)987-08-81



# TORRADEIRA TOSTI S3

LISTA DE COMPONENTES E ACESSÓRIOS
Spare parts list

| ITEM Nº | CÓDIGO | DESIGNAÇÃO | QUANT. |
|---|---|---|---|
| 1 | 7.0.072.0051 | ESTRUTURA CONJUNTO TOSTI S3 | 1 |
| 2 | 4.0.075.0002 | TEMPORIZADOR 15 MIN. | 1 |
| 3 | 4.0.075.0021 | GRELHA PROTECÇAO SILICAS QUIN. TR | 2 |
| 4 | 7.0.076.0052 | TAMPO LATERAL ESQUERDO TRS 20.2 / TOSTI S3 | 1 |
| 5 | 4.0.074.1003 | RESISTENCIA CONJUNTO 29 OHM | 4 |
| 6 | 7.0.076.0039 | TAMPO SUPERIOR CONJ. TR/TOSTI | 1 |
| 7 | 4.2.000.9247 | BATENTE PRETO Nº4 | 1 |
| 8 | 7.0.072.0009 | FIXADOR SILICAS TOSTI | 2 |
| 9 | 4.0.075.0064 | ASA PLASTICO | 2 |
| 10 | 7.0.076.0055 | BLINDAGEM FUNDO TR/TOSTI | 1 |
| 11 | 4.0.075.0005 | GRELHA CONJUNTO TR/TOSTI | 1 |
| 12 | 4.0.085.0023 | SINALIZADOR LARANJA TER. FEM. 350MM SL10207 | 1 |
| 13 | 4.0.074.0015 | PASSA FIOS Nº1 PARA FURO Φ12,5MM | 1 |
| 14 | 7.0.076.0058 | TABULEIRO TR/TOSTI | 1 |
| 15 | 4.0.075.0040 | MANIPULO TEMPORIZADOR | 1 |
| 16 | 4.0.075.0074 | CABO SECTOR CONJ. 3G1(PA 84E) | 1 |
| 17 | 7.0.076.0049 | TAMPO LATERAL DIREITO TRS 20.2 / TOSTI S3 | 1 |

5 – 4.0.074.1003 – RESISTÊNCIA CONJUNTO 29 OHM

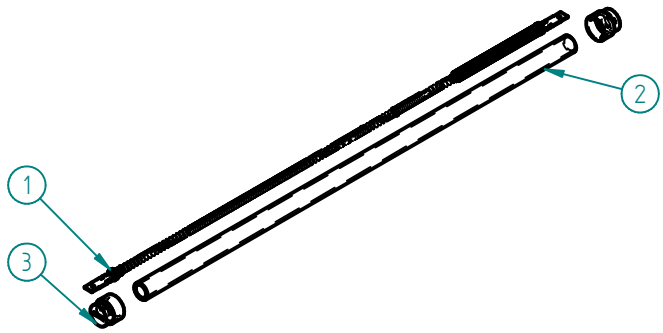


| ITEM Nº | CÓDIGO | DESIGNAÇÃO | QUANT. |
|---|---|---|---|
| 1 | 4.0.074.0003 | RESISTENCIA CR NI 29 OHM C/ TERMINAIS | 1 |
| 2 | 4.0.075.0038 | TUBO SILICA 9X12X378 | 1 |
| 3 | 4.0.075.0010 | ISOLADOR TERMICO REF.6323/041 | 2 |

OS ELEMENTOS CONSTANTES DESTE DESENHO NÃO PODEM SER DIVULGADOS SEM AUTORIZAÇÃO ESCRITA DA RST – AVEIRO

Зип Общепит
vsezip.ru
+7(812)987-08-81



# TORRADEIRA TOSTI S3

ESQUEMA ELECTRICO

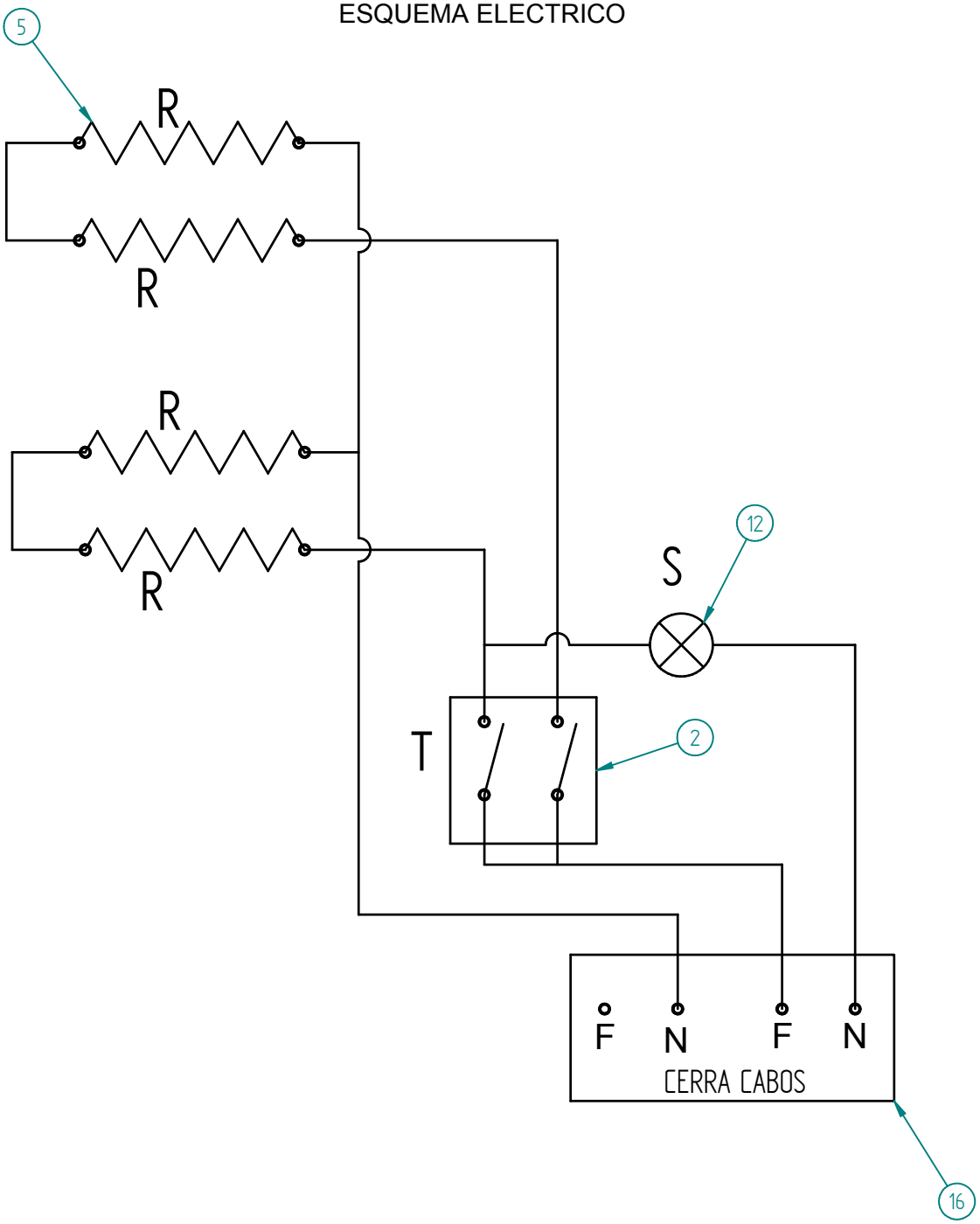


OS ELEMENTOS CONSTANTES DESTE DESENHO NÃO PODEM SER DIVULGADOS SEM AUTORIZAÇÃO ESCRITA DA RST – AVEIRO