Зип Общепит
vsezip.ru
+7(812)987-08-81

016 40 004 1941 250697 DONADINI & C

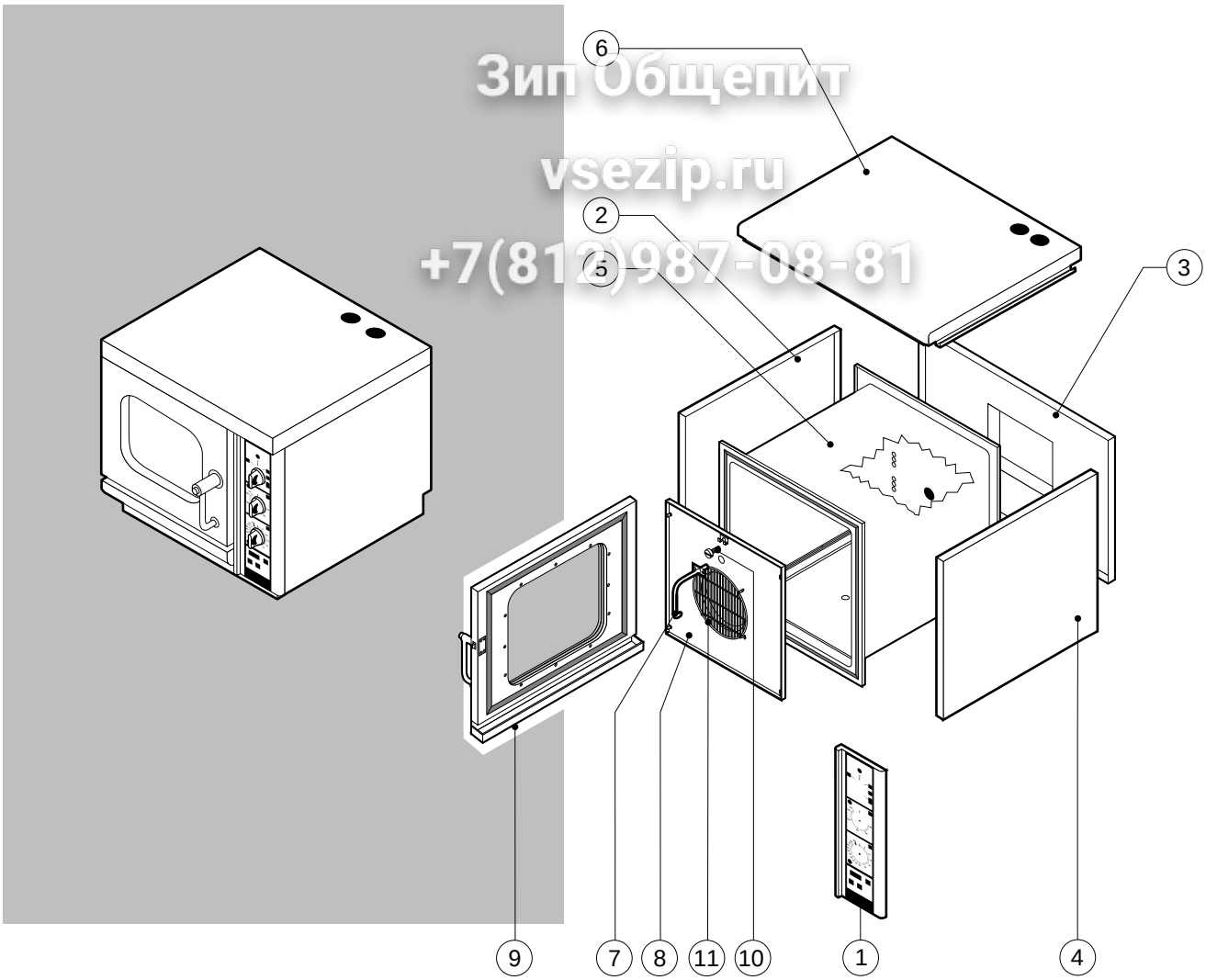

POS.	CODICE	PEZZI	DESCRIZIONE
1	R09100550	1	KIT CRUSCOTTO
2	R09200210	1	FIANCO SX
3	R09200220	1	SCHIENA
4	R09200240	1	FIANCO DX
5	R09204870	1	KIT CAMERA COTTURA FORNO
6	R09204950	1	COPERCHIO
7	R09204990	1	RACCORDO UMIDIFICATORE
8	R09402120	1	KIT DEFLETTORE
9	R10100390	1	PORTA COMPLETA
10	R58006400	1	VITE FERMO DEFLETTORE
11	R75300030	1	MASCHERINA VENTILATORE Ø 190

POS.	CODICE	PEZZI	DESCRIZIONE

EDIZIONE 0297

VE 004 X **tav. A**

Зип Общепит
vsezip.ru
+7(812)987-08-81

016 40 004 1942 250697 DONADINI & C

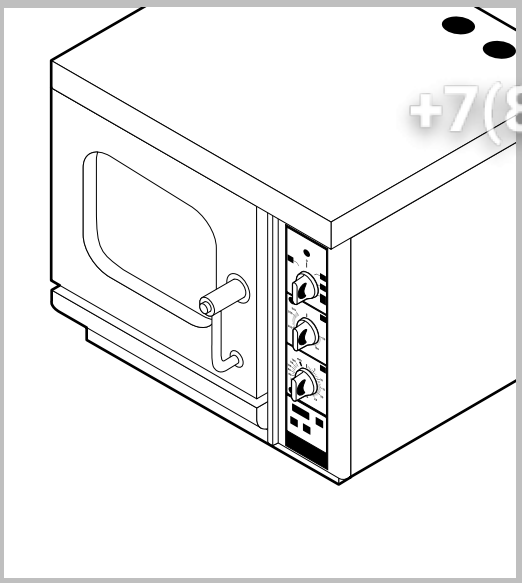

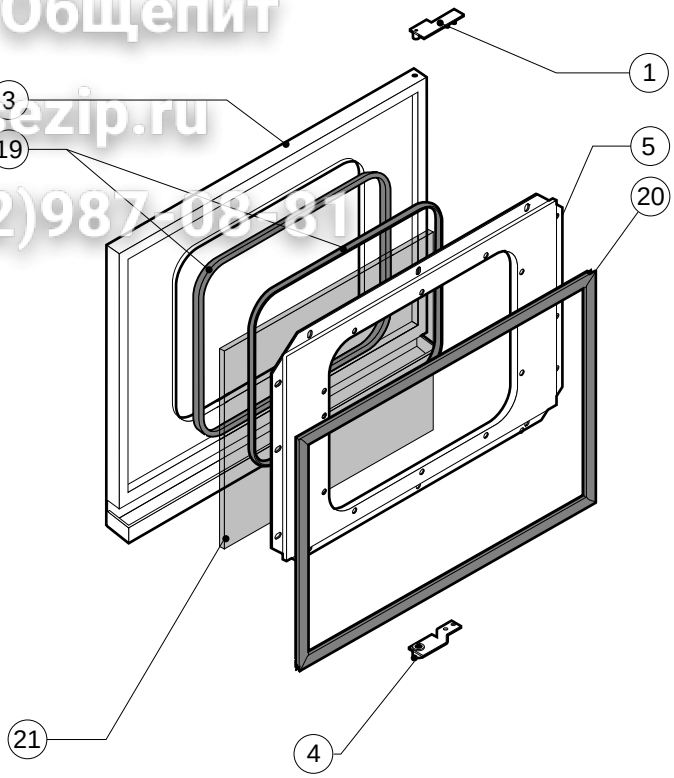

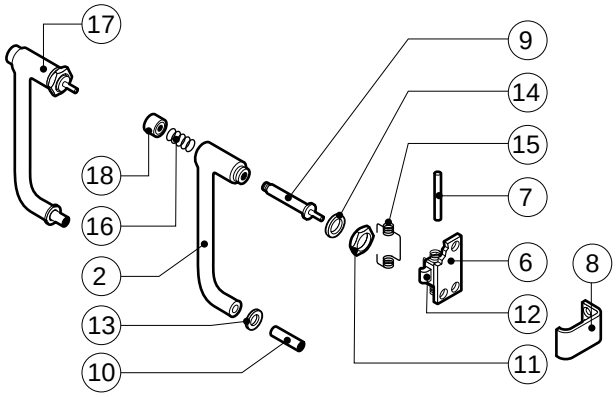

POS.	CODICE	PEZZI	DESCRIZIONE
1	R09200090	1	CERNIERA SUPERIORE
2	R09200230	1	IMPUGNATURA MANIGLIA
3	R09200350	1	PORTA
4	R09200370	1	CERNIERA INFERIORE
5	R09401330	1	CONTROPORTA
6	R10100100	1	FLANGIA NASELLO MANIGLIA COMPLETA
7	R58002160	1	PERNO NASELLO MANIGLIA
8	R58002750	1	AGGANCIO NASELLO MANIGLIA
9	R58003230	1	ASTA PULSANTE MANIGLIA
10	R58004270	1	DISTANZIALE MANIGLIA
11	R58004830	1	GHIERA M18x1
12	R58005050	1	NASELLO MANIGLIA
13	R58005340	1	RONDELLA ISOLANTE INFERIORE MANIGLIA
14	R58005350	1	RONDELLA ISOLANTE SUPERIORE MANIGLIA
15	R61620012	1	MOLLA PER NASELLO MANIGLIA
16	R61620041	1	MOLLA PULSANTE MANIGLIA
17	R69015010	1	MANIGLIA PULSANTE COMPLETA
18	R69031190	1	PULSANTE MANIGLIA
19	R70040050	2	GUARNIZIONE CRISTALLO

POS.	CODICE	PEZZI	DESCRIZIONE
20	R70041990	1	GUARNIZIONE PORTA
21	R71020010	1	VETRO PORTA

016 40 004 1943 250697 DONADINI & C

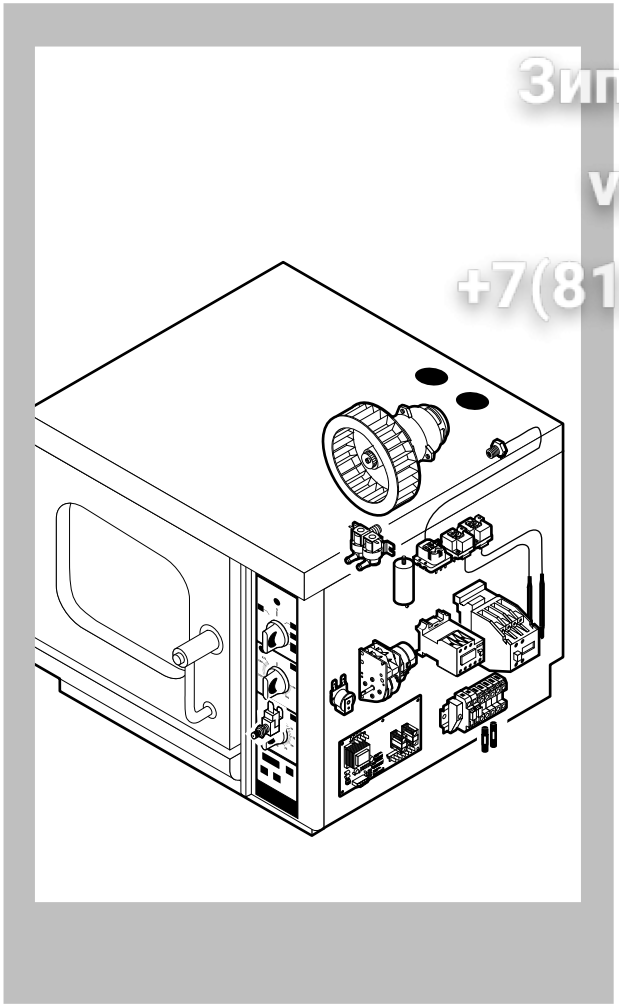

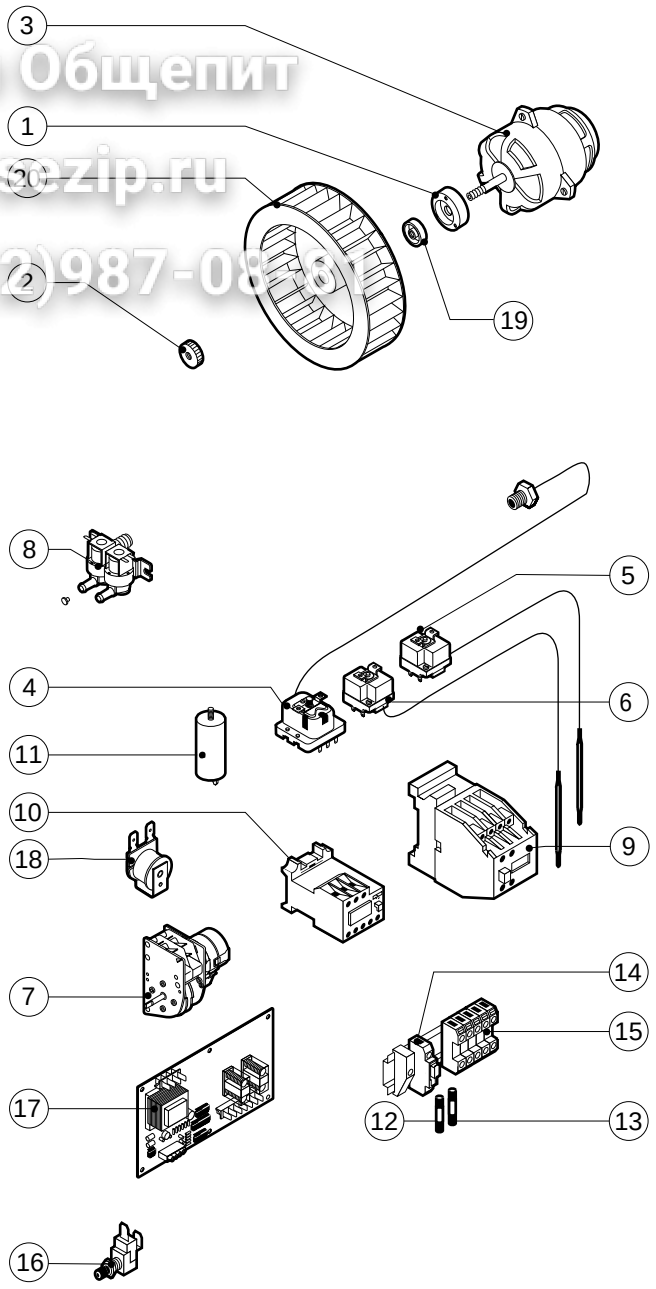

Зип Общепит
vsezip.ru
+7(812)987-08-01

POS.	CODICE	PEZZI	DESCRIZIONE
1	R58005510	1	FLANGIA GUARNIZIONE MOTORE
2	R58006420	1	DADO PER VENTOLA M6 SX
3	R65040101	1	KIT MOTORE HP 0.06
4	R65070050	1	KIT TERMOSTATO SICUREZZA CAMERA
5	R65070165	1	KIT TERMOSTATO 65°C
6	R65070240	1	KIT TERMOSTATO 70°C
7	R65090190	1	INVERSORE CICLICO 8'
8	R65115050	1	ELETTROVALVOLA DOPPIA 220V 50HZ C/RIDUT.
9	R65140150	1	TELERUTTORE 3TF4011-OAUO 240V
10	R65160150	1	TERMICO 3UA7010-0E 0.25-0.4A
11	R65190080	1	CONDENSATORE 4 µF
12	R65200120	1	FUSIBILE 0.1A (T)
13	R65200200	1	FUSIBILE 2A
14	R65210020	2	PORTAFUSIBILE BARRA DIN
15	R65220090	1	MORSETTIERA
16	R65260530	1	MICRO PORTA COMPLETO
17	R65300550	1	SCHEDA BASE
18	R65330010	1	SUONERIA
19	R70020010	1	GUARNIZIONE MOTORE

POS.	CODICE	PEZZI	DESCRIZIONE
20	R75400040	1	KIT VENTOLA Ø 155x38/20 P.D.

Зип Общепит
vsezip.ru
+7(812)987-08-81

016 40 004 1944 250697 DONADINI & C

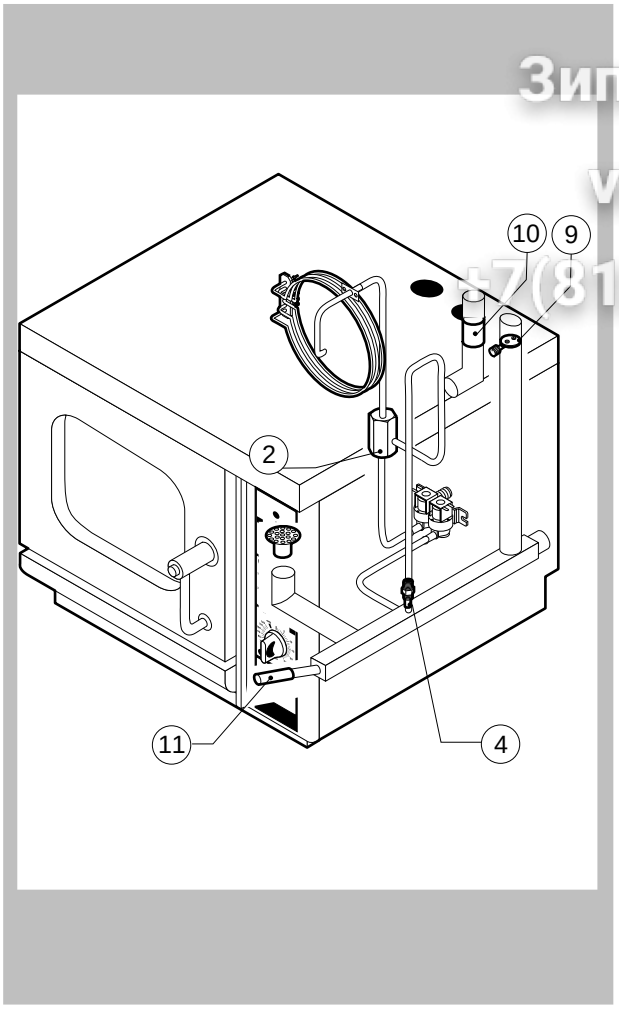

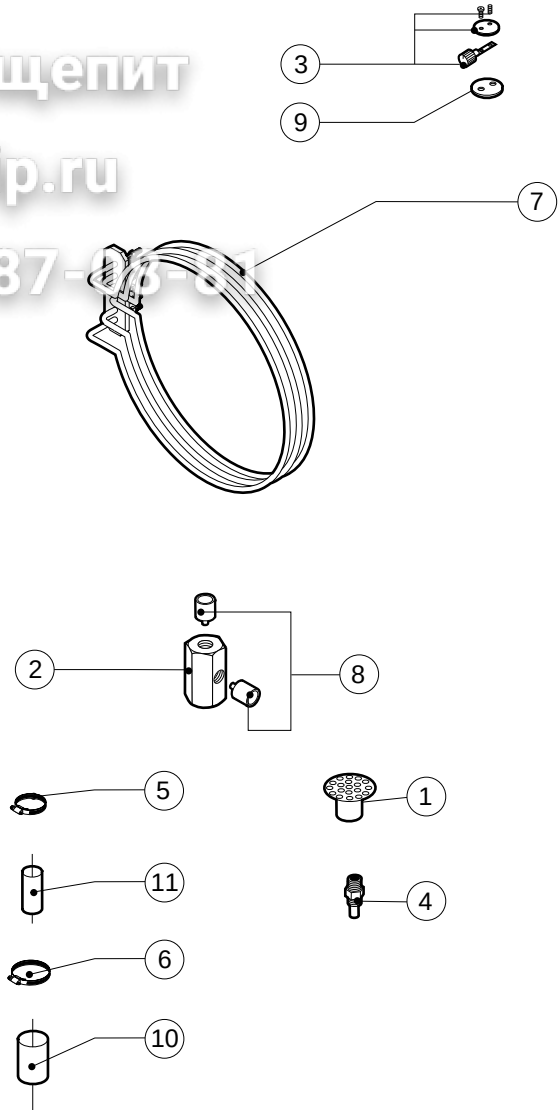

POS.	CODICE	PEZZI	DESCRIZIONE
1	R09200100	1	FILTRO DI SCARICO
2	R58003390	1	ATTACCO PRESSOSTATO
3	R58005190	1	POMELLO SFIATO
4	R58006090	1	UGELLO CONDESAZIONE Ø 1
5	R61630011	6	FASCETTE ZINCATE 12-22/9
6	R61630021	4	FASCETTE ZINCATE 30-45/9
7	R65010320	1	RESISTENZA CAMERA 3150W
8	R65110420	2	RIDUTTORE DI PORTATA
9	R70050010	1	GUARNIZIONE SFIATO
10	R70060010	1	MANICOTTO SILICONE Ø 30
11	R70060060	1	MANICOTTO SILICONE Ø 15

POS.	CODICE	PEZZI	DESCRIZIONE

Зип Общепит
vsezip.ru
+7(812)987-08-81

016 40 004 1945 250697 DONADINI & C

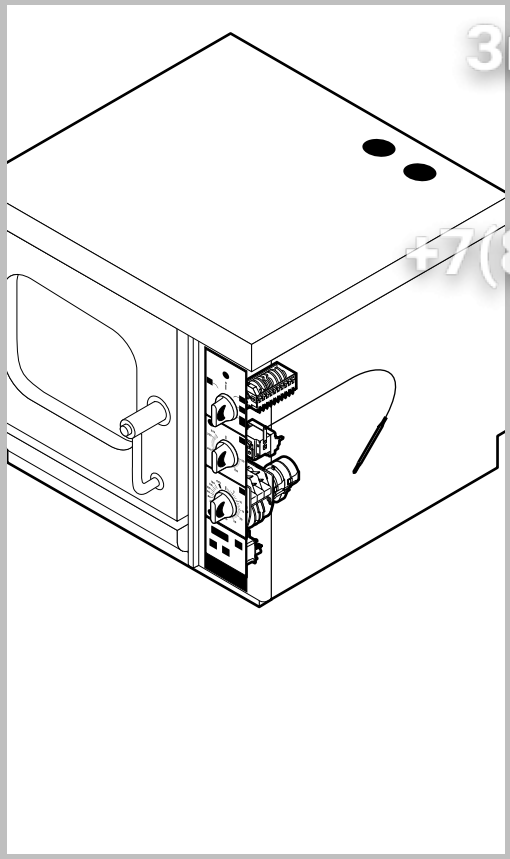

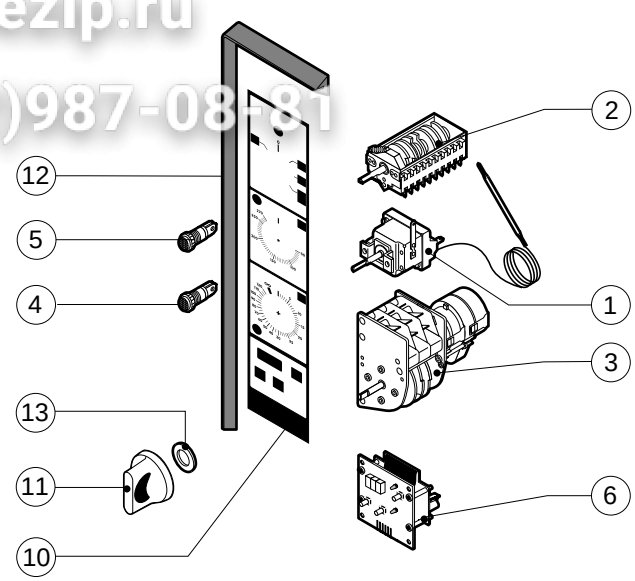

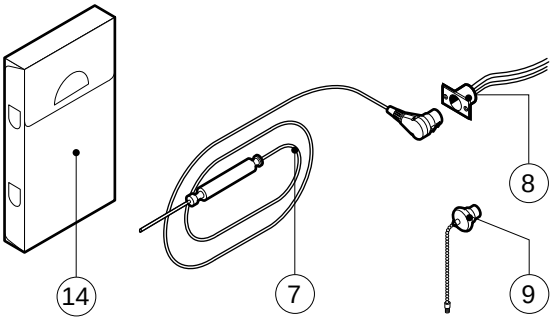

POS.	CODICE	PEZZI	DESCRIZIONE
1	R65070210	1	KIT TERMOSTATO 50/270°C
2	R65080020	1	COMMUTATORE
3	R65090200	1	PROGRAMMATORE
4	R65270220	2	LAMPADA SPIA ARANCIONE
5	R65270230	1	LAMPADA SPIA VERDE
6	R65300580	1	SCHEDA TASTIERA
7	R65320900	1	SONDA SPILLONE
8	R65320920	1	CONNETTORE FEMMINA PER SONDA SPILLONE
9	R65321020	1	TAPPO TEFLON PER CONNETTORE FEMMINA
10	R67010460	1	TARGA LAINOX
11	R69030150	3	KIT MANOPOLA
12	R70040810	1	GUARNIZIONE CRUSCOTTO
13	R70050020	6	GUARNIZIONE MANOPOLA
14	R86020420	1	VALIGETTA SONDA AL CUORE

POS.	CODICE	PEZZI	DESCRIZIONE