Зип Общепит
vsezip.ru
+7(812)987-08-81

winterhalter

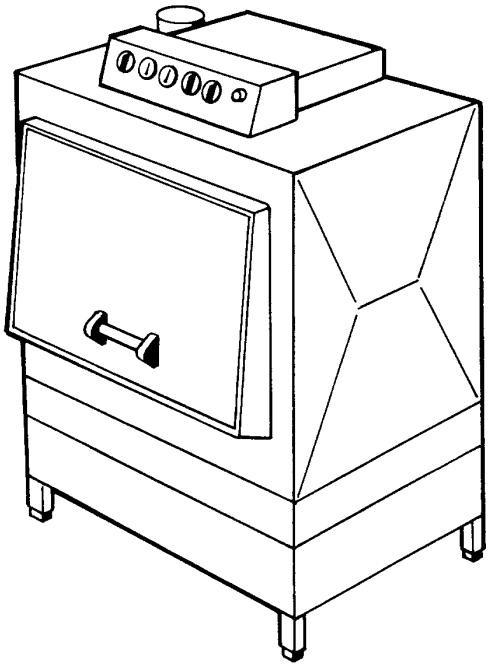

Ersatzteilliste

GS 62 / 63 / 64 / 65

Bearbeitet 07/04

Teile-Nr. 89001295

Inhaltsübersicht

Untergestell, Wasserablauf, Mediamat, Tankheizung	Seite 1 und 2
Wasserzulauf, Wassereinlauf I	Seite 3 und 4
Wasserzulauf, Wassereinlauf II	Seite 5 und 6
Waschsystem I	Seite 7 und 8
Waschsystem II	Seite 9 und 10
Nachspülsystem	Seite 11 und 12
Türe, Rahmen und Schienen	Seite 13 und 14
Elektrobestückung	Seite 15 und 16

Körbe und Zubehör siehe separate Liste.

Bei Teilen, die in der Spalte Bemerkung den Vermerk Einzelanfertigung tragen, weisen wir Sie darauf hin, dass es sich um auftragsbezogen gefertigte Teile handelt, die eine Lieferzeit haben und nicht mehr zurück genommen oder umgetauscht werden können.

Зип Общепит
www.zip.ru
+7(812) 987-08-81

GS 62 / 63 / 64 / 65

Untergestell, Wasserablauf, Mediamat, Tankheizung
Base frame, water drain, Mediamat, tank heating
Châssis, écoulement, Mediamat, chauffage de la cuve

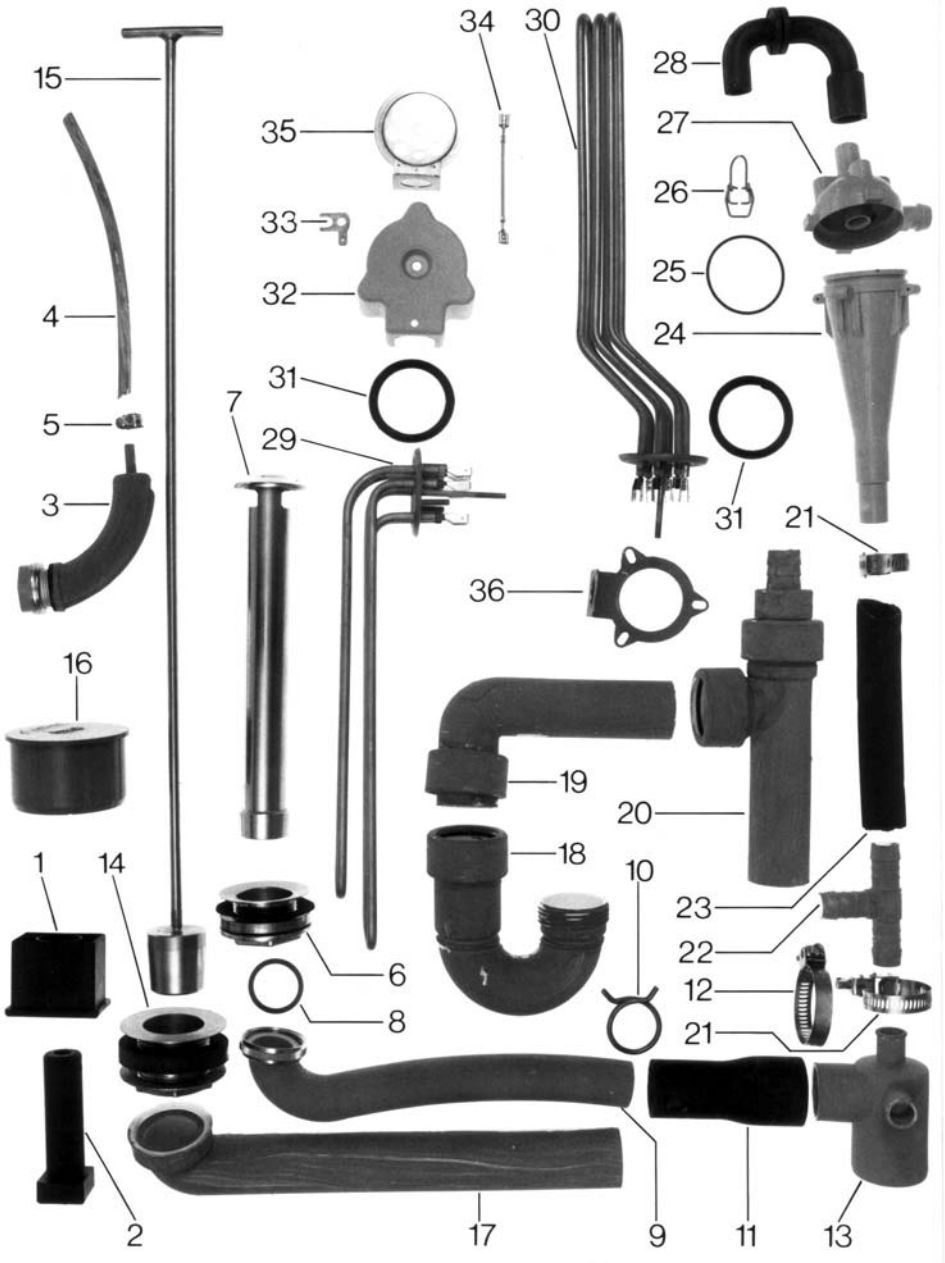

Зип Общепит
vse2ip.ru
+7(812)987-08-81

GS 62 / 63 / 64 / 65 - Untergestell, Wasserablauf, Mediamat, Tankheizung

Pos.	Bezeichnung	Teile-Nr.	62	63	64	65	Bemerkung
1	Gewindeeinsatz 42 x 62	35 01 063	x	x	x	x	
2	Fuss-Stollen G 3/4"	35 01 064	x	x	x	x	
o.P.	Seitliche Verkleidung	55 03 049	x				Einzelanfertigung
o.P.	Vordere Verkleidung	55 03 042	x				Einzelanfertigung
o.P.	Seitliche Verkleidung re.	55 03 052		x			Einzelanfertigung
o.P.	Seitliche Verkleidung li.	55 03 063		x			Einzelanfertigung
o.P.	Seitliche Verkleidung	55 03 059			x		Einzelanfertigung
o.P.	Seitliche Verkleidung	55 03 060				x	Einzelanfertigung
o.P.	Vordere Verkleidung	55 03 045		x			Einzelanfertigung
o.P.	Vordere Verkleidung	55 03 061			x		Einzelanfertigung
o.P.	Vordere Verkleidung	55 03 062				x	Einzelanfertigung
3	Windkessel	55 04 024	x	x	x		
4	PVC-Schlauch NW 5 x 3	40 01 024	x	x	x	x	
5	Drahtschlauchklemme	28 02 348	x	x	x	x	
6	Standrohr-Unterteil G 1 1/4"	29 04 202	x				
o.P.	Dichtung zu Standrohrventil	29 04 253	x				
7	Standrohr-Oberteil 205 mm	29 04 258	x				
8	Dichtung 38 x 30	27 09 031	x				
9	Siphon	55 05 049	x				
10	Schlauchklemme 35-37	28 02 111	x				
11	Reduzierschlauchstück	40 03 024	x				
12	Schlauchklemme 32-52	28 02 110	x				
13	Mediamat-Ablauf	35 01 080	x				
14	Standrohrunterteil G 1 1/2"	29 04 212		x	x	x	
15	Ablaufstopfen	55 27 020		x	x	x	
o.P.	Standrohr-Oberteil 280	29 04 211		x	x		ältere Ausführung
16	Verschlusskappe	30 15 504		x	x	x	
17	Ablaufbogen G 1 1/2"	29 04 502		x	x	x	
18	Siphonsack	29 04 500		x	x	x	
19	Siphonbogen	29 04 501		x	x	x	
20	KS-Bausatz G 1"	30 15 500		x	x	x	
21	Schlauchschelle 20-30	28 02 109	x	x	x	x	
22	T-Schlauchverbindungsstutzen	29 06 512				x	
23	Plastikgewebeschlauch 19 x 4	40 01 016	x	x	x	x	
24	Beschleuniger	35 01 035	x	x	x	x	
25	O-Ring 51 x 3,0	27 07 043	x	x	x	x	ab 10/87
26	Federverschluss ø 2,0	28 04 041	x	x	x	x	
27	Kopfstück	35 01 124	x	x	x	x	
28	Mediamat-Einlauf	55 31 001	x	x	x	x	
29	Heizkörper 220/380 V, 6 kW	31 03 025	x	x	x		
o.P.	Heizkörper 240/420 V, 6 kW	31 03 042	x	x	x		
30	Heizkörper 220/380 V, 9 kW	31 03 018				x	
o.P.	Heizkörper 254/440 V, 9 kW	31 03 056				x	
31	O-Ring	27 07 069	x	x	x	x	
32	Abdeckkappe	31 03 014	x	x	x	x	
33	Erdungsflachstecker	31 12 034	x	x	x		
34	Sternbrücke	31 23 088	x	x	x	x	
35	Tankheizungsflansch	31 03 067	x	x	x		
36	Klemmring mit Winkel	55 19 018	x	x	x	x	
o.P.	Windkessel-Abdeckung	55 04 025				x	Einzelanfertigung
o.P.	Einsatz zu Mediamat schw.	35 01 123	x				
o.P.	Hebel gelb	29 03 241					bis 87, NEU 29 03 245 rot
o.P.	Welle	29 03 243					NEU 29 03 244
o.P.	Kugelhahn kpl. mit Hebel	29 03 204					ab 1980

Зип Общепит
zsezip.ru
+7(812)987-08-81

GS 62 / 63 / 64 / 65

Wasserzulauf und Wassereinlauf I
Water feed and water inlet I
Alimentation d'eau et arrivé d'eau I

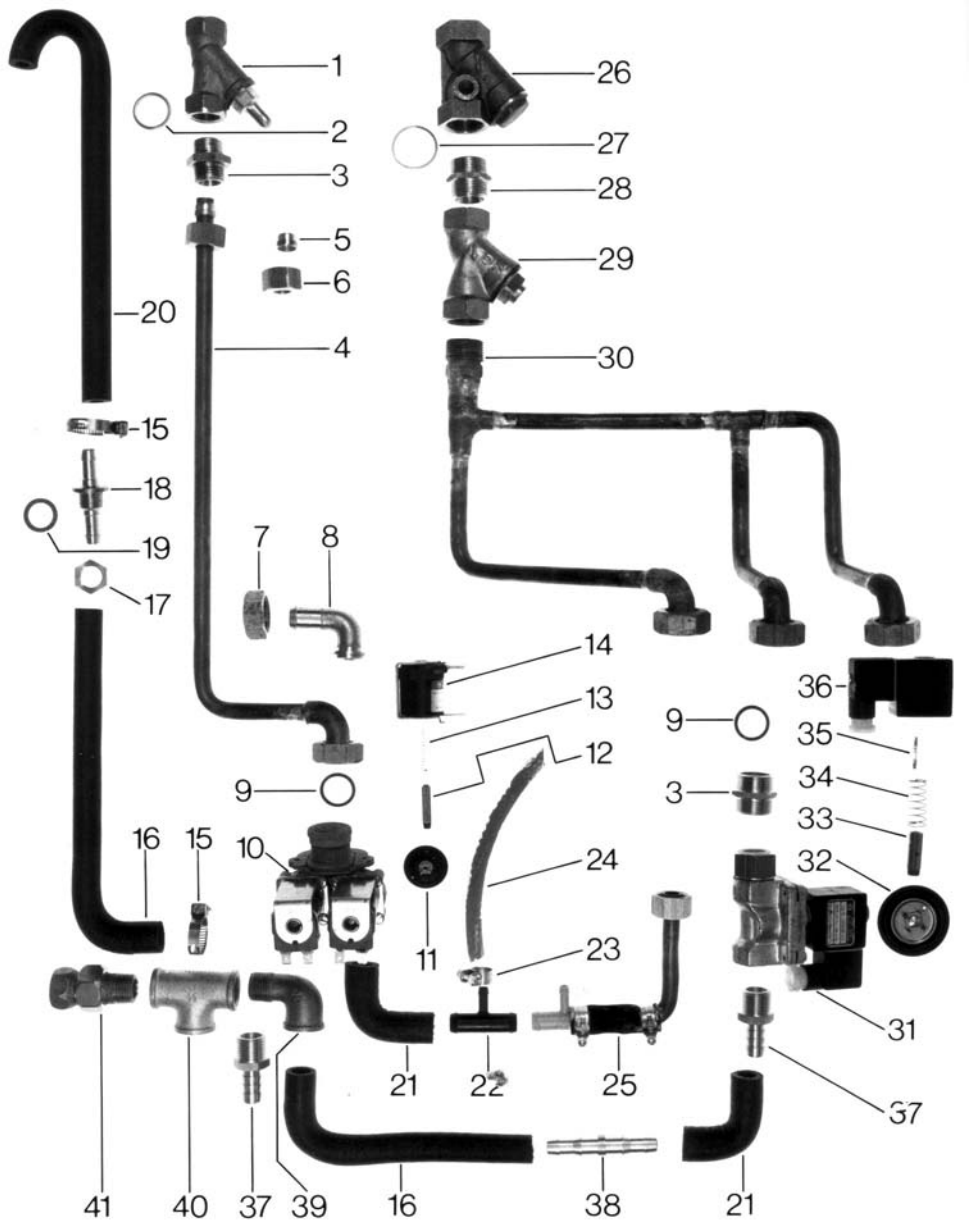

Зип Общепит
vsezip.ru
+7(812)987-08-81

GS 62 / 63 / 64 / 65 - Wasserzulauf und Wassereinlauf I

Pos.	Bezeichnung	Teile-Nr.	62	63	64	65	Bemerkung
1	Rückschlagventil G 1/2"	29 03 230	x				
2	Dichtung 27 x 21	27 04 006	x				
3	Doppelnippel G 1/2"	70000459	x	x	x	x	
4	Wasserzulauf	55 28 231	x				
5	Schneidring ø 12	29 07 300	x	x	x		
6	Überwurfmutter G 1/2"	29 07 201	x	x	x		
7	Überwurfmutter G 3/4"	29 07 203	x	x	x	x	
8	Anschlussbogen		x	x	x		Nicht mehr lieferbar
9	Dichtung 19,5 x 24	27 09 010	x	x	x	x	
10	Doppelmagnetventil	31 06 182	x				
o.P.	Kst.-Unterteil						nicht mehr lieferbar ersetzt durch Pos. 10
11	Membrane		x			x	
12	Stössel		x			x	
13	Feder		x			x	
14	Kombispule 220-240 V 50-60 Hz		x			x	
15	Schlauchschelle 14-22	28 02 301	x	x	x	x	
16	Zulaufschlauch	40 03 003	x	x	x	x	
17	Gegenmutter G 3/8"	30 09 200	x	x	x	x	
18	Doppelschlauchnippel G 3/8"	29 06 211	x	x	x	x	
19	Klingeritdichtung 24 x 17	27 09 009	x	x	x	x	
20	Tankeinlauf	40 03 015	x	x	x	x	nach Bedarf ablängen
21	Schlauchkrümmer	40 03 001	x	x	x		
22	T-Stück schwarz	35 01 086	x	x	x		
23	Drahrschlauchklenmme	28 02 348	x	x	x	x	
24	Gewebeschlauch 5 x 3	40 01 024	x	x	x	x	
25	Boilerzulaufbogen	55 09 041	x				
o.P.	Boilerzulaufbogen	65002244		x			bis 11/87
o.P.	Boilerzulaufbogen	55 09 011	x				bis 11/71
o.P.	Boilerzulaufbogen	55 09 054	x				ab 11/87
26	Rückschlagventil G 3/4"	29 03 233		x	x	x	
27	Dichtung 32 x 27	27 04 007		x	x	x	
28	Doppelnippel G 3/4" x G 3/4"	30 11 207		x	x	x	
29	Schmutzfänger G 3/4"	28 07 101		x	x	x	
30	Wasserzulauf 3-fach	55 28 189		x	x		
31	Magnetventil G 1/2"	31 06 036		x	x	x	
32	Membrane mit Stössel	31 06 064		x	x	x	
33	Stössel	31 06 065		x	x	x	
34	Feder gross	31 06 066		x	x	x	
35	Feder klein	31 06 067		x	x	x	
36	Spule	31 06 069		x	x	x	
37	Schlauchtülle G 1/2" x G 1/2"	29 06 217		x	x	x	
38	Schlauchnippel gerade ø 13	29 06 216		x	x	x	
39	Winkel N 92, G 1/2"	30 02 301		x	x	x	
40	T-Stück G 1/2"	30 04 100		x	x	x	
41	Rohrverschraubung G 1/2"	30 03 102		x	x		
o.P.	Set Austausch ELT 10	55 28 278	x	x	x	x	ELT 20

Зип Общепит
usezip.ru
+7(812)987-08-81

GS 62 / 63 / 64 / 65

Wasserzulauf und Wasserein lauf II
Water feed and water inlet II
Alimentation d'eau et arrive d'eau II

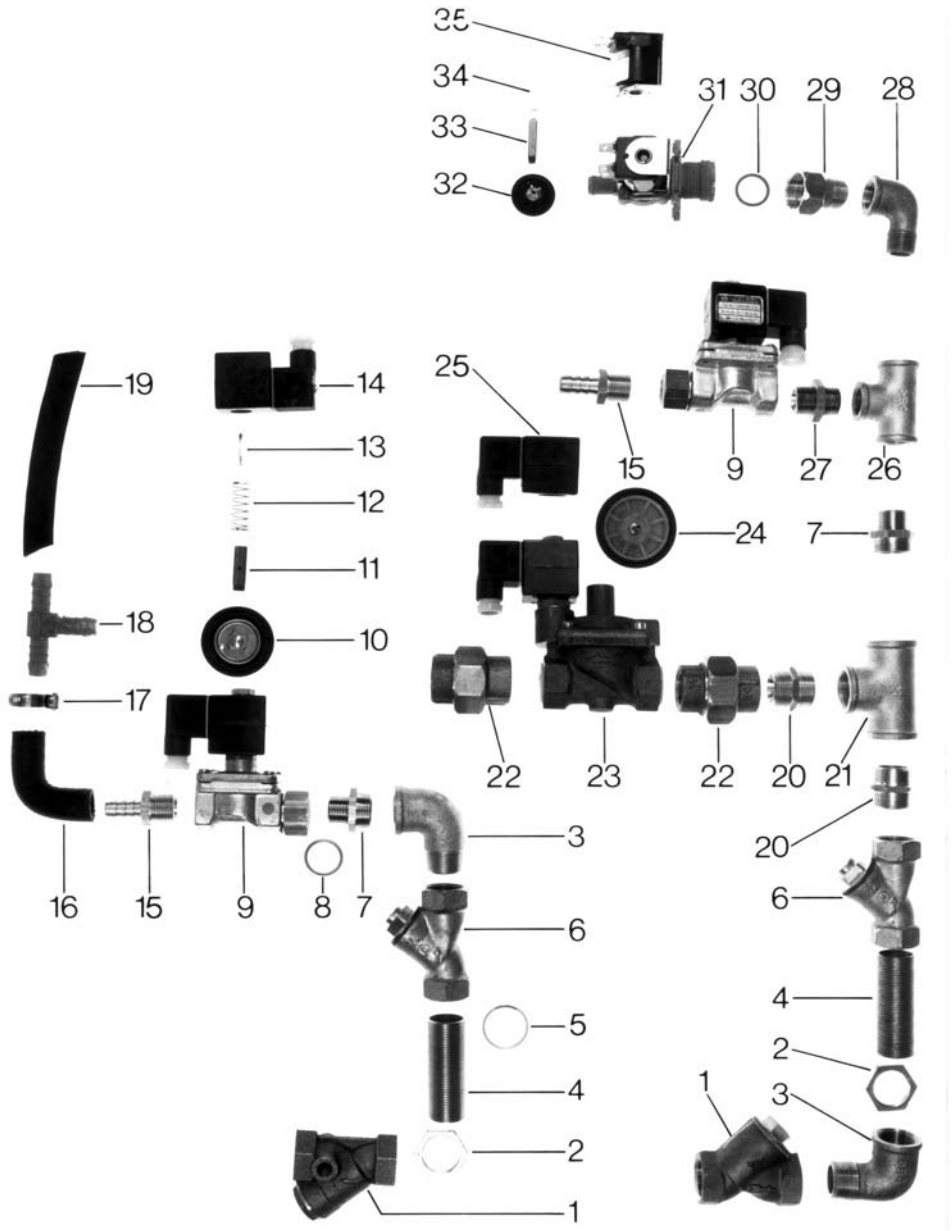

Зип Общепит
vsezip.ru
+7(812)987-08-81

GS 62 / 63 / 64 / 65 - Wasserzulauf und Wassereinlauf II

Pos.	Bezeichnung	Teile-Nr.	62	63	64	65	Bemerkung
1	Rückschlagventil G 1/2"	29 03 230		x	x	x	
2	Gegenmutter G 3/4"	61002626		x	x	x	
3	Winkel Nr. 92 G 3/4"	30 02 102		x	x	x	
4	Einfachnippel G 3/4"	30 12 200				x	Einzelanfertigung
5	Cu-Asbestring ø 32 x ø 27	27 04 007		x	x	x	
6	Schmutzfilter G 3/4"	28 07 101		x	x	x	
7	Reduzier-Nippel G 3/4" x G 1/2"	61003430		x	x	x	
8	Cu-Asbestring ø 27 x ø 21	27 04 006	x	x	x	x	
9	Magnetventil G 1/2"	31 06 036		x	x	x	
10	Membrane	31 06 064		x	x	x	
11	Stössel	31 06 065		x	x	x	
12	Feder gross	31 06 066		x	x	x	
13	Feder klein	31 06 067		x	x	x	
14	Spule	31 06 069		x	x	x	
15	Schlauchtülle G 1/2" x G 1/2"	29 06 217		x	x	x	
16	Formwinkel ø 14	40 03 001	x	x	x	x	
17	Schlauchschelle 14-22	28 02 301	x	x	x	x	
18	Schlauchstutzen TS 13	29 06 508				x	
19	Industrieschlauch 13 x 3,5	40 02 029	x	x	x	x	Meterware
20	Doppelnippel G 3/4" x G 3/4"	30 11 207		x	x	x	
21	T-Stück G 3/4"	30 04 103		x	x	x	
22	Rohrverschraubung G 3/4"	30 03 104				x	
23	Magnetventil G 3/4"	31 06 089				x	
o.P.	Reparatur-Satz	31 06 115				x	zu 31 06 089
o.P.	Spule	31 06 083				x	
24	Membrane	31 06 061				x	zu 31 06 089
26	T-Stück G 1/2"	30 04 100		x	x	x	
27	Doppelnippel G 1/2" x 30 mm	70000459	x	x	x	x	
28	Winkel Nr. 92 G 1/2"	30 02 301		x	x	x	
29	Verschraubung gerade	30 03 111				x	
30	Dichtung 19,5 x 2,4	27 09 010	x	x	x	x	
31	Magnetventil	31 06 180	x			x	
32	Membrane		x			x	
33	Stössel		x			x	Ersetzt durch Pos. 31
34	Feder		x			x	
35	Spule		x			x	
o.P.	Einspülrohre	55 10 039				x	zu Wihamat
o.P.	Blende	55 10 040				x	zu Wihamat

Зип Общепит
usezip.ru
+7(812)987-08-81

GS 62 / 63 / 64 / 65

Waschsystem I
Wash system I
Système de lavage I

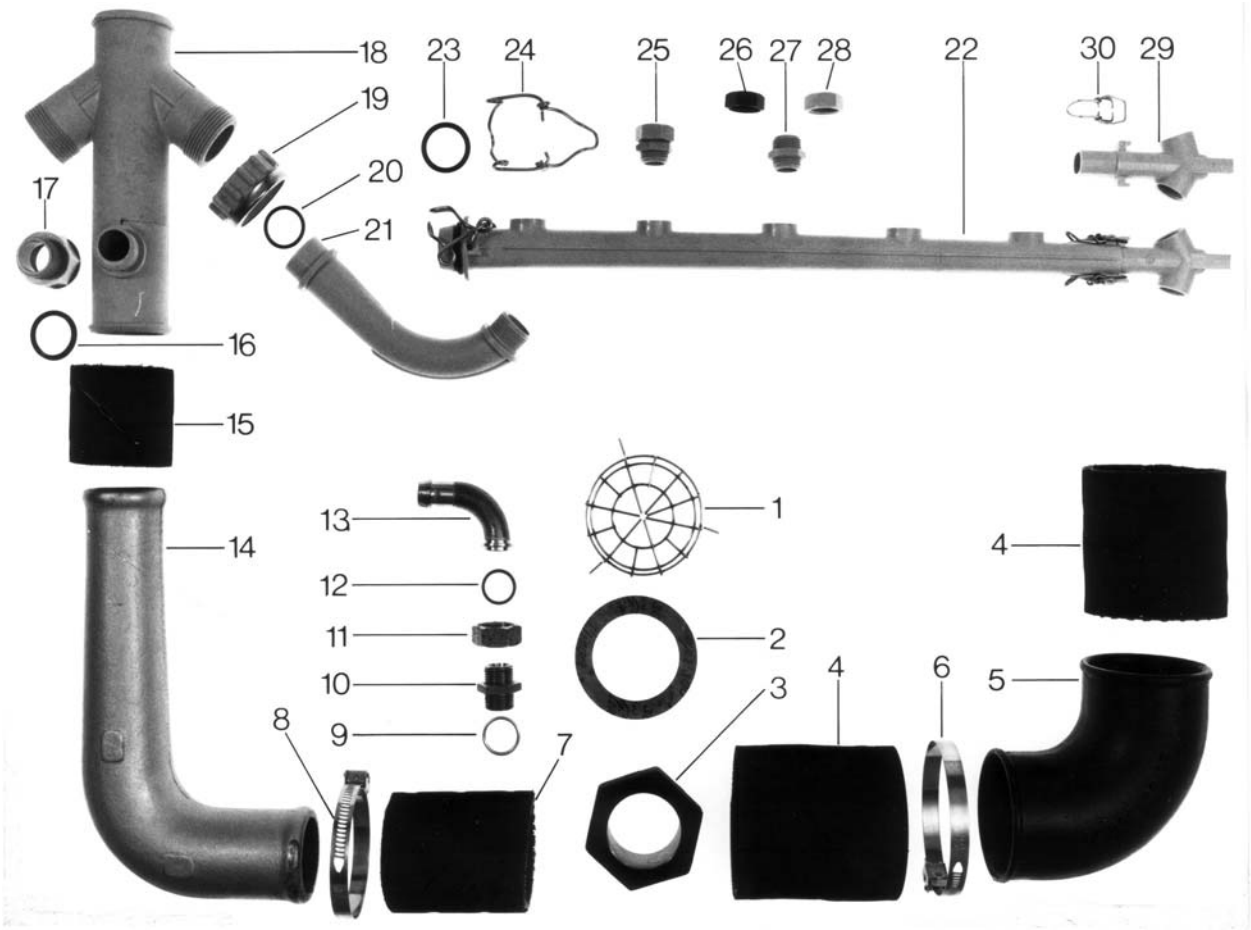

Зип Общепит
vsezip.ru
+7(812)987-08-81

GS 62 / 63 / 64 / 65 - Waschsystem I

Pos.	Bezeichnung	Teile-Nr.	62	63	64	65	Bemerkung
o.P.	Pumpensieb	55 13 004	x				
o.P.	Pumpensieb mit Bügel, rund	55 13 005		x	x		alte Ausführung
o.P.	Pumpensieb, eckig, mit flachem Bügel	55 13 008		x	x	x	ab Jan. 79
1	Ansaugkorb	55 13 123		x	x	x	
o.P.	Ansaugkorb	61002500	x				
2	Dichtung ø 85 x ø 60	27 09 005	x	x	x	x	
3	Pumpennippel	02 30 001	x	x	x	x	
o.P.	Pumpe 2,7 kW, 220/380 V	55 14 011	x			2	GS 65 oberes Waschsystem
o.P.	Pumpe 2,7 kW, 240/420 V	55 14 011	x			2	GS 65 oberes Waschsystem
o.P.	Pumpe 2,0 kW, 220/380 V ohne Gehäuse	55 14 190		2		2	GS 65 unteres Waschsystem
o.P.	Pumpe 2,0 kW, 240/420 V ohne Gehäuse	55 14 190		2	x	2	GS 65 unteres Waschsystem
o.P.	Halterung f. 2 kW Pumpe	80000790					
o.P.	Pumpe 3,7 kW, 220/380 V ohne Gehäuse	55 14 191			x		
o.P.	Pumpe 3,7 kW, 240/420 V ohne Gehäuse	55 14 191			x		
o.P.	Schlauchklemme 152-172	28 02 123				x	
4	Industrieschlauch ø 80 x 80mm	40 02 011		x	x	x	Meterware
5	Gussbogen	01 30 043		x	x	x	
o.P.	Gummibogen	40 03 008		x	x		
6	Schlauchschelle 81-105	28 02 116		x	x	x	
7	Pumpenschlauch ø 60 x 140 mm	40 02 007	x	x	x	x	Meterware
8	Schlauchschelle D62-82 x 12	28 02 137	x	x	x	x	
9	Cu-Asbestring ø 32 x ø 27	27 04 007	x	x	x	x	
10	Doppelnippel G 1/2" x 30	61003430	x	x	x	x	
11	Überwurfmutter G 3/4"	29 07 203	x	x	x	x	
12	Dichtung 19,5 x 24	27 09 010	x	x	x	x	
13	Mediamatanschluss	29 06 524	x	x	x	x	
14	Reduzierkrümmer	55 06 051	x				ab 4/88
15	Pumpenschlauch ø 50 x 200 mm	40 02 006	x				Meterware
16	Dichtung 33 x 26	27 01 003	x				
17	Verlängerung G 3/4" x 38,5	35 01 019	x				aus CNS 55 06 039
18	Verteiler-Unterteil grau	35 01 018	x				
19	Überwurfmutter	35 01 004	x				ab 3/87
20	O-Ring 24 x 3	27 07 066	x				
21	Winkel G 3/4"	35 01 005	x				
22	Wascharm kpl.	61000945	x				30°-Endstück
o.P.	Wascharm leer (grau)	35 01 008	x				
23	O-Ring 27 x 4	27 07 016	x				
24	Federverschluss	28 04 040	x				
25	Waschdüse grau/schwarz	29 10 522	x				
26	Düsenkappen schwarz	29 10 526	x	x	x		
27	Waschdüsenkörper grau	29 10 523	x	x	x		
28	Düsenkappe grau	29 10 524	x				
29	Endstück f. Wascharm (grau)	35 01 009	x				
30	Federverschluss	28 04 041	x	x	x	x	
o.P.	Waschdüse schwarz/schwarz	29 10 527					

Зип Общепит
vsezip.ru
+7-812)987-08-81

GS 62 / 63 / 64 / 65

Waschsystem II
Wash system II
Système de lavage II

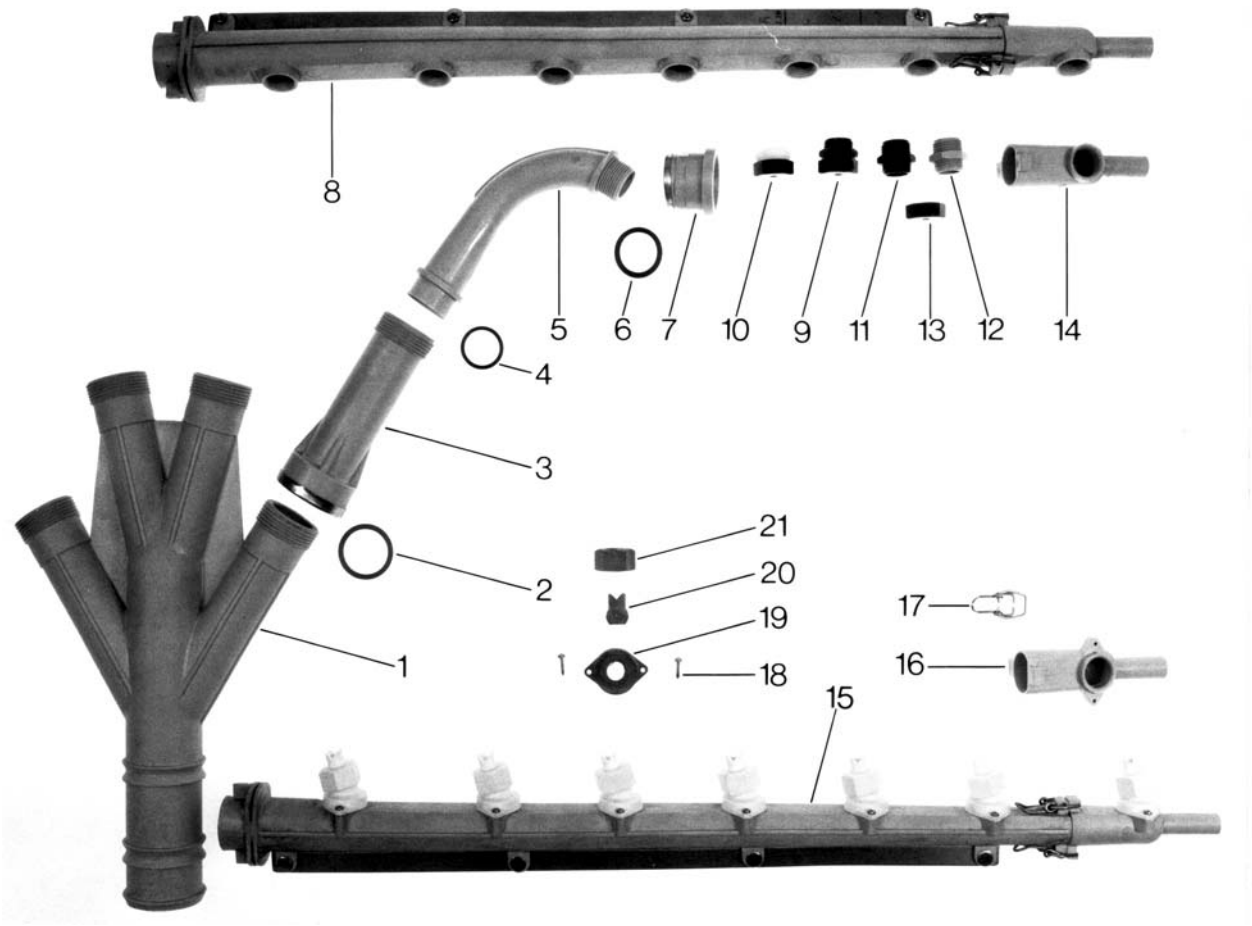

Зип Общепит
vsezip.ru
+7(812)987-08-81

GS 62 / 63 / 64 / 65 - Waschsystem II

Pos.	Bezeichnung	Teile-Nr.	62	63	64	65	Bemerkung
1	Verteiler-Oberteil	35 01 017	x				
2	Dichtung 39-32	27 02 001	x				
3	Verlängerung	35 01 003	x				ab 3/87
4	O-Ring 24 x 3	27 07 066	x				
5	Winkel G 3/4" x 150	35 01 005	x				
6	O-Ring 27 x 4	27 01 003	x				
7	Ringmutter	35 01 006	x				ab 3/87
8	Wascharm kpl. mit Düsen	55 07 020		x	x	x	
o.P.	Waschdüse	29 10 530		x	x		evtl. Maschinen vor 75
9	Waschdüse schwarz/schwarz	29 10 527		x	x		
10	Waschdüse weiss/schwarz	29 10 531			x		
o.P.	Waschdüsenkappe schwarz	29 10 526			x		
11	Waschdüsenkörper schwarz	29 10 529	x	x	x		
12	Waschdüsenkörper weiss	29 10 531		x	x		
13	Düsenkappe schwarz	29 10 526	x	x	x		
14	Endstück grau	35 01 014		x	x		
15	Wascharm kpl. m. Düsen	55 07 017				x	
16	Endstück grau	35 01 098				x	
17	Federverschluss f. Endstück	28 04 041	x	x	x	x	
18	Blechtreibschraube B 2, 9 x 13	20 20 302				x	
19	Düsenunterteil weiss	29 10 537				x	
20	Verstellb. Waschdüse weiss	29 10 533				x	
21	Waschdüsenkappe weiss	29 10 532				x	
o.P.	Reversiermotor 220/380 V 50/60 Hz	31 16 021		x			

Зип Общепит
vsezip.ru
+7(812)987-08-81

GS 62 / 63 / 64 / 65

Nachspülsystem
Rinse system
Système de rincage

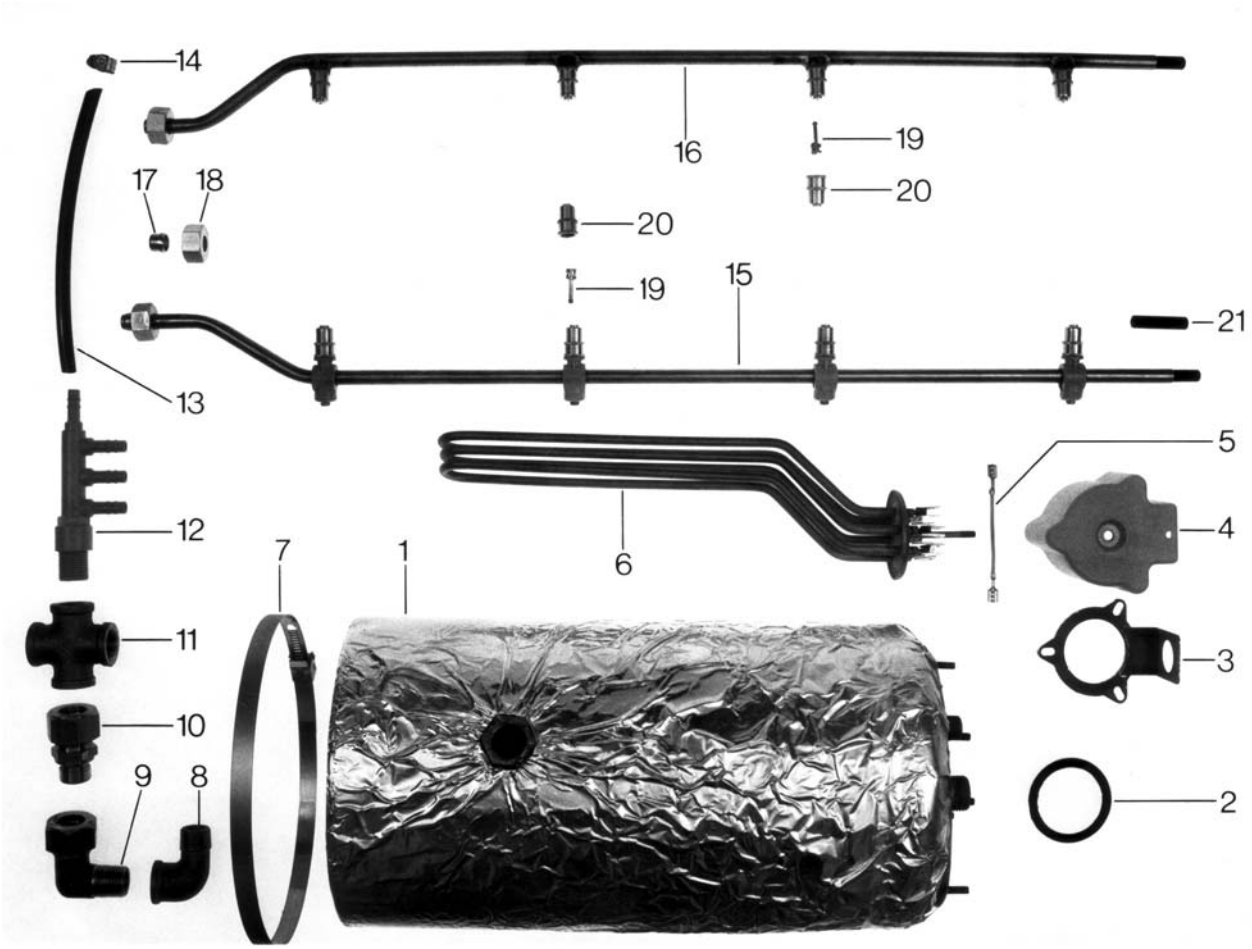

Зип Общепит
vsezip.ru
+7(812)934-08-81

GS 62 / 63 / 64 / 65 - Nachspülsystem

Pos.	Bezeichnung	Teile-Nr.	62	63	64	65	Bemerkung
1	Boiler 12 kW ohne Heizkörper	55 12 023	x	x	x	x	370 lg
o.P.	Boiler 12 kW, lang	55 12 030				x	500 lg
o.P.	Verschluss-Schraube M 10	20 01 352	x	x	x	x	
o.P.	Dichtung 19 x 10	27 03 003	x	x	x	x	
2	O-Ring	27 07 069	x	x	x	x	
3	Klemmring mit Winkel	55 19 018	x	x	x	x	
4	Abdeckkappe	31 03 014	x	x	x	x	
o.P.	Kabelverschraubung	31 10 040	x	x	x	x	
o.P.	Kabelmutter	31 10 041	x	x	x	x	
5	Sternbrücke	31 23 088	x	x	x	x	
6	Heizkörper 6 kW 220/380 V	31 03 017	x	x	x	x	
o.P.	Heizkörper 6 kW 254/440 V	31 03 034	x	x	x	x	
o.P.	Heizkörper 6 kW 240/420 V	31 03 043	x	x	x	x	
o.P.	Heizkörper 6 kW 200/346 V	31 03 046	x	x	x	x	
7	Schlauchschelle; D50-215 x 12	28 02 126	x	x	x	x	
8	Winkel G 1/2"	30 02 301		x	x	x	
o.P.	Winkel G 3/4"	30 02 102				x	
9	Winkelverschr. 18 x 3/4"	30 03 106		x	x		
10	Rohrverschr. 18 x 1/2"	30 03 103		x	x	x	
o.P.	Rohrverschr. 18 x 3/4"	30 03 105				x	
o.P.	Nachspülanschluss	55 11 036	x				
11	Kreuzstück G 1/2"	30 05 100		x	x		
12	Verteiler	35 01 023	x	x	x		
13	Tecalanrohr 10/8	40 01 002	x	x	x		Meterware
o.P.	Schlauchwinkel ø 10 M 5	29 06 500	x	x	x		
o.P.	Doppelnippel G 3/8" x 32	30 11 200	x	x	x		
o.P.	Klingerit-Dichtung 24 x 17	27 09 009	x	x	x		
o.P.	Gegenmutter G 3/8"	30 09 200	x	x	x		
14	Schlauchschelle S 11/9	28 02 102	x	x	x		
16	Nachspülleitung 695 lg.	65002776		x	x	x	
o.P.	Nachspülleitung gerade 583 lg.	55 10 015	x				nach Bedarf ablängen
o.P.	Nachspülleitung gerade 540 lg.	55 10 022	x				
17	Schneidring ø 10	29 07 303	x	x	x	x	
18	Überwurfmutter 3/8" x 10,2	29 07 200	x	x	x	x	
o.P.	Gelenkstück	55 10 008	x	x	x		
19	Sprühdüsendraller	65002764	x	x	x	x	
20	Sprühdüsenkappe	65002765	x	x	x	x	
21	Gewindestift M 9	20 30 502		x	x	x	
o.P.	Gewindestift M 10 x 40	20 30 501	x				
o.P.	Nachspülleitung gerade 715 lg.	55 10 012		x	x		bis 5/73
o.P.	Nachspülleitung gekröpft 565 lg.	55 10 018	x				bis 71
o.P.	Nachspülleitung 745 lg.	55 10 102		x	x	x	gekröpft vor 74
o.P.	Nachspül-Verteiler kpl.	55 09 003	x				bis 6/85
o.P.	Nachspül-Verteiler kpl.	55 09 019	x				ab 7/85
o.P.	Rücksaugverhinderer	35 01 193	x				
o.P.	Schlauchnippel zu Rücksaugverhinderer	35 01 156	x				
o.P.	Schlauchkrümmer zu Rücksaugverhinderer	40 03 051	x				ab 12/87
o.P.	Schlauch zu Rücksaugverhinderer 100 lg	40 02 029	x				
o.P.	Schlauchschelle zu Rücksaugverhinderer	28 02 108	x				

Зип Общепит
zsezip.ru
+7(812)987-08-81

GS 62 / 63 / 64 / 65

Türe, Rahmen, Scheren
Door, frame, rails
Porte, cadre, barres

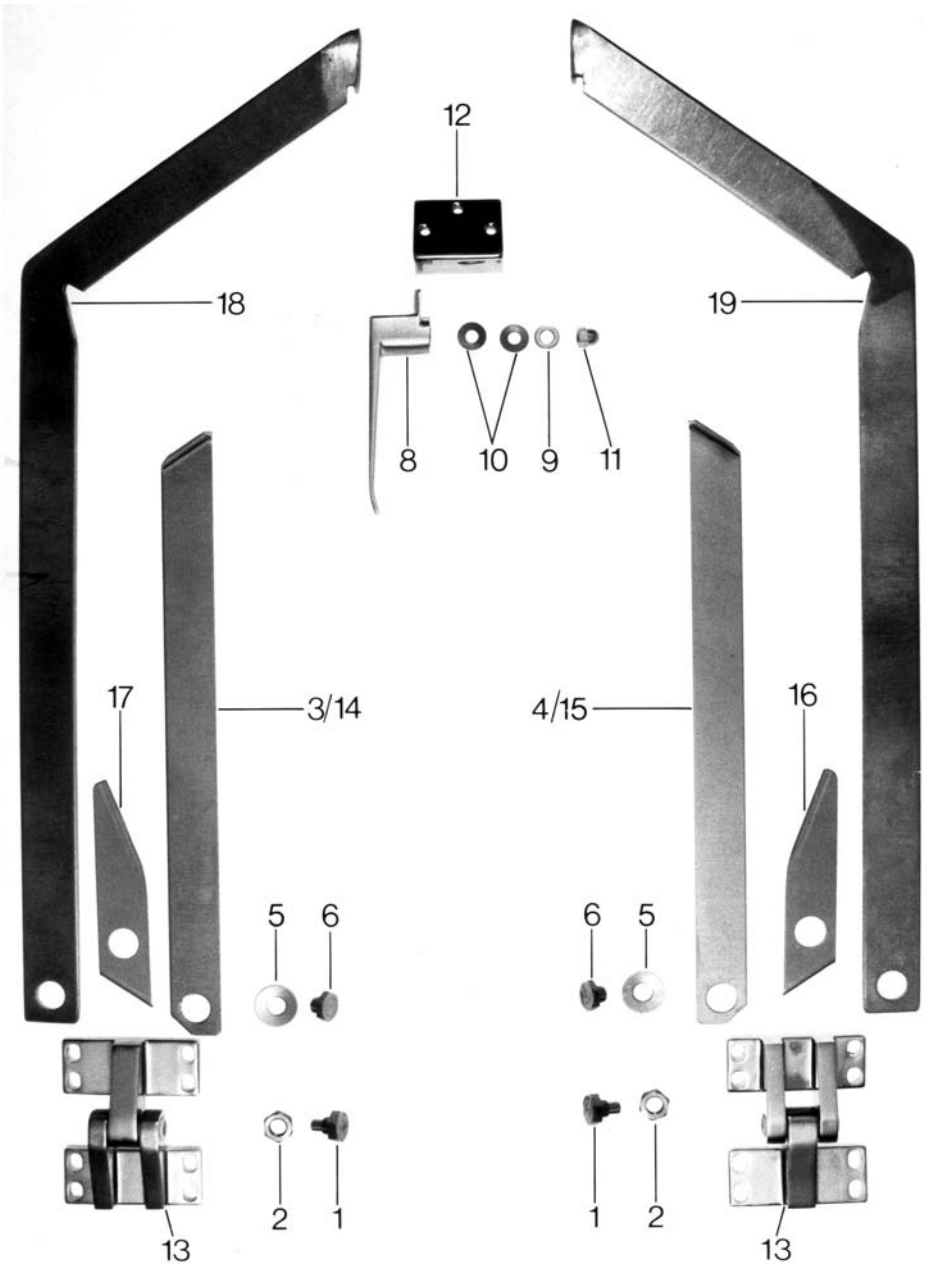

Зип Общепит
vsezip.ru
+7(812)987-08-81

GS 62 / 63 / 64 / 65 - Türe, Rahmen, Schienen

Pos.	Bezeichnung	Teile-Nr.	62	63	64	65	Bemerkung
1	Zylinderschraube M 12 x 23	20 19 304	x	x	x	x	
2	Sechskantmutter M 12 x 1	21 09 300	x	x	x	x	
3	Türschere links	55 15 064	x				Ab. Okt. 74
4	Türschere rechts	55 15 063	x				
5	Unterlegscheibe	55 15 061	x	x	x	x	
6	Konterschraube M 12 x 1	20 19 305	x	x	x	x	
8	Türgriff	28 05 042	x	x	x	x	
9	Unterlegscheibe ø 8,4 x 15 x 1,5	22 01 303	x	x	x	x	
10	Tellerfeder 20 x 8,2	22 10 300	x	x	x	x	
11	Hutmutter M 8	21 10 205	x	x	x	x	
12	Türgriff-Schliesse	65002987	x	x	x	x	
13	Scharnier	28 08 003		x	x	x	
14	Schere links	55 15 074		x	x		alte Ausführung
15	Schere rechts	55 15 062		x	x		bis ca. ‘74
16	Klinke rechts	55 15 079		x	x	x	
17	Klinke links	55 15 078		x	x	x	
18	Schere links	55 15 076		x	x	x	
19	Schere rechts	55 15 077		x	x	x	
o.P.	Türe kpl.	55 15 068	x				Ab 03/75 Einzelanfertigung
o.P.	Türrahmen 66 cm breit	Nicht mehr lieferbar	x				bis 3/75, danach 71 cm breit
o.P.	Türe kpl.	55 15 067		x	x	x	Einzelanfertigung
o.P.	Türrahmen	55 15 069		x	x	x	Einzelanfertigung
o.P.	Gleitrolle	35 01 054	x				
o.P.	Sechskantmutter M 6	21 02 304	x				
o.P.	Zylinderschraube M 6 x 25	20 19 200	x				
20	Füllstück	28 08 004		x	x	x	für Abstand zu Scharnier
o.P.	Korbanschlag 20 x 20 x 30 mm	35 01 110		x	x	x	
o.P.	Gummipuffer	~~40 06 012~~		x	x		Nicht mehr lieferbar
o.P.	Schraube M 5 x 55	20 01 331		x	x		
o.P.	Mutter M 5	21 01 303		x	x		
o.P.	Schraube M 8 x 30	20 01 304		x	x	x	
o.P.	Mutter M 8	21 10 205		x	x	x	
o.P.	Türkorbschiene re. kpl.	65000061	x				Einzelanfertigung
o.P.	Türkorbschiene li. kpl.	65000062	x				Einzelanfertigung
o.P.	Behälterkorbschiene li.	66000012	x				Einzelanfertigung
o.P.	Behälterkorbschiene re.	66000011	x				Einzelanfertigung
o.P.	Abweisbleche für Tür	55 28 507 55 28 508	x				Einzelanfertigung

Зип Общепит
usezip.ru
+7(812)987-08-81

GS 62 / 63 / 64 / 65

Elektrobestückung
Electrical parts
Matériel électrique

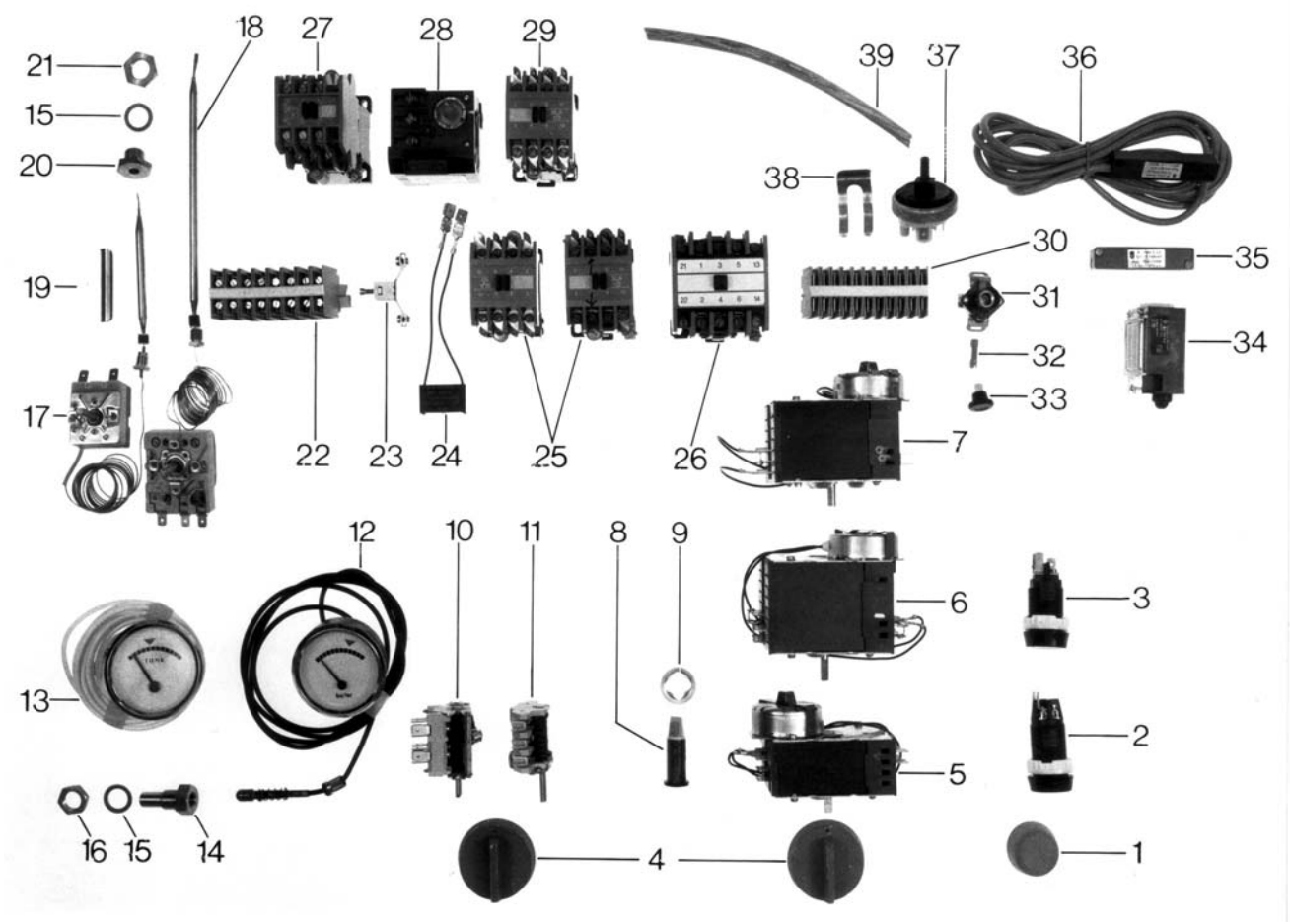

Зип Общепит
vesazip.ru
+7(812)987-08-81

GS 62 / 63 / 64 / 65 - Elektrobestückung

Pos.	Bezeichnung	Teile-Nr.	62	63	64	65	Bemerkung
1	Dichtungskappe transparent	31 24 208	x	x	x	x	
2	Drucktaster weiss	31 24 001	x	x	x	x	
3	Druckschalter schwarz	31 24 002	x	x	x	x	
4	Knebelknopf m. Feder	55 19 036	x	x	x	x	
5	Programmschalter 305 Sek.	31 05 106	x	x			nur bei Zeitrelais
6	Programmschalter	31 05 120		x	x		
7	Programmschalter	31 05 113				x	
8	Signalleuchte grün	31 08 002	x	x	x	x	
9	Federscheibe	31 08 029	x	x	x	x	
10	Steuerschalter	31 24 008	x	x	x	x	
11	Drehschalter für Pumpen oben und unten	31 24 033				x	
12	Fernthermometer Boiler	32 01 017	x	x	x	x	
13	Fernthermometer Tank	32 01 016	x	x	x	x	
14	Blockanschluss	32 01 030	x	x	x	x	
15	Cu.Asbestring 14,2 x 19,9	27 09 036	x	x	x	x	
16	Gegenmutter M 14 x 1,5	31 25 002	x	x	x	x	
17	Kapillarrohrregler 1750 mm	31 25 013	x	x	x	x	Tank
18	Kapillarrohrregler 2100 mm	31 25 015	x	x	x	x	Boiler
19	Schelle	55 19 011	x	x	x	x	
20	Stopfbuchse	31 25 001	x	x	x	x	
21	Gegenmutter M 14 x 1	31 25 002	x	x	x	x	
22	Bandklemme 4-fach	~~31 09 026~~		x	x	x	nicht mehr lieferbar
o.P.	Bandklemme 4-fach	55 19 071	x				
23	Erdungsklemme	31 09 059	x	x	x	x	
24	RC-Glied 0,27 µF	61002141	x	x	x	x	
25	Schütz A 9	31 04 161	x	x	x	x	
26	Schütz A 16	31 04 162				x	
27	Schütz B12	31 04 025		x			
28	Zeitrelais	31 04 051		x			
29	Schütz A 16	31 04 162		x	x	x	
30	Bandklemme 13-fach	55 19 070	x	x	x	x	
31	G-Sicherungssockel	31 11 057	x	x	x	x	
32	G-Sicherungseinsatz 6,3 Amp.	31 11 043	x	x	x	x	
o.P.	G-Sicherungseinsatz 10 Amp.	31 11 093	x	x	x	x	
33	G-Schraubkappe	31 11 048	x	x	x	x	
34	Endschalter	80003235	x				
35	Schaltmagnet	31 24 101		x	x	x	
36	Magnetschalter	31 24 100		x	x	x	
37	Druckschalter grün	31 26 003	x				
o.P.	Druckschalter schwarz	31 26 017		x	x		
o.P.	Schraube zu Befestigungsbügel	31 26 017				x	
38	Klemmfeder	31 26 001	x	x	x	x	
39	Spülmittelschlauch NW 5 x 3	40 01 024	x	x	x	x	Meterware
o.P.	Drahtschlauchklemme	28 02 348	x	x	x	x	
o.P.	Blende f. Schaltkasten	~~28 04 064~~			x		Nicht mehr lieferbar
o.P.	Niveauschalter gelb	31 26 017				x	
o.P.	Niveauschalter	31 26 011					
o.P.	Schaltkastendeckel	61003357	x				
o.P.	O-Ring für Endschalter	27 07 013					
o.P.	Zeitrelais Anlaufverzögerung	31 04 083	x				
o.P.	Programmschalter	31 05 114					GS 63 M