**Mantellatura**
*Body*

Зип Общепит
vsezip.ru
+7(812)987-08-81

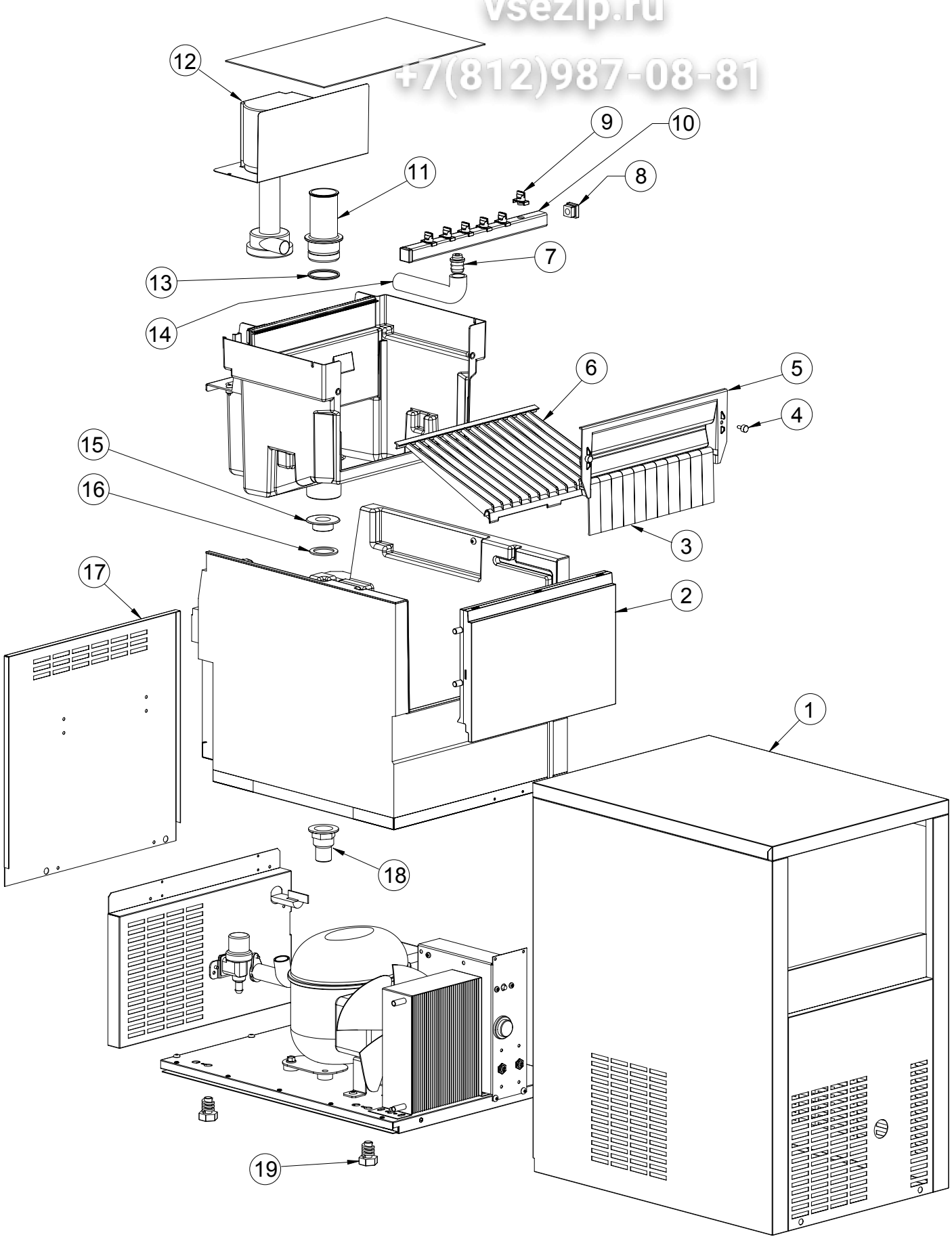

# Mantellatura
*Body*

Зип Общепит
vsezip.ru
+7(812)987-08-81

| POS. | CODICE | DESCRIZIONE | DESCRIPTION |
|---|---|---|---|
| 1 | K03474 | ASS. MANTELLATURA | BODY ASSEMBLY |
| 2 | K03401 | ASS. SPORTELLO | DOOR |
| 3 | K00008 | BANDIERINA | FLAG |
| 4 | K00013 | NOTTOLINO | PAWL |
| 5 | K03430 | PANNELLO BANDIERINE | FLAG SUPPORT |
| 6 | K03453 | SCIVOLO CUBETTI | CHUTE |
| 7 | K03450 | TRONCHETTO RAMPA | PIPE CONNECTION |
| 8 | K03353 | TAPPO RAMPA | PLUG |
| 9 | K03355 | UGELLO | SPRAYER |
| 10 | K02896 | ASS. RAMPA | SPRAYER BAR ASSEMBLY |
| 11 | K03394 | TROPPOPIENO | OVERFLOW |
| 12 | K02939 | POMPA ACQUA | WATER PUMP |
| 13 | K02940 | O-RING TROPPOPIENO | OVERFLOW O-RING |
| 14 | K03462 | MANICOTTO RAMPA | BAR PIPE |
| 15 | K00004 | DADO PILETTA SCARICO | DRAIN SCREW NUT |
| 16 | K00003 | GUARNIZIONE PILETTA | GASKET |
| 17 | K03442 | PANNELLO POSTERIORE | BACK PANEL |
| 18 | K00039 | PILETTA SCARICO | DRAIN PIPE |
| 19 | K01086 | PIEDINO | FOOT |

**Impianto idrico - impianto refrigerante**

*Water system - cooling system*

Зип Общепит
vsezip.ru
+7(812)987-08-81

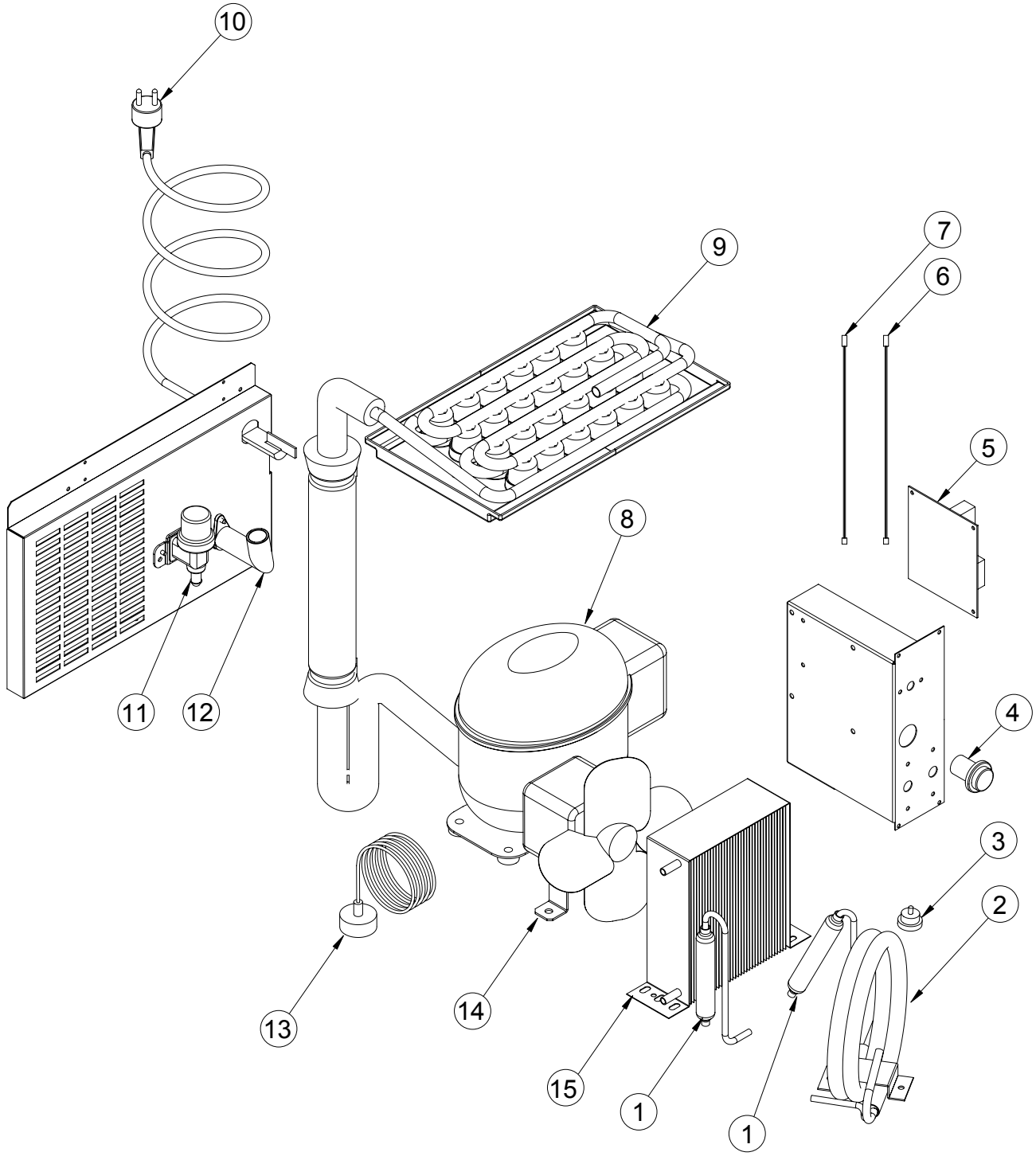

# Impianto idrico - impianto refrigerante

*Water system - cooling system*

Зип Общепит
vsezip.ru
+7(812)987-08-81

| POS. | CODICE | DESCRIZIONE | DESCRIPTION |
|---|---|---|---|
| 1 | K00199 | FILTRO DISIDRATATORE | DRYER FILTER |
| 2 | K00278 | CONDENSATORE ACQUA | WATER CONDENSER |
| 3 | K01913 | TERM. SIC. CONDENSATORE | SAFETY THERMOSTAT |
| 4 | K02508 | INTERRUTTORE | ON-OFF SWITCH |
| 5 | K04601 | SCHEDA ELETTRONICA | ELECTRONIC BOARD |
| 6 | K01473 | SONDA LIVELLO GHIACCIO | ICE LEVEL PROBE |
| 7 | K01472 | SONDA EVAPORATORE | EVAPORATOR PROBE |
| 8 | K00200 | COMPRESSORE | COMPRESSOR |
| 9 | K03560 | EVAPORATORE | EVAPORATOR |
| 10 | K00032 | CAVO ALIMENTAZIONE | POWER CORD |
| 11 | K01212 | ELETTROVALVOLA ACQUA (ARIA) | WATER-VALVE (AIR) |
| | K01045 | ELETTROVALVOLA ACQUA (ACQUA) | WATER-VALVE (WATER) |
| 12 | K01805 | RACCORDO DI SCARICO (ARIA) | NIPPLE WATER OUTLET (AIR) |
| | K01806 | RACCORDO DI SCARICO (ACQUA) | NIPPLE WATER OUTLET (WATER) |
| 13 | K02908 | MINIPRESSOSTATO RAFFR. | COOLING PRESSURE SWITCH |
| 14 | K01380 | ASS. MOTOVENTILATORE (ARIA) | FAN MOTOR (AIR) |
| 15 | K01223 | CONDENSATORE ARIA | AIR CONDENSER |

# Mantellatura
*Body*

Зип Общепит
vsezip.ru
+7(812)987-08-81

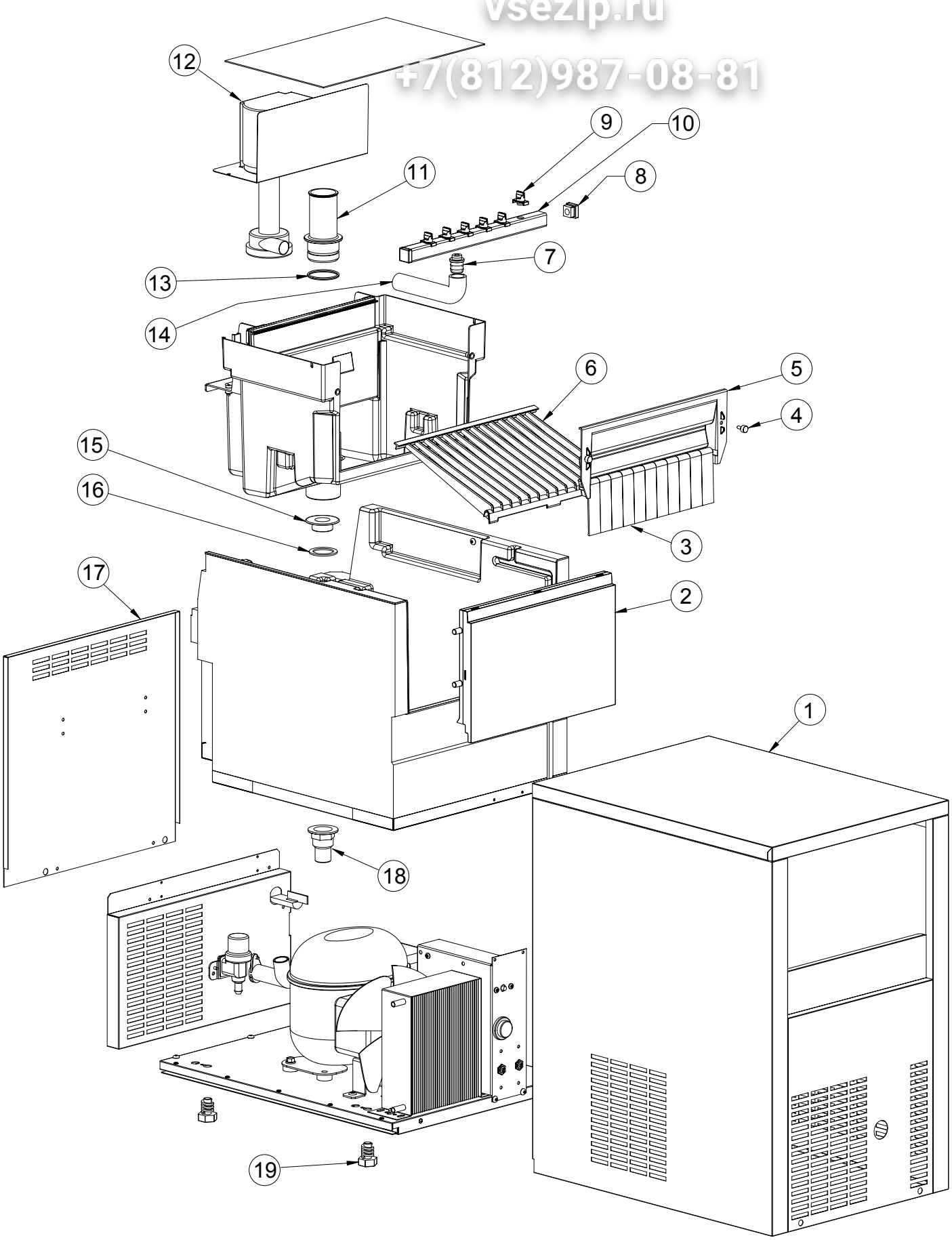

# Mantellatura
*Body*

Зип Общепит
vsezip.ru
+7(812)987-08-81

| POS. | CODICE | DESCRIZIONE | DESCRIPTION |
|---|---|---|---|
| 1 | K04554 | ASS. MANTELLATURA | BODY ASSEMBLY |
| 2 | K03401 | ASS. SPORTELLO | DOOR |
| 3 | K00008 | BANDIERINA | FLAG |
| 4 | K00013 | NOTTOLINO | PAWL |
| 5 | K03430 | PANNELLO BANDIERINE | FLAG SUPPORT |
| 6 | K03453 | SCIVOLO CUBETTI | CHUTE |
| 7 | K03450 | TRONCHETTO RAMPA | PIPE CONNECTION |
| 8 | K03353 | TAPPO RAMPA | PLUG |
| 9 | K03355 | UGELLO | SPRAYER |
| 10 | K02896 | ASS. RAMPA | SPRAYER BAR ASSEMBLY |
| 11 | K03394 | TROPPOPIENO | OVERFLOW |
| 12 | K02939 | POMPA ACQUA | WATER PUMP |
| 13 | K02940 | O-RING TROPPOPIENO | OVERFLOW O-RING |
| 14 | K03462 | MANICOTTO RAMPA | BAR PIPE |
| 15 | K00004 | DADO PILETTA SCARICO | DRAIN SCREW NUT |
| 16 | K00003 | GUARNIZIONE PILETTA | GASKET |
| 17 | K03442 | PANNELLO POSTERIORE | BACK PANEL |
| 18 | K00039 | PILETTA SCARICO | DRAIN PIPE |
| 19 | K01086 | PIEDINO | FOOT |

**Impianto idrico - impianto refrigerante**

*Water system - cooling system*

Зип Общепит
vsezip.ru
+7(812)987-08-81

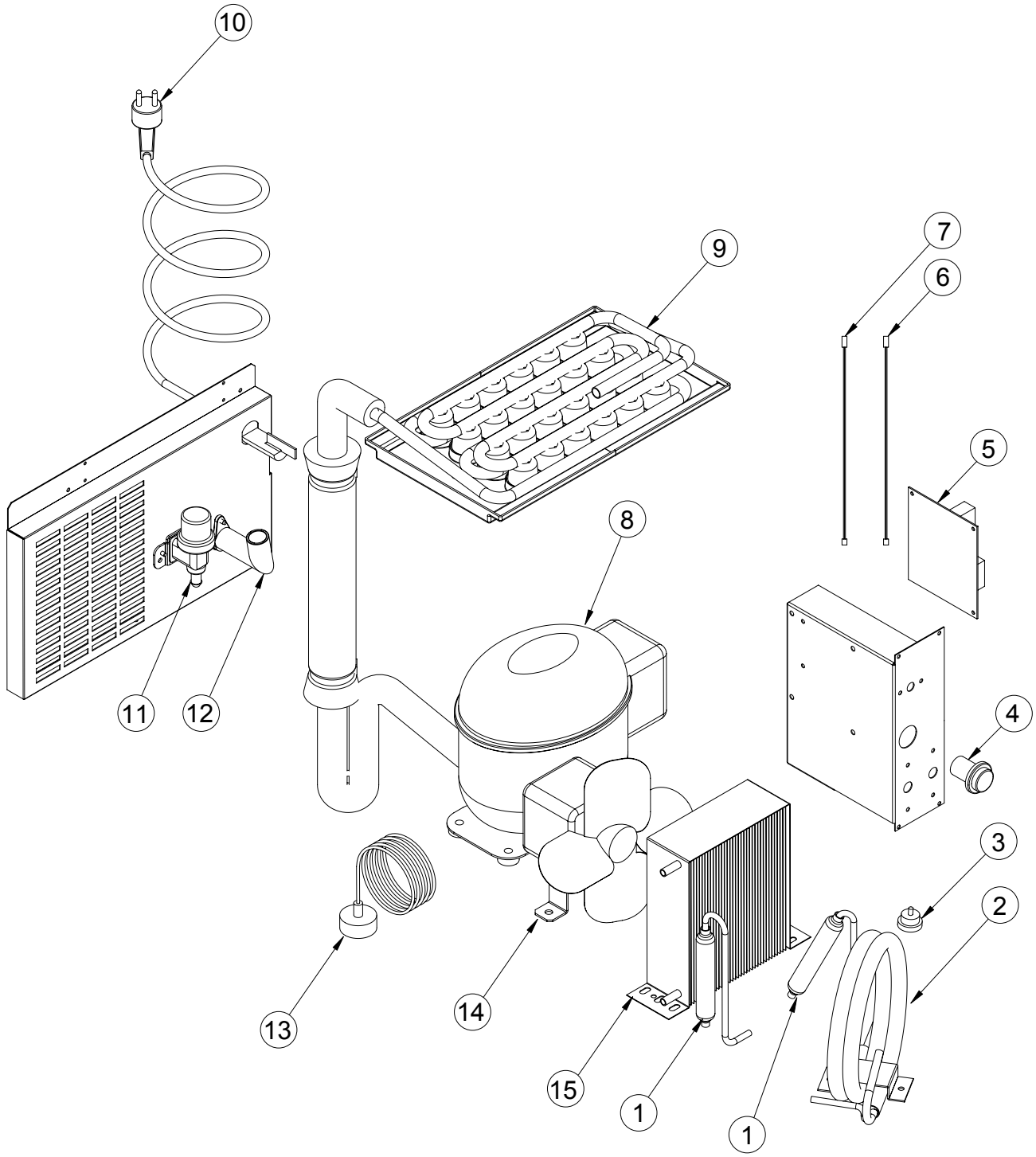

# Impianto idrico - impianto refrigerante

*Water system - cooling system*

Зип Общепит
vsezip.ru
+7(812)987-08-81

| POS. | CODICE | DESCRIZIONE | DESCRIPTION |
|---|---|---|---|
| 1 | K00199 | FILTRO DISIDRATATORE | DRYER FILTER |
| 2 | K00278 | CONDENSATORE ACQUA | WATER CONDENSER |
| 3 | K01913 | TERM. SIC. CONDENSATORE | SAFETY THERMOSTAT |
| 4 | K02508 | INTERRUTTORE | ON-OFF SWITCH |
| 5 | K04601 | SCHEDA ELETTRONICA | ELECTRONIC BOARD |
| 6 | K01473 | SONDA LIVELLO GHIACCIO | ICE LEVEL PROBE |
| 7 | K01472 | SONDA EVAPORATORE | EVAPORATOR PROBE |
| 8 | K00200 | COMPRESSORE | COMPRESSOR |
| 9 | K03560 | EVAPORATORE | EVAPORATOR |
| 10 | K00032 | CAVO ALIMENTAZIONE | POWER CORD |
| 11 | K01212 | ELETTROVALVOLA ACQUA (ARIA) | WATER-VALVE (AIR) |
| | K01045 | ELETTROVALVOLA ACQUA (ACQUA) | WATER-VALVE (WATER) |
| 12 | K01805 | RACCORDO DI SCARICO (ARIA) | NIPPLE WATER OUTLET (AIR) |
| | K01806 | RACCORDO DI SCARICO (ACQUA) | NIPPLE WATER OUTLET (WATER) |
| 13 | K02908 | MINIPRESSOSTATO RAFFR. | COOLING PRESSURE SWITCH |
| 14 | K01380 | ASS. MOTOVENTILATORE (ARIA) | FAN MOTOR (AIR) |
| 15 | K01223 | CONDENSATORE ARIA | AIR CONDENSER |

**Mantellatura**
*Body*

Зип Общепит
vsezip.ru
+7(812)987-08-81

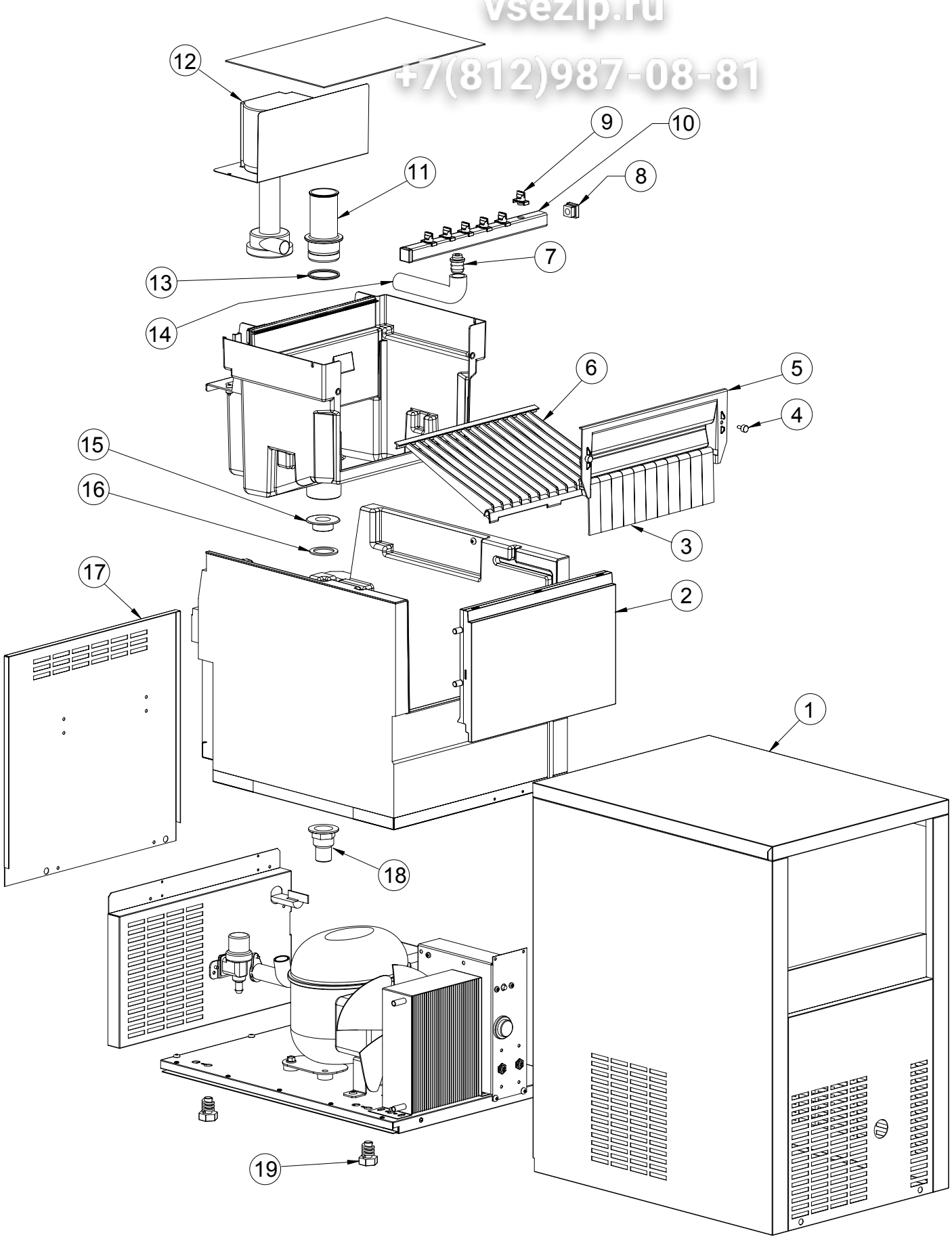

# Mantellatura
*Body*

Зип Общепит
vsezip.ru
+7(812)987-08-81

| POS. | CODICE | DESCRIZIONE | DESCRIPTION |
|---|---|---|---|
| 1 | K03474 | ASS. MANTELLATURA | BODY ASSEMBLY |
| 2 | K03401 | ASS. SPORTELLO | DOOR |
| 3 | K00008 | BANDIERINA | FLAG |
| 4 | K00013 | NOTTOLINO | PAWL |
| 5 | K03430 | PANNELLO BANDIERINE | FLAG SUPPORT |
| 6 | K03453 | SCIVOLO CUBETTI | CHUTE |
| 7 | K03450 | TRONCHETTO RAMPA | PIPE CONNECTION |
| 8 | K03353 | TAPPO RAMPA | PLUG |
| 9 | K03355 | UGELLO | SPRAYER |
| 10 | K04289 | ASS. RAMPA | SPRAYER BAR ASSEMBLY |
| 11 | K03394 | TROPPOPIENO | OVERFLOW |
| 12 | K02939 | POMPA ACQUA | WATER PUMP |
| 13 | K02940 | O-RING TROPPOPIENO | OVERFLOW O-RING |
| 14 | K03462 | MANICOTTO RAMPA | BAR PIPE |
| 15 | K00004 | DADO PILETTA SCARICO | DRAIN SCREW NUT |
| 16 | K00003 | GUARNIZIONE PILETTA | GASKET |
| 17 | K03442 | PANNELLO POSTERIORE | BACK PANEL |
| 18 | K00039 | PILETTA SCARICO | DRAIN PIPE |
| 19 | K01086 | PIEDINO | FOOT |

**Impianto idrico - impianto refrigerante**

*Water system - cooling system*

Зип Общепит
vsezip.ru
+7(812)987-08-81

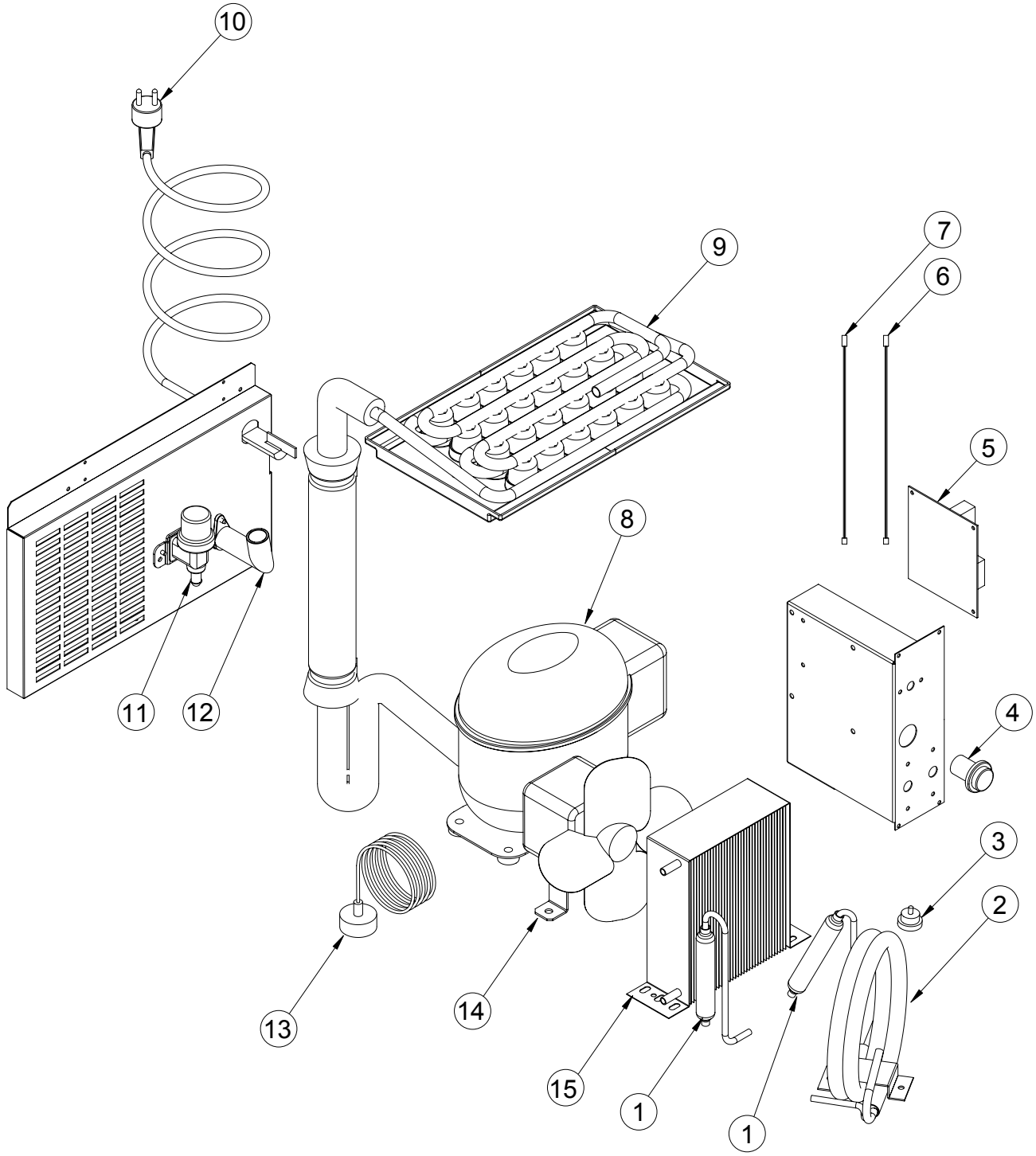

# Impianto idrico - impianto refrigerante

*Water system - cooling system*

Зип Общепит
vsezip.ru
+7(812)987-08-81

| POS. | CODICE | DESCRIZIONE | DESCRIPTION |
|---|---|---|---|
| 1 | K00199 | FILTRO DISIDRATATORE | DRYER FILTER |
| 2 | K00278 | CONDENSATORE ACQUA | WATER CONDENSER |
| 3 | K01913 | TERM. SIC. CONDENSATORE | SAFETY THERMOSTAT |
| 4 | K02508 | INTERRUTTORE | ON-OFF SWITCH |
| 5 | K04601 | SCHEDA ELETTRONICA | ELECTRONIC BOARD |
| 6 | K01473 | SONDA LIVELLO GHIACCIO | ICE LEVEL PROBE |
| 7 | K01472 | SONDA EVAPORATORE | EVAPORATOR PROBE |
| 8 | K00200 | COMPRESSORE | COMPRESSOR |
| 9 | K04121 | EVAPORATORE | EVAPORATOR |
| 10 | K00032 | CAVO ALIMENTAZIONE | POWER CORD |
| 11 | K01212 | ELETTROVALVOLA ACQUA (ARIA) | WATER-VALVE (AIR) |
| | K01045 | ELETTROVALVOLA ACQUA (ACQUA) | WATER-VALVE (WATER) |
| 12 | K01805 | RACCORDO DI SCARICO (ARIA) | NIPPLE WATER OUTLET (AIR) |
| | K01806 | RACCORDO DI SCARICO (ACQUA) | NIPPLE WATER OUTLET (WATER) |
| 13 | K02908 | MINIPRESSOSTATO RAFFR. | COOLING PRESSURE SWITCH |
| 14 | K01380 | ASS. MOTOVENTILATORE (ARIA) | FAN MOTOR (AIR) |
| 15 | K01223 | CONDENSATORE ARIA | AIR CONDENSER |

# Mantellatura
*Body*

Зип Общепит
vsezip.ru
+7(812)987-08-81

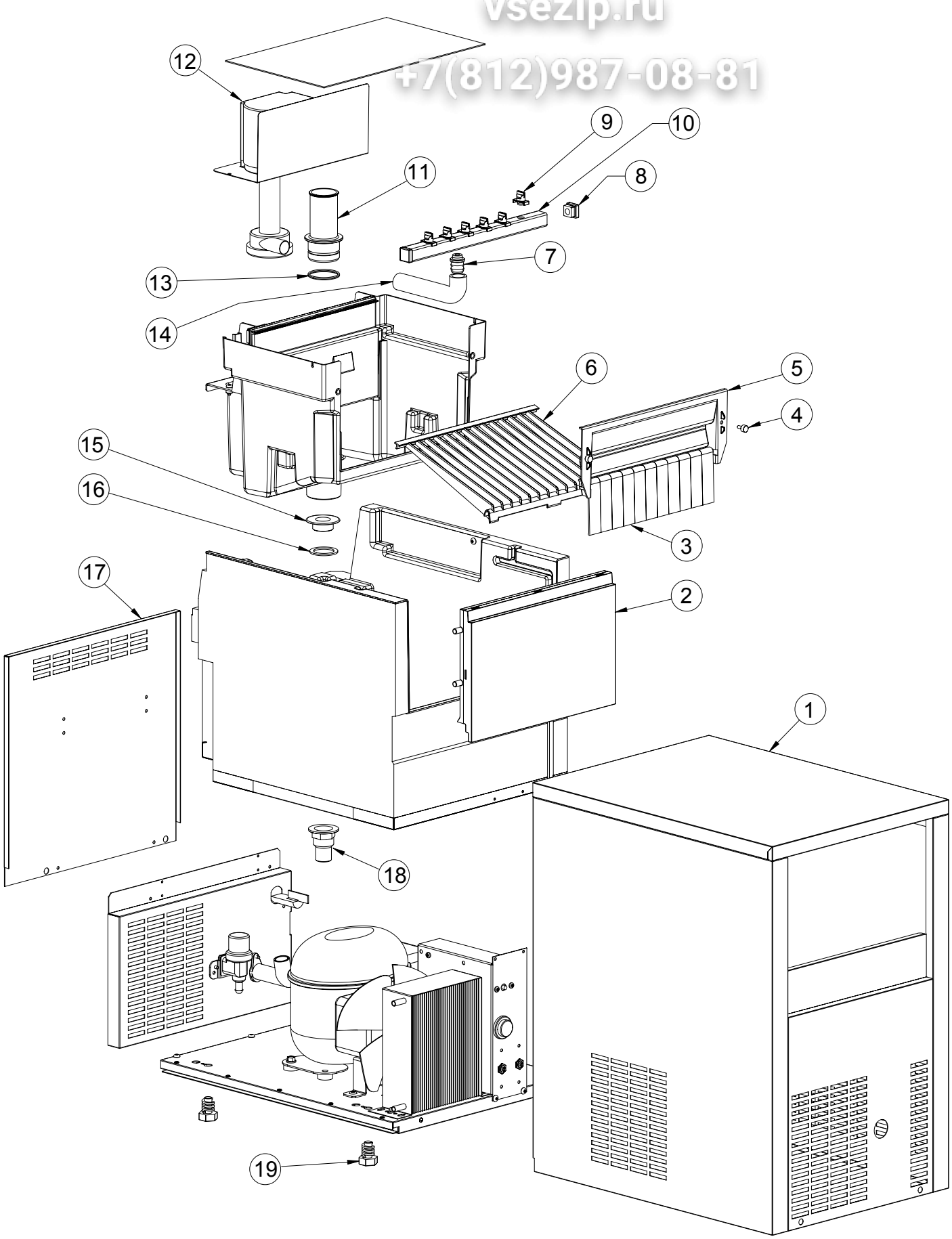

# Mantellatura
*Body*

Зип Общепит
vsezip.ru
+7(812)987-08-81

| POS. | CODICE | DESCRIZIONE | DESCRIPTION |
|---|---|---|---|
| 1 | K03556 | ASS. MANTELLATURA | BODY ASSEMBLY |
| 2 | K03401 | ASS. SPORTELLO | DOOR |
| 3 | K00008 | BANDIERINA | FLAG |
| 4 | K00013 | NOTTOLINO | PAWL |
| 5 | K03430 | PANNELLO BANDIERINE | FLAG SUPPORT |
| 6 | K03453 | SCIVOLO CUBETTI | CHUTE |
| 7 | K03450 | TRONCHETTO RAMPA | PIPE CONNECTION |
| 8 | K03353 | TAPPO RAMPA | PLUG |
| 9 | K03355 | UGELLO | SPRAYER |
| 10 | K04289 | ASS. RAMPA | SPRAYER BAR ASSEMBLY |
| 11 | K03394 | TROPPOPIENO | OVERFLOW |
| 12 | K02939 | POMPA ACQUA | WATER PUMP |
| 13 | K02940 | O-RING TROPPOPIENO | OVERFLOW O-RING |
| 14 | K03462 | MANICOTTO RAMPA | BAR PIPE |
| 15 | K00004 | DADO PILETTA SCARICO | DRAIN SCREW NUT |
| 16 | K00003 | GUARNIZIONE PILETTA | GASKET |
| 17 | K03552 | PANNELLO POSTERIORE | BACK PANEL |
| 18 | K00039 | PILETTA SCARICO | DRAIN PIPE |
| 19 | K01086 | PIEDINO | FOOT |

**Impianto idrico - impianto refrigerante**

*Water system - cooling system*

Зип Общепит
vsezip.ru
+7(812)987-08-81

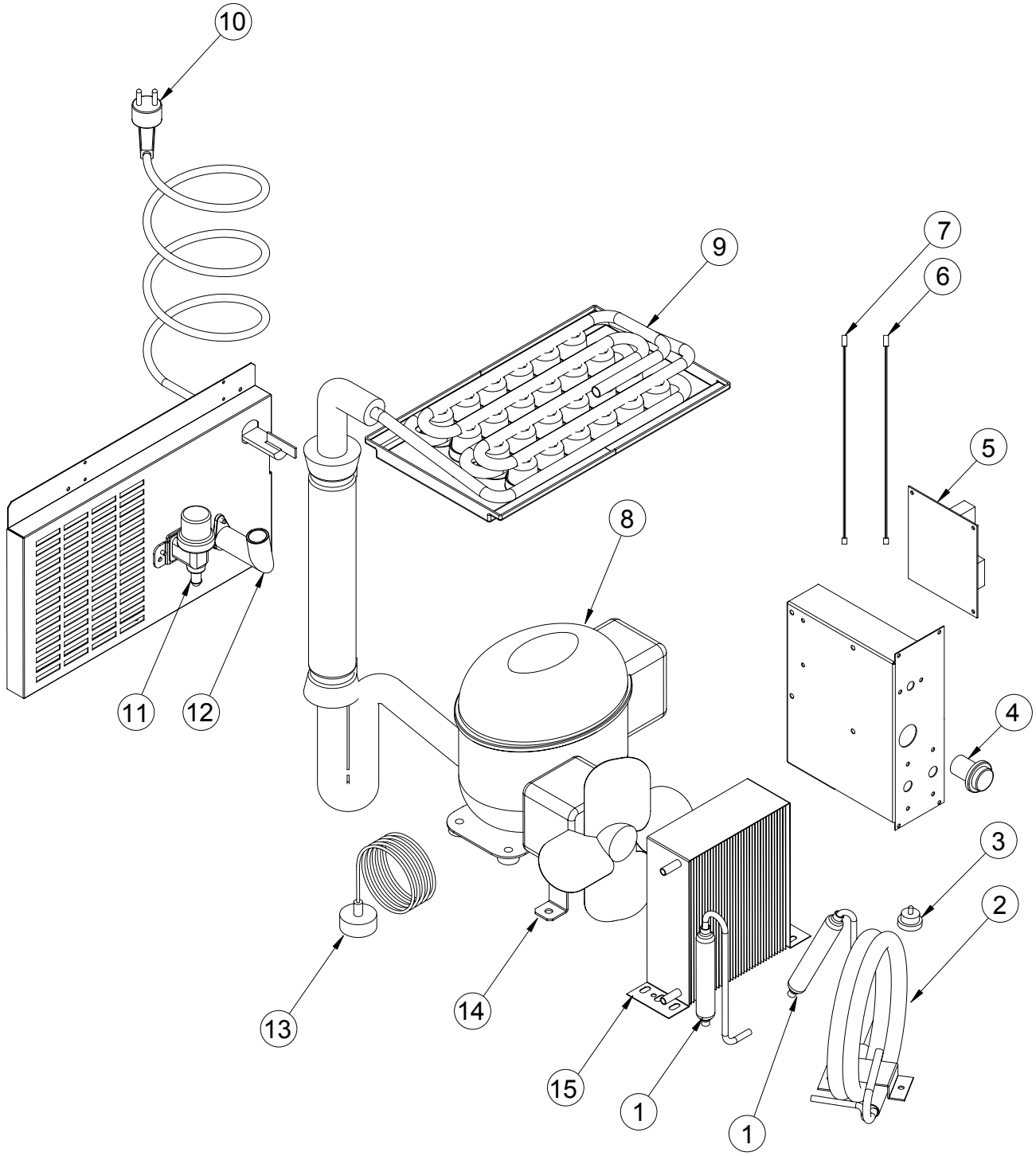

# Impianto idrico - impianto refrigerante

*Water system - cooling system*

Зип Общепит
vsezip.ru
+7(812)987-08-81

| POS. | CODICE | DESCRIZIONE | DESCRIPTION |
|---|---|---|---|
| 1 | K00199 | FILTRO DISIDRATATORE | DRYER FILTER |
| 2 | K00112 | CONDENSATORE ACQUA | WATER CONDENSER |
| 3 | K01913 | TERM. SIC. CONDENSATORE | SAFETY THERMOSTAT |
| 4 | K02508 | INTERRUTTORE | ON-OFF SWITCH |
| 5 | K04601 | SCHEDA ELETTRONICA | ELECTRONIC BOARD |
| 6 | K01473 | SONDA LIVELLO GHIACCIO | ICE LEVEL PROBE |
| 7 | K01472 | SONDA EVAPORATORE | EVAPORATOR PROBE |
| 8 | K00202 | COMPRESSORE | COMPRESSOR |
| 9 | K04121 | EVAPORATORE | EVAPORATOR |
| 10 | K00032 | CAVO ALIMENTAZIONE | POWER CORD |
| 11 | K01212 | ELETTROVALVOLA ACQUA (ARIA) | WATER-VALVE (AIR) |
| | K00204 | ELETTROVALVOLA ACQUA (ACQUA) | WATER-VALVE (WATER) |
| 12 | K01805 | RACCORDO DI SCARICO (ARIA) | NIPPLE WATER OUTLET (AIR) |
| | K01806 | RACCORDO DI SCARICO (ACQUA) | NIPPLE WATER OUTLET (WATER) |
| 13 | K02908 | MINIPRESSOSTATO RAFFR. | COOLING PRESSURE SWITCH |
| 14 | K04102 | ASS. MOTOVENTILATORE (ARIA) | FAN MOTOR (AIR) |
| | K04101 | ASS. MOTOVENTILATORE (ACQUA) | FAN MOTOR (WATER) |
| 15 | K01665 | CONDENSATORE ARIA | AIR CONDENSER |

**Mantellatura**
*Body*

Зип Общепит
vsezip.ru
+7(812)987-08-81

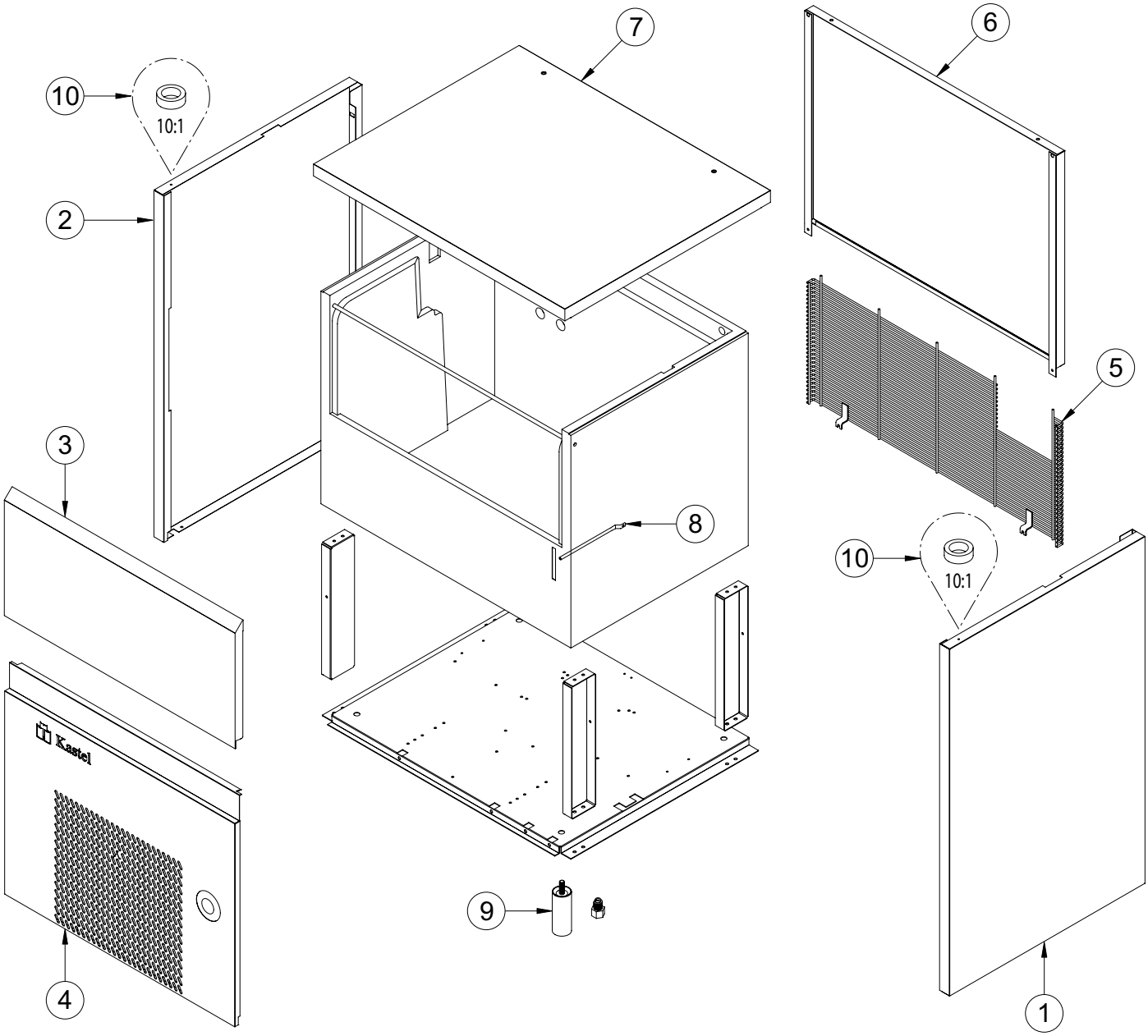

# Mantellatura
*Body*

Зип Общепит
vsezip.ru
+7(812)987-08-81

| POS. | CODICE | DESCRIZIONE | DESCRIPTION |
|---|---|---|---|
| 1 | K00131 | MANTELLO DX | RIGHT PANEL |
| 2 | K00130 | MANTELLO SX | LEFT PANEL |
| 3 | K00245 | SPORTELLO | DOOR |
| 4 | K02231 | SOTTOPORTA | FRONT PANEL |
| 5 | K00195 | GRIGLIA POSTERIORE | BACK GRID |
| 6 | K00134 | PANNELLO POSTERIORE | BACK PANEL |
| 7 | K02333 | CAPOTTINA | TOP ASSEMBLY |
| 8 | K00043 | POZZETTO | THERMOSTAT POCKET |
| 9 | K01574 | PIEDINO (NR.4) | FOOT |
| 10 | K01148 | BUSSOLA | BUSH |

**Impianto refrigerante**

*Cooling system*

Зип Общепит
vsezip.ru
+7(812)987-08-81

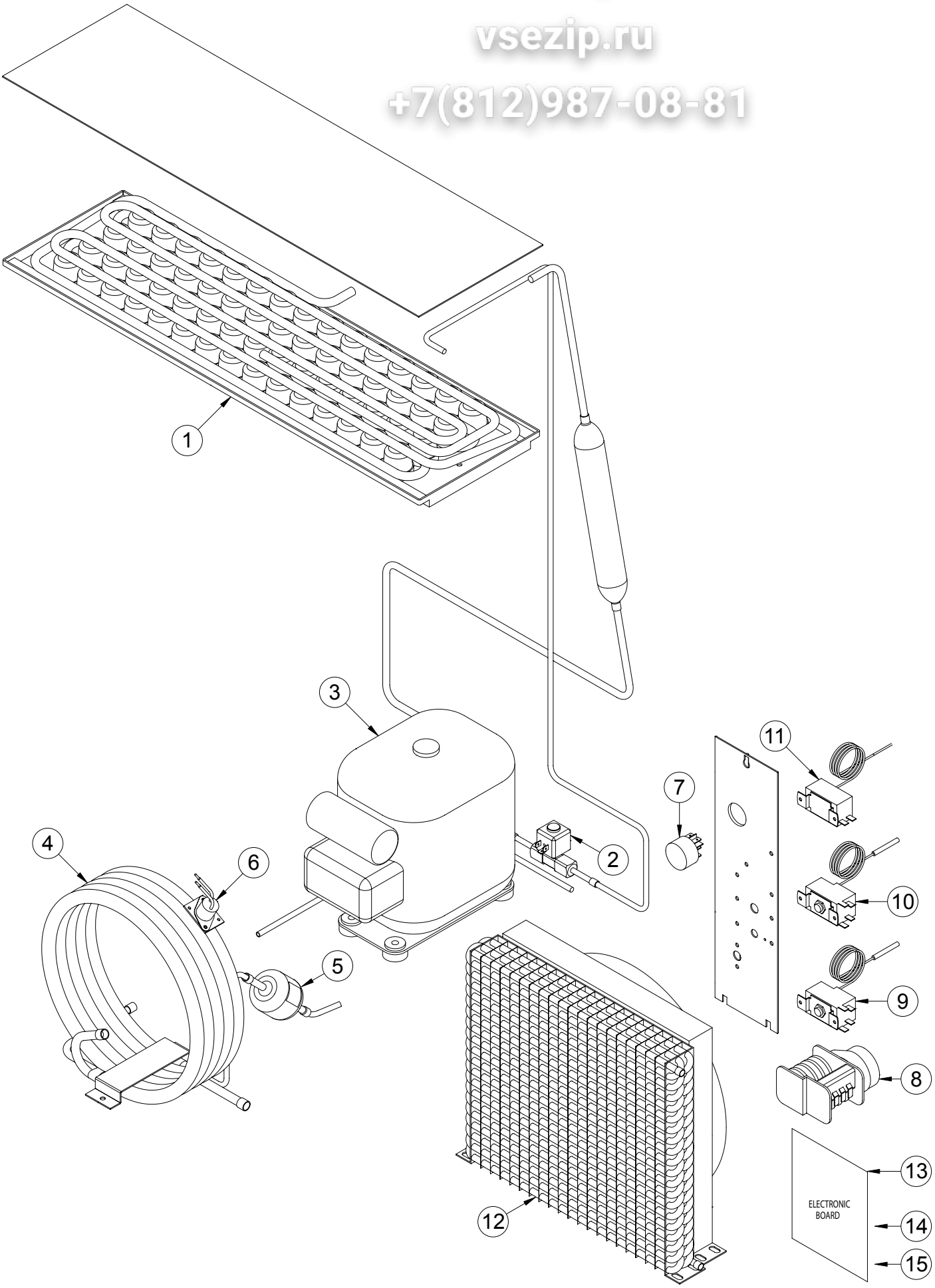

# Impianto refrigerante
*Cooling system*

Зип Общепит
vsezip.ru
+7(812)987-08-81

| POS. | CODICE | DESCRIZIONE | DESCRIPTION |
|---|---|---|---|
| 1 | K04122 | EVAPORATORE | EVAPORATOR |
| 2 | K01531 | ELETTROVALVOLA GAS | HOT GAS VALVE |
| 3 | K00202 | COMPRESSORE | COMPRESSOR |
| 4 | K00147 | ASS. CONDENSATORE (ACQUA) | WATER CONDENSER ASS. (WATER) |
| 5 | K00199 | FILTRO GAS | GAS FILTER |
| 6 | K00076 | TERMOSTATO SICUREZZA (ACQUA) | SAFETY THERMOSTAT (WATER) |
| 7 | K02508 | INTERRUTTORE | ON-OFF SWITCH |
| 8 | K00075 | TIMER | TIMER |
| 9 | K00080 | TERMOSTATO EVAPORATORE | EVAPORATOR THERMOSTAT |
| 10 | K00079 | TERMOSTATO GHIACCIO | BIN THERMOSTAT |
| 11 | K00077 | PRESSOSTATO | PRESSURE SWITCH |
| 12 | K01225 | ASS. CONDENSATORE (ARIA) | AIR CONDENSER ASS. (AIR) |
| 13 | K04601 | SCHEDA ELETTRONICA | ELECTRONIC BOARD |
| 14 | K01472 | SONDA EVAPORATORE | EVAPORATORE PROBE |
| 15 | K01473 | SONDA VASCA | BIN PROBE |

**Impianto idrico**
*Water system*

Зип Общепит
vsezip.ru
+7(812)987-08-81

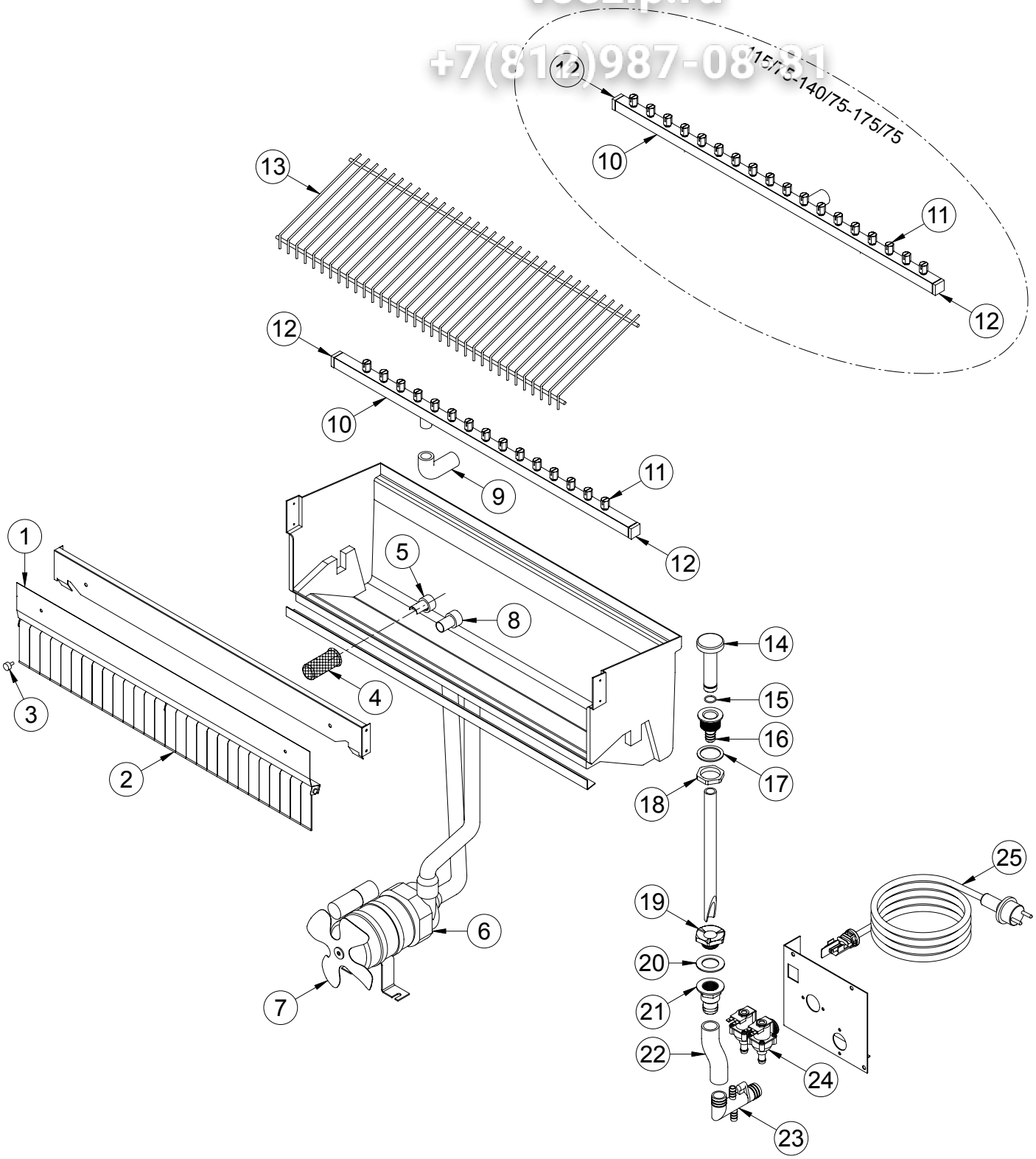

# Impianto idrico
*Water system*

Зип Общепит
vsezip.ru
+7(812)987-08-81

| POS. | CODICE | DESCRIZIONE | DESCRIPTION |
|---|---|---|---|
| 1 | K00653 | ASS. PANNELLO BANDIERINE | FLAG SUPPORT ASSEMBLY |
| 2 | K00008 | BANDIERINE | FLAG |
| 3 | K00013 | NOTTOLINO (NR.2) | PAWL |
| 4 | K00012 | FILTRO ASPIRAZIONE | SUCTION FILTER |
| 5 | K00058 | ANELLO ASPIRAZIONE | SUCTION RING |
| 6 | K00553 | ASS. POMPA | PUMP ASSEMBLY |
| 7 | K01023 | VENTOLA | FAN |
| 8 | K00057 | ANELLO MANDATA | INLET RING |
| 9 | K00048 | MANICOTTO RAMPA | BAR PIPE |
| 10 | K04293 | ASS. RAMPA | SPRAYERS BAR ASSEMBLY |
| 11 | K03355 | UGELLO | SPRAYERS |
| 12 | K03353 | TAPPO (NR.2) | PLUG |
| 13 | K00124 | SCIVOLO | CHUTE |
| 14 | K01317 | TROPPOPIENO | OVERFLOW ASSEMBLY |
| 15 | K01125 | GUARNIZIONE | GASKET |
| 16 | K00006 | PILETTA TROPPOPIENO | OVERFLOW DRAIN |
| 17 | K00536 | GUARNIZIONE | GASKET |
| 18 | K01126 | GHIERA | RING NUT |
| 19 | K00004 | DADO PILETTA | DRAIN SCREW NUT |
| 20 | K00003 | GUARNIZIONE | GASKET |
| 21 | K00039 | TRONCHETTO PILETTA | DRAIN STUB PIPE |
| 22 | K00110 | MANICOTTO SCARICO | DRAIN PIPE |
| 23 | K01806 | RACCORDO SCARICO (ACQUA) | NIPPLE WATER OUTLET (WATER) |
| | K01805 | RACCORDO SCARICO (ARIA) | NIPPLE WATER OUTLET (AIR) |
| 24 | K00204 | ELETTROVALVOLA (ACQUA) | WATERVALVE (WATER) |
| | K01213 | ELETTROVALVOLA (ARIA) | WATERVALVE (AIR) |
| 25 | K00032 | CAVO ALIMENTAZIONE | CABLE |

**Mantellatura**
*Body*

Зип Общепит
vsezip.ru
+7(812)987-08-81

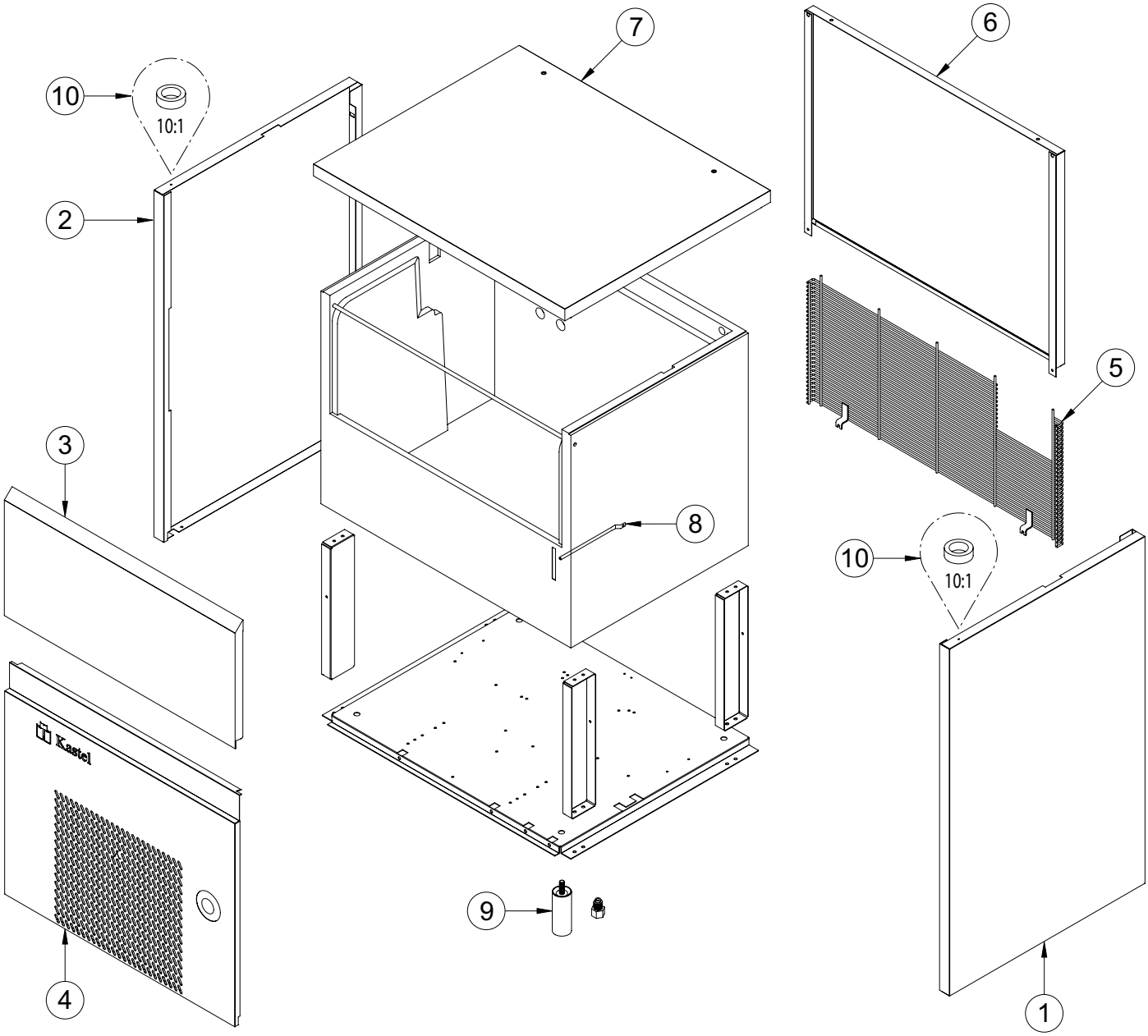

# Mantellatura
*Body*

Зип Общепит
vsezip.ru
+7(812)987-08-81

| POS. | CODICE | DESCRIZIONE | DESCRIPTION |
|---|---|---|---|
| 1 | K00131 | MANTELLO DX | RIGHT PANEL |
| 2 | K00130 | MANTELLO SX | LEFT PANEL |
| 3 | K00245 | SPORTELLO | DOOR |
| 4 | K02231 | SOTTOPORTA | FRONT PANEL |
| 5 | K00195 | GRIGLIA POSTERIORE | BACK GRID |
| 6 | K00134 | PANNELLO POSTERIORE | BACK PANEL |
| 7 | K02333 | CAPOTTINA | TOP ASSEMBLY |
| 8 | K00043 | POZZETTO | THERMOSTAT POCKET |
| 9 | K01574 | PIEDINO (NR.4) | FOOT |
| 10 | K01148 | BUSSOLA | BUSH |

# Impianto refrigerante
*Cooling system*

Зип Общепит
vsezip.ru
+7(812)987-08-81

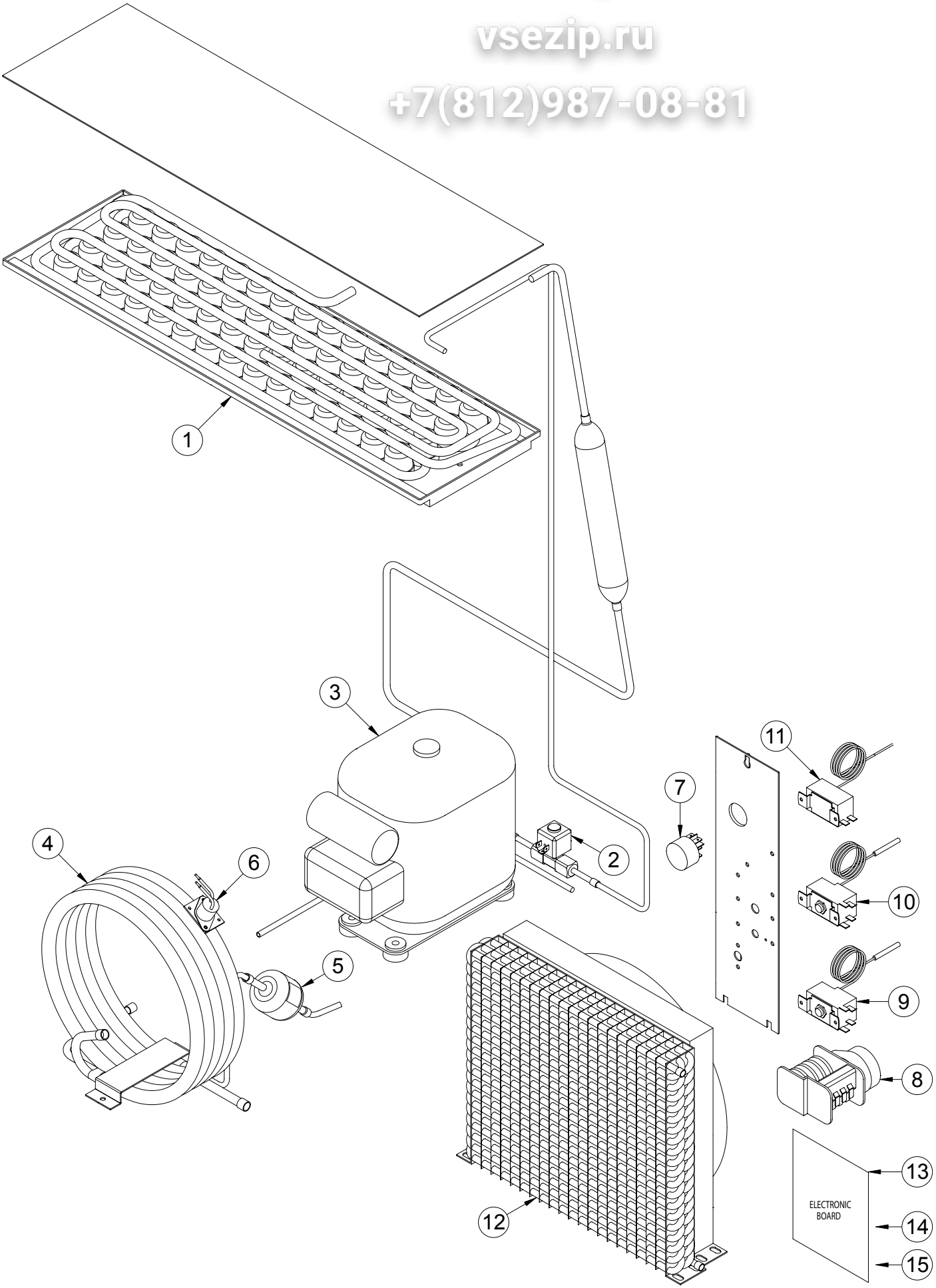

# Impianto refrigerante
*Cooling system*

Зип Общепит
vsezip.ru
+7(812)987-08-81

| POS. | CODICE | DESCRIZIONE | DESCRIPTION |
|---|---|---|---|
| 1 | K04122 | EVAPORATORE | EVAPORATOR |
| 2 | K01531 | ELETTROVALVOLA GAS | HOT GAS VALVE |
| 3 | K04323 | COMPRESSORE | COMPRESSOR |
| 4 | K00147 | ASS. CONDENSATORE (ACQUA) | WATER CONDENSER ASS. (WATER) |
| 5 | K00199 | FILTRO GAS | GAS FILTER |
| 6 | K00076 | TERMOSTATO SICUREZZA (ACQUA) | SAFETY THERMOSTAT (WATER) |
| 7 | K02508 | INTERRUTTORE | ON-OFF SWITCH |
| 8 | K00075 | TIMER | TIMER |
| 9 | K00080 | TERMOSTATO EVAPORATORE | EVAPORATOR THERMOSTAT |
| 10 | K00079 | TERMOSTATO GHIACCIO | BIN THERMOSTAT |
| 11 | K00077 | PRESSOSTATO | PRESSURE SWITCH |
| 12 | K01225 | ASS. CONDENSATORE (ARIA) | AIR CONDENSER ASS. (AIR) |
| 13 | K04601 | SCHEDA ELETTRONICA | ELECTRONIC BOARD |
| 14 | K01472 | SONDA EVAPORATORE | EVAPORATORE PROBE |
| 15 | K01473 | SONDA VASCA | BIN PROBE |

# Impianto idrico
*Water system*

Зип Общепит
vsezip.ru
+7(812)987-08-81

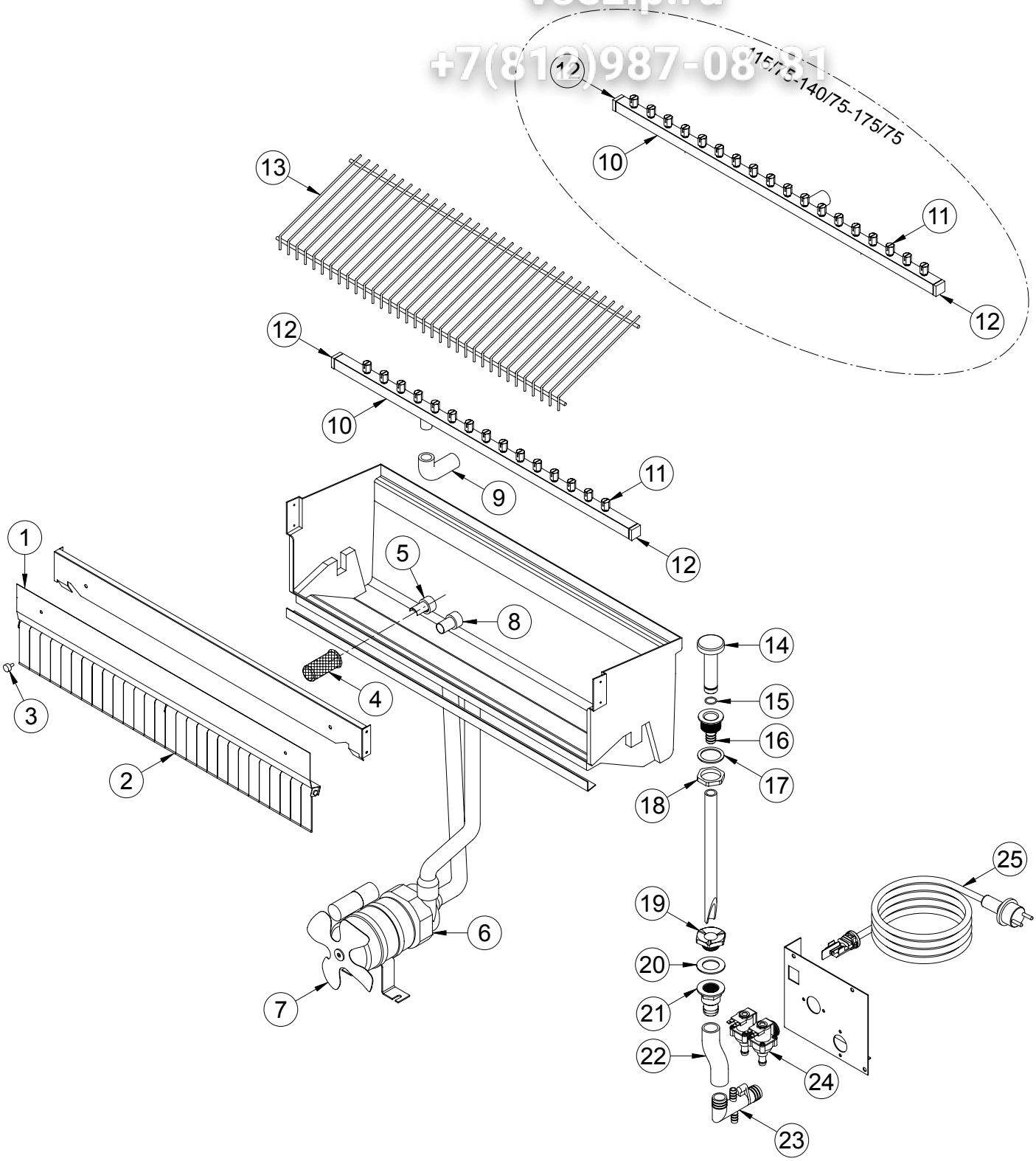

# Impianto idrico
*Water system*

Зип Общепит
vsezip.ru
+7(812)987-08-81

| POS. | CODICE | DESCRIZIONE | DESCRIPTION |
|---|---|---|---|
| 1 | K00653 | ASS. PANNELLO BANDIERINE | FLAG SUPPORT ASSEMBLY |
| 2 | K00008 | BANDIERINE | FLAG |
| 3 | K00013 | NOTTOLINO (NR.2) | PAWL |
| 4 | K00012 | FILTRO ASPIRAZIONE | SUCTION FILTER |
| 5 | K00058 | ANELLO ASPIRAZIONE | SUCTION RING |
| 6 | K00553 | ASS. POMPA | PUMP ASSEMBLY |
| 7 | K01023 | VENTOLA | FAN |
| 8 | K00057 | ANELLO MANDATA | INLET RING |
| 9 | K00048 | MANICOTTO RAMPA | BAR PIPE |
| 10 | K04293 | ASS. RAMPA | SPRAYERS BAR ASSEMBLY |
| 11 | K03355 | UGELLO | SPRAYERS |
| 12 | K03353 | TAPPO (NR.2) | PLUG |
| 13 | K00124 | SCIVOLO | CHUTE |
| 14 | K01317 | TROPPOPIENO | OVERFLOW ASSEMBLY |
| 15 | K01125 | GUARNIZIONE | GASKET |
| 16 | K00006 | PILETTA TROPPOPIENO | OVERFLOW DRAIN |
| 17 | K00536 | GUARNIZIONE | GASKET |
| 18 | K01126 | GHIERA | RING NUT |
| 19 | K00004 | DADO PILETTA | DRAIN SCREW NUT |
| 20 | K00003 | GUARNIZIONE | GASKET |
| 21 | K00039 | TRONCHETTO PILETTA | DRAIN STUB PIPE |
| 22 | K00110 | MANICOTTO SCARICO | DRAIN PIPE |
| 23 | K01806 | RACCORDO SCARICO (ACQUA) | NIPPLE WATER OUTLET (WATER) |
| | K01805 | RACCORDO SCARICO (ARIA) | NIPPLE WATER OUTLET (AIR) |
| 24 | K00204 | ELETTROVALVOLA (ACQUA) | WATERVALVE (WATER) |
| | K01213 | ELETTROVALVOLA (ARIA) | WATERVALVE (AIR) |
| 25 | K00032 | CAVO ALIMENTAZIONE | CABLE |

**Mantellatura**
*Body*

Зип Общепит
vsezip.ru
+7(812)987-08-81

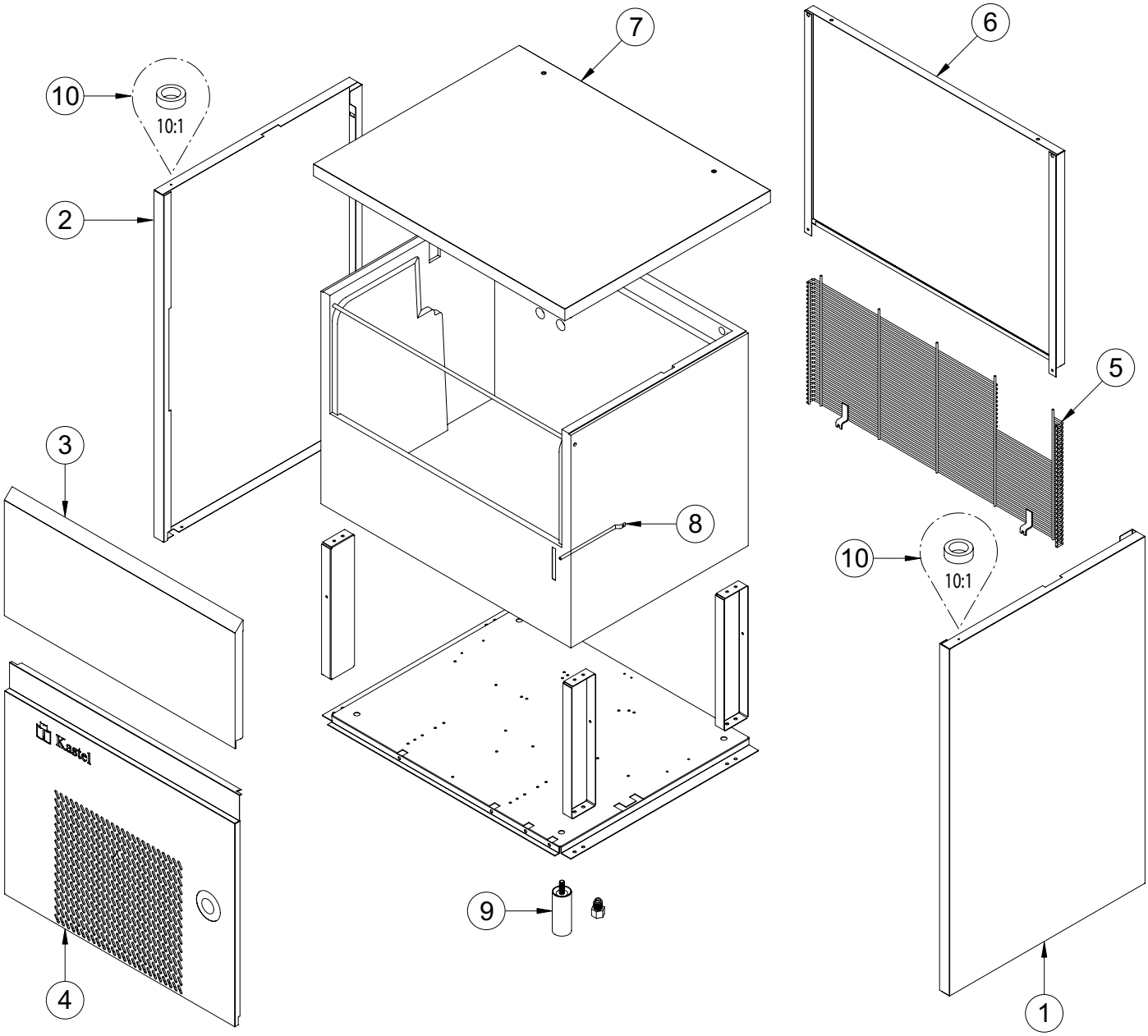

# Mantellatura
*Body*

Зип Общепит
vsezip.ru
+7(812)987-08-81

| POS. | CODICE | DESCRIZIONE | DESCRIPTION |
|---|---|---|---|
| 1 | K00192 | MANTELLO DX | RIGHT PANEL |
| 2 | K00193 | MANTELLO SX | LEFT PANEL |
| 3 | K00245 | SPORTELLO | DOOR |
| 4 | K02223 | SOTTOPORTA | FRONT PANEL |
| 5 | K00195 | GRIGLIA POSTERIORE | BACK GRID |
| 6 | K00191 | PANNELLO POSTERIORE | BACK PANEL |
| 7 | K02333 | CAPOTTINA | TOP ASSEMBLY |
| 8 | K00043 | POZZETTO | THERMOSTAT POCKET |
| 9 | K01574 | PIEDINO (NR.4) | FOOT |
| 10 | K01148 | BUSSOLA | BUSH |

**Impianto refrigerante**

*Cooling system*

Зип Общепит
vsezip.ru
+7(812)987-08-81

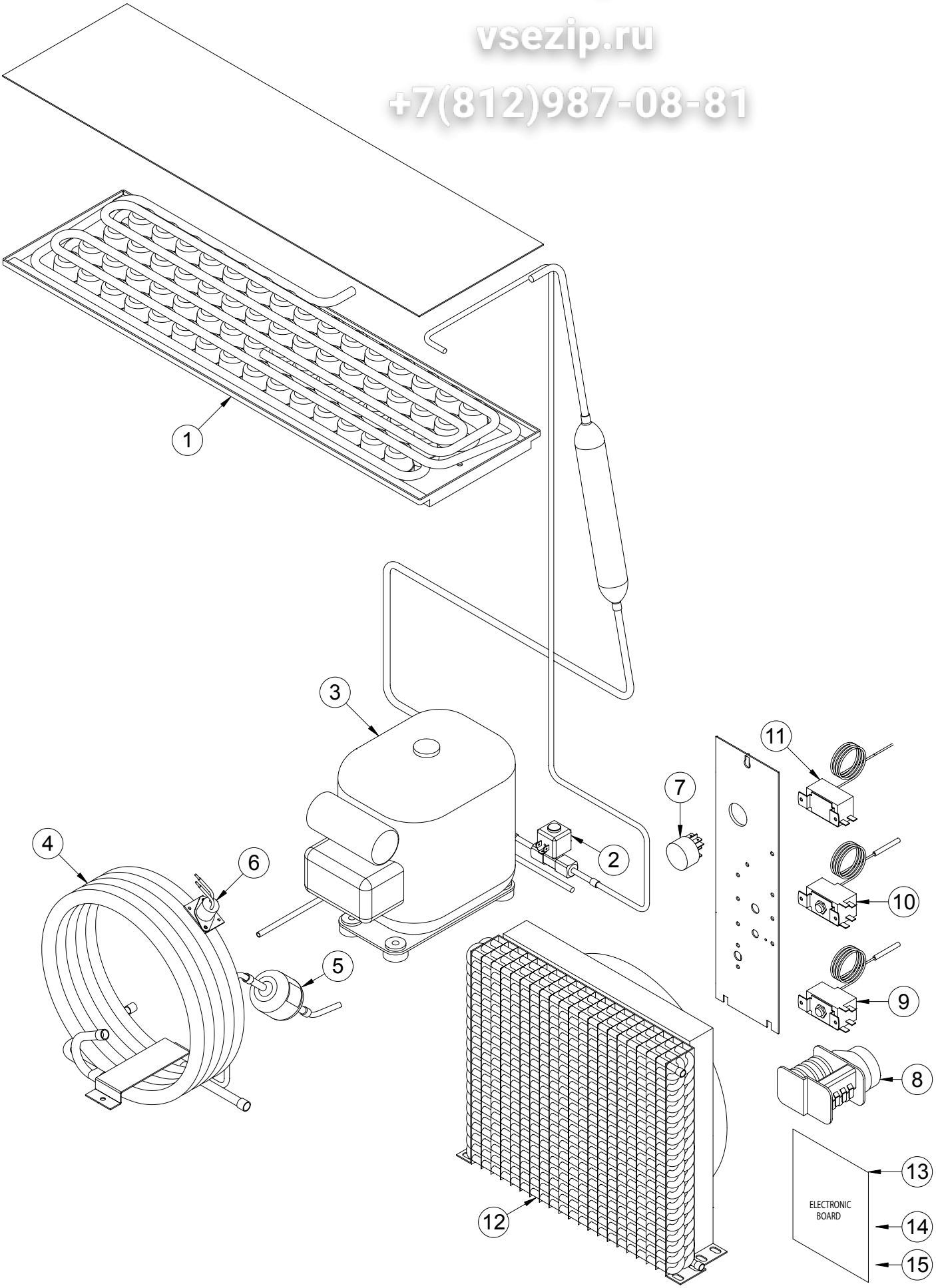

# Impianto refrigerante
*Cooling system*

Зип Общепит
vsezip.ru
+7(812)987-08-81

| POS. | CODICE | DESCRIZIONE | DESCRIPTION |
|---|---|---|---|
| 1 | K04122 | EVAPORATORE | EVAPORATOR |
| 2 | K01531 | ELETTROVALVOLA GAS | HOT GAS VALVE |
| 3 | K00205 | COMPRESSORE | COMPRESSOR |
| 4 | K00147 | ASS. CONDENSATORE (ACQUA) | WATER CONDENSER ASS. (WATER) |
| 5 | K00199 | FILTRO GAS | GAS FILTER |
| 6 | K00076 | TERMOSTATO SICUREZZA (ACQUA) | SAFETY THERMOSTAT (WATER) |
| 7 | K02508 | INTERRUTTORE | ON-OFF SWITCH |
| 8 | K00075 | TIMER | TIMER |
| 9 | K00080 | TERMOSTATO EVAPORATORE | EVAPORATOR THERMOSTAT |
| 10 | K00079 | TERMOSTATO GHIACCIO | BIN THERMOSTAT |
| 11 | K00077 | PRESSOSTATO | PRESSURE SWITCH |
| 12 | K01225 | ASS. CONDENSATORE (ARIA) | AIR CONDENSER ASS. (AIR) |
| 13 | K04601 | SCHEDA ELETTRONICA | ELECTRONIC BOARD |
| 14 | K01472 | SONDA EVAPORATORE | EVAPORATORE PROBE |
| 15 | K01473 | SONDA VASCA | BIN PROBE |

# Impianto idrico
*Water system*

Зип Общепит
vsezip.ru
+7(812)987-08-81

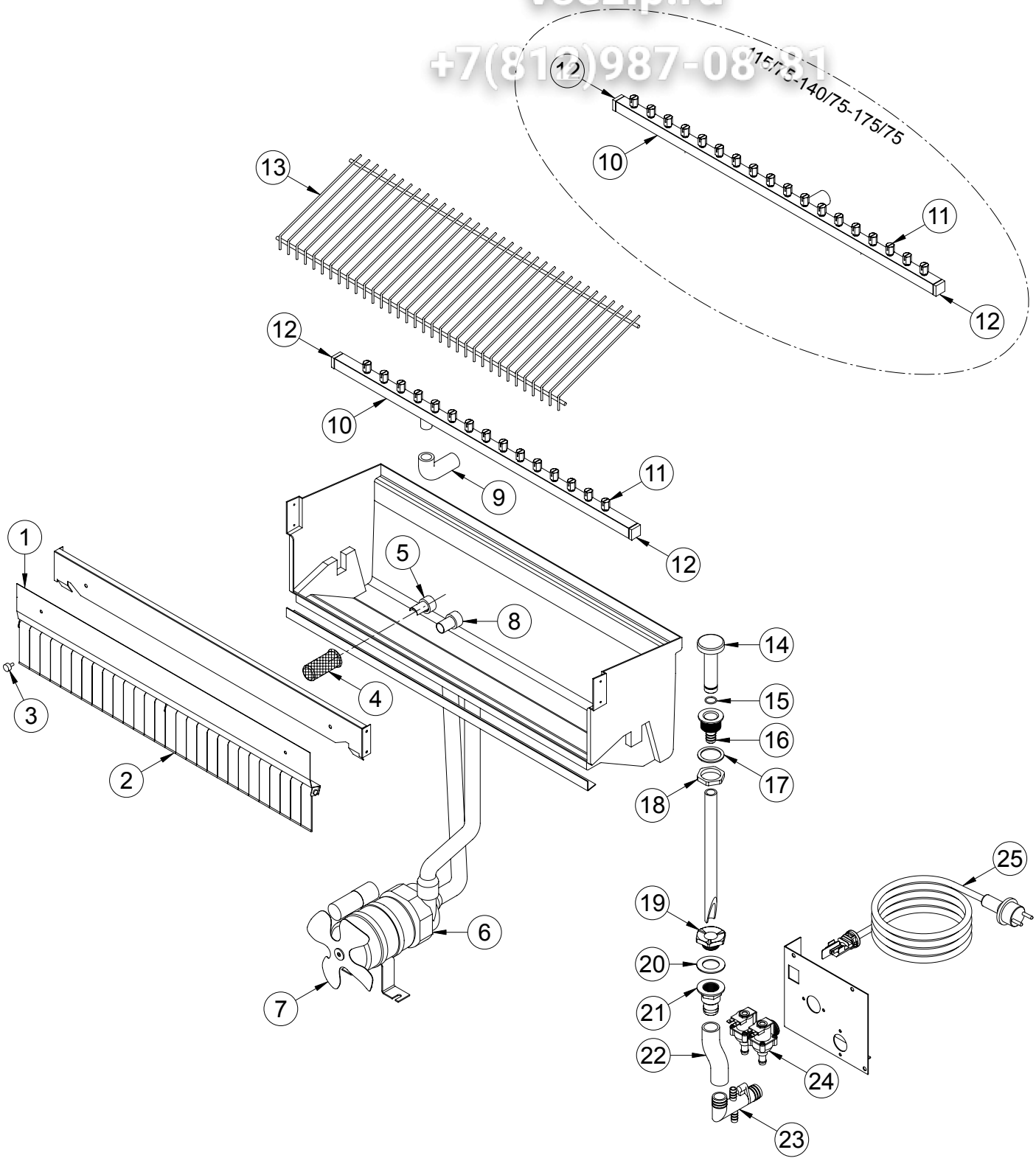

# Impianto idrico
*Water system*

Зип Общепит
vsezip.ru
+7(812)987-08-81

| POS. | CODICE | DESCRIZIONE | DESCRIPTION |
|---|---|---|---|
| 1 | K00653 | ASS. PANNELLO BANDIERINE | FLAG SUPPORT ASSEMBLY |
| 2 | K00008 | BANDIERINE | FLAG |
| 3 | K00013 | NOTTOLINO (NR.2) | PAWL |
| 4 | K00012 | FILTRO ASPIRAZIONE | SUCTION FILTER |
| 5 | K00058 | ANELLO ASPIRAZIONE | SUCTION RING |
| 6 | K00553 | ASS. POMPA | PUMP ASSEMBLY |
| 7 | K01023 | VENTOLA | FAN |
| 8 | K00057 | ANELLO MANDATA | INLET RING |
| 9 | K00048 | MANICOTTO RAMPA | BAR PIPE |
| 10 | K04293 | ASS. RAMPA | SPRAYERS BAR ASSEMBLY |
| 11 | K03355 | UGELLO | SPRAYERS |
| 12 | K03353 | TAPPO (NR.2) | PLUG |
| 13 | K00124 | SCIVOLO | CHUTE |
| 14 | K01317 | TROPPOPIENO | OVERFLOW ASSEMBLY |
| 15 | K01125 | GUARNIZIONE | GASKET |
| 16 | K00006 | PILETTA TROPPOPIENO | OVERFLOW DRAIN |
| 17 | K00536 | GUARNIZIONE | GASKET |
| 18 | K01126 | GHIERA | RING NUT |
| 19 | K00004 | DADO PILETTA | DRAIN SCREW NUT |
| 20 | K00003 | GUARNIZIONE | GASKET |
| 21 | K00039 | TRONCHETTO PILETTA | DRAIN STUB PIPE |
| 22 | K00110 | MANICOTTO SCARICO | DRAIN PIPE |
| 23 | K01806 | RACCORDO SCARICO (ACQUA) | NIPPLE WATER OUTLET (WATER) |
| | K01805 | RACCORDO SCARICO (ARIA) | NIPPLE WATER OUTLET (AIR) |
| 24 | K00204 | ELETTROVALVOLA (ACQUA) | WATERVALVE (WATER) |
| | K01213 | ELETTROVALVOLA (ARIA) | WATERVALVE (AIR) |
| 25 | K00032 | CAVO ALIMENTAZIONE | CABLE |

**Mantellatura**
*Body*

Зип Общепит
vsezip.ru
+7(812)987-08-81

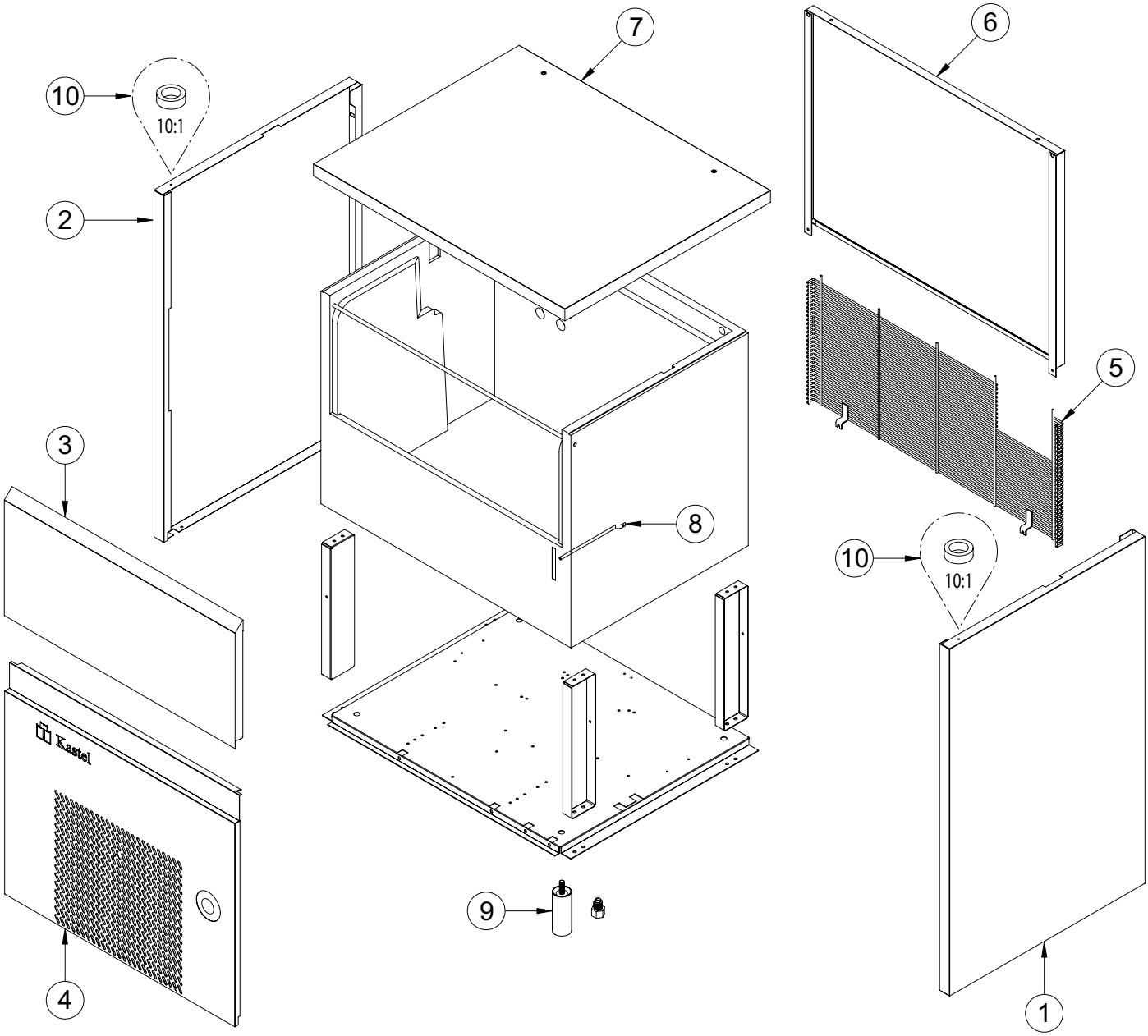

# Mantellatura
*Body*

Зип Общепит
vsezip.ru
+7(812)987-08-81

| POS. | CODICE | DESCRIZIONE | DESCRIPTION |
|---|---|---|---|
| 1 | K00060 | MANTELLO DX | RIGHT PANEL |
| 2 | K00061 | MANTELLO SX | LEFT PANEL |
| 3 | K00249 | SPORTELLO | DOOR |
| 4 | K02233 | SOTTOPORTA | FRONT PANEL |
| 5 | K00065 | GRIGLIA POSTERIORE | BACK GRID |
| 6 | K00059 | PANNELLO POSTERIORE | BACK PANEL |
| 7 | K02334 | CAPOTTINA | TOP ASSEMBLY |
| 8 | K00043 | POZZETTO | THERMOSTAT POCKET |
| 9 | K01341 | PIEDINO (NR.4) | FOOT |
| 10 | K01148 | BUSSOLA | BUSH |

# Impianto refrigerante
*Cooling system*

Зип Общепит
vsezip.ru
+7(812)987-08-81

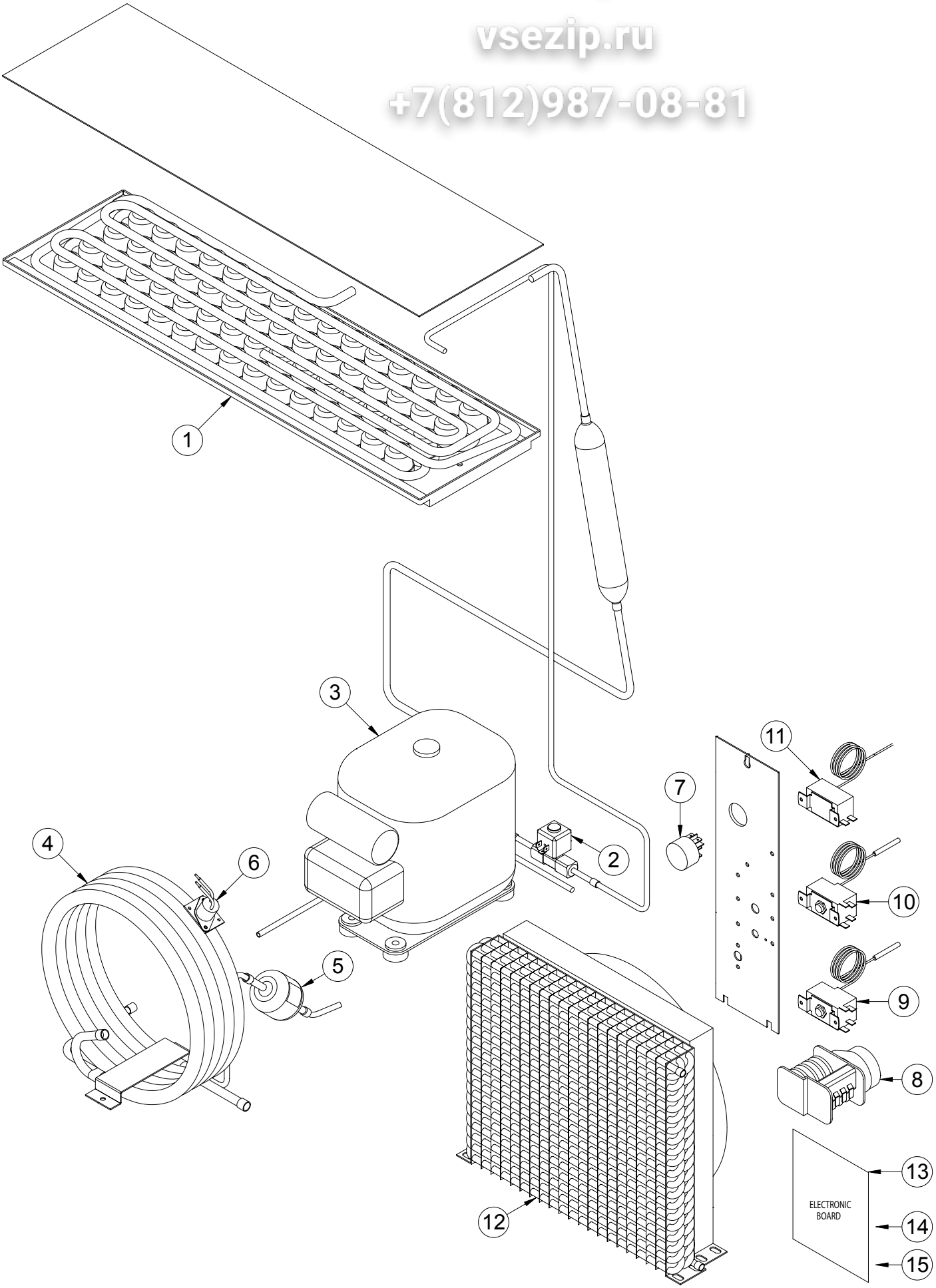

# Impianto refrigerante
*Cooling system*

Зип Общепит
vsezip.ru
+7(812)987-08-81

| POS. | CODICE | DESCRIZIONE | DESCRIPTION |
|---|---|---|---|
| 1 | K04123 | EVAPORATORE | EVAPORATOR |
| 2 | K01531 | ELETTROVALVOLA GAS | HOT GAS VALVE |
| 3 | K00205 | COMPRESSORE | COMPRESSOR |
| 4 | K00017 | ASS. CONDENSATORE (ACQUA) | WATER CONDENSER ASS. (WATER) |
| 5 | K00081 | FILTRO GAS | GAS FILTER |
| 6 | K00076 | TERMOSTATO SICUREZZA (ACQUA) | SAFETY THERMOSTAT (WATER) |
| 7 | K02508 | INTERRUTTORE | ON-OFF SWITCH |
| 8 | K00075 | TIMER | TIMER |
| 9 | K00080 | TERMOSTATO EVAPORATORE | EVAPORATOR THERMOSTAT |
| 10 | K00079 | TERMOSTATO GHIACCIO | BIN THERMOSTAT |
| 11 | K00077 | PRESSOSTATO | PRESSURE SWITCH |
| 12 | K04056 | ASS. CONDENSATORE (ARIA) | AIR CONDENSER ASS. (AIR) |
| 13 | K04601 | SCHEDA ELETTRONICA | ELECTRONIC BOARD |
| 14 | K01472 | SONDA EVAPORATORE | EVAPORATORE PROBE |
| 15 | K01473 | SONDA VASCA | BIN PROBE |

**Impianto idrico**
*Water system*

Зип Общепит
vsezip.ru
+7(812)987-08-81

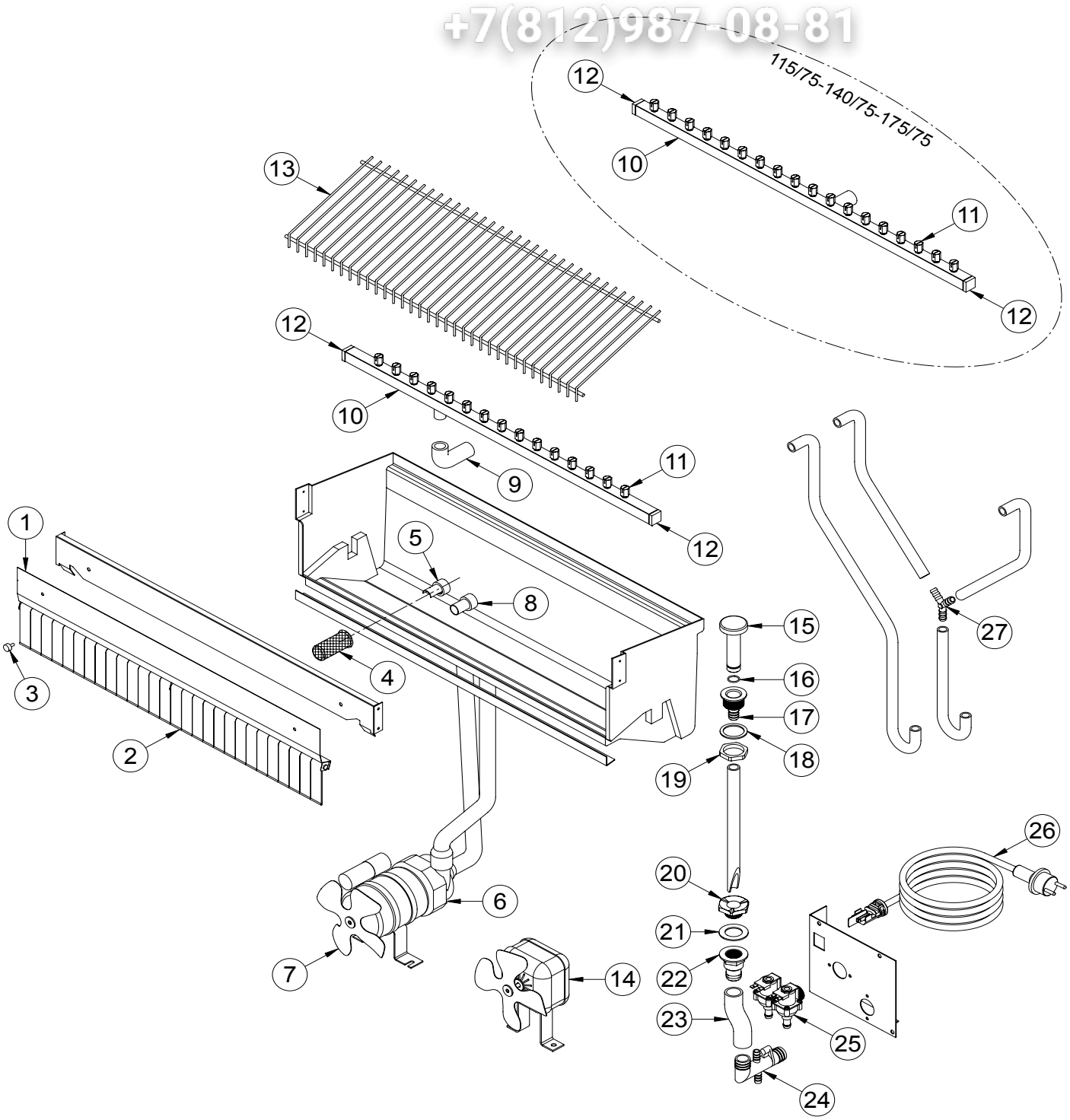

# Impianto idrico
*Water system*

Зип Общепит
vsezip.ru
+7(812)987-08-81

| POS. | CODICE | DESCRIZIONE | DESCRIPTION |
|---|---|---|---|
| 1 | K00556 | ASS. PANNELLO BANDIERINE | FLAG SUPPORT ASSEMBLY |
| 2 | K00008 | BANDIERINE | FLAG |
| 3 | K00013 | NOTTOLINO (NR.2) | PAWL |
| 4 | K00012 | FILTRO ASPIRAZIONE | SUCTION FILTER |
| 5 | K00058 | ANELLO ASPIRAZIONE | SUCTION RING |
| 6 | K00553 | ASS. POMPA | PUMP ASSEMBLY |
| 7 | K01023 | VENTOLA | FAN |
| 8 | K00057 | ANELLO MANDATA | INLET RING |
| 9 | K00048 | MANICOTTO RAMPA | BAR PIPE |
| 10 | K04291 | ASS. RAMPA | SPRAYERS BAR ASSEMBLY |
| 11 | K03355 | UGELLO | SPRAYERS |
| 12 | K03353 | TAPPO (NR.2) | PLUG |
| 13 | K00024 | SCIVOLO | CHUTE |
| 14 | K01083 | VENTILATORE (ACQUA) | FAN MOTOR ASSEMBLY (WATER) |
| 15 | K01317 | TROPPOPIENO | OVERFLOW ASSEMBLY |
| 16 | K01125 | GUARNIZIONE | GASKET |
| 17 | K00006 | PILETTA TROPPOPIENO | OVERFLOW DRAIN |
| 18 | K00536 | GUARNIZIONE | GASKET |
| 19 | K01126 | GHIERA | RING NUT |
| 20 | K00004 | DADO PILETTA | DRAIN SCREW NUT |
| 21 | K00003 | GUARNIZIONE | GASKET |
| 22 | K00039 | TRONCHETTO PILETTA | DRAIN STUB PIPE |
| 23 | K00110 | MANICOTTO SCARICO | DRAIN PIPE |
| 24 | K01806 | RACCORDO SCARICO (ACQUA) | NIPPLE WATER OUTLET (WATER) |
| | K01805 | RACCORDO SCARICO (ARIA) | NIPPLE WATER OUTLET (AIR) |
| 25 | K01195 | ELETTROVALVOLA (ACQUA) | WATERVALVE (WATER) |
| | K01213 | ELETTROVALVOLA (ARIA) | WATERVALVE (AIR) |
| 26 | K00032 | CAVO ALIMENTAZIONE | CABLE |
| 27 | K00010 | RACCORDO A 3 VIE (Ø 10) | WYE |

**Mantellatura**
*Body*

Зип Общепит
vsezip.ru
+7(812)987-08-81

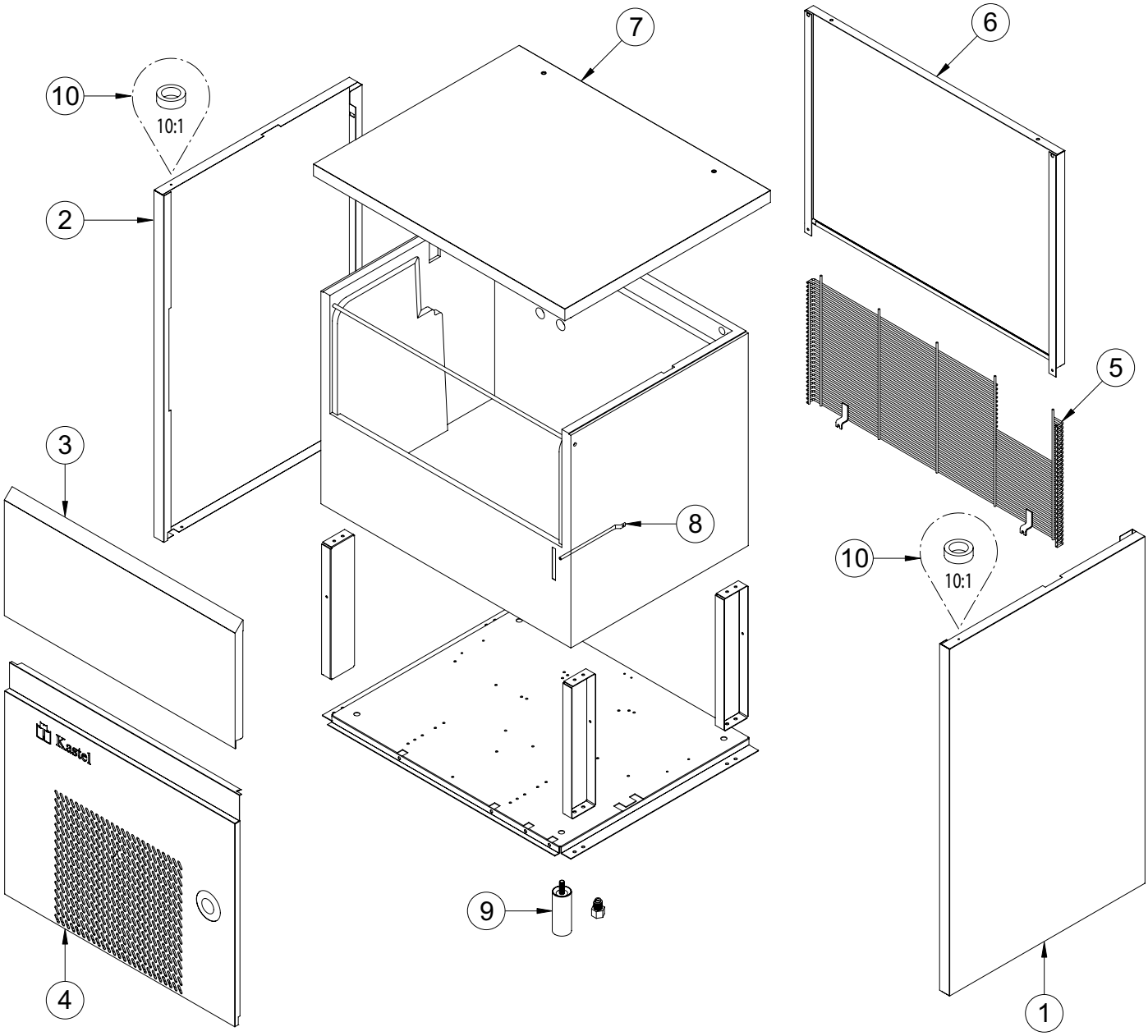

# Mantellatura
*Body*

Зип Общепит
vsezip.ru
+7(812)987-08-81

| POS. | CODICE | DESCRIZIONE | DESCRIPTION |
|---|---|---|---|
| 1 | K00060 | MANTELLO DX | RIGHT PANEL |
| 2 | K00061 | MANTELLO SX | LEFT PANEL |
| 3 | K00249 | SPORTELLO | DOOR |
| 4 | K02233 | SOTTOPORTA | FRONT PANEL |
| 5 | K00065 | GRIGLIA POSTERIORE | BACK GRID |
| 6 | K00059 | PANNELLO POSTERIORE | BACK PANEL |
| 7 | K02334 | CAPOTTINA | TOP ASSEMBLY |
| 8 | K00043 | POZZETTO | THERMOSTAT POCKET |
| 9 | K01341 | PIEDINO (NR.4) | FOOT |
| 10 | K01148 | BUSSOLA | BUSH |

# Impianto refrigerante

*Cooling system*

Зип Общепит
vsezip.ru
+7(812)987-08-81

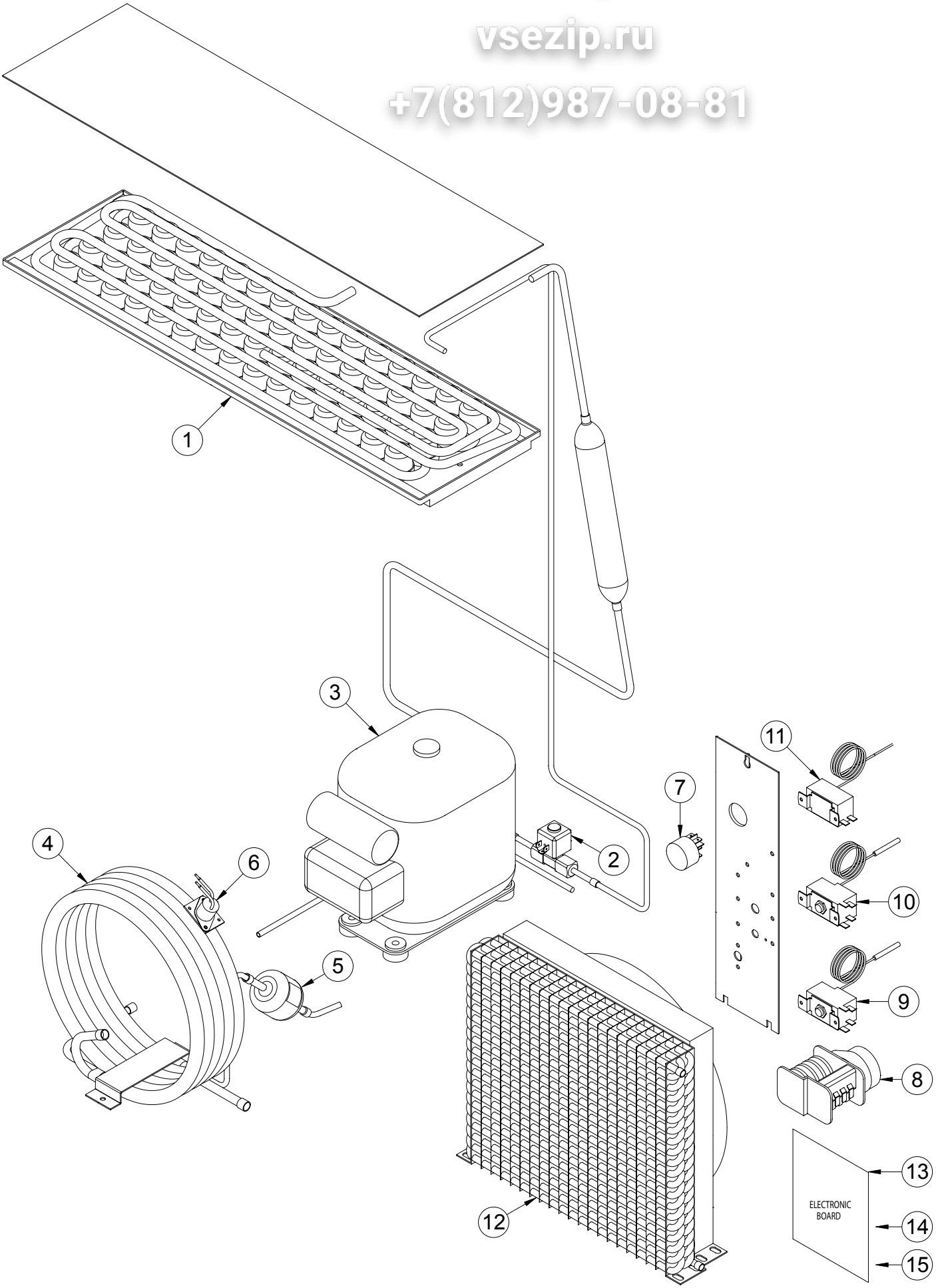

# Impianto refrigerante
*Cooling system*

Зип Общепит
vsezip.ru
+7(812)987-08-81

| POS. | CODICE | DESCRIZIONE | DESCRIPTION |
|---|---|---|---|
| 1 | K04123 | EVAPORATORE | EVAPORATOR |
| 2 | K01531 | ELETTROVALVOLA GAS | HOT GAS VALVE |
| 3 | K00206 | COMPRESSORE | COMPRESSOR |
| 4 | K00017 | ASS. CONDENSATORE (ACQUA) | WATER CONDENSER ASS. (WATER) |
| 5 | K00081 | FILTRO GAS | GAS FILTER |
| 6 | K00076 | TERMOSTATO SICUREZZA (ACQUA) | SAFETY THERMOSTAT (WATER) |
| 7 | K02508 | INTERRUTTORE | ON-OFF SWITCH |
| 8 | K00075 | TIMER | TIMER |
| 9 | K00080 | TERMOSTATO EVAPORATORE | EVAPORATOR THERMOSTAT |
| 10 | K00079 | TERMOSTATO GHIACCIO | BIN THERMOSTAT |
| 11 | K00077 | PRESSOSTATO | PRESSURE SWITCH |
| 12 | K04056 | ASS. CONDENSATORE (ARIA) | AIR CONDENSER ASS. (AIR) |
| 13 | K04601 | SCHEDA ELETTRONICA | ELECTRONIC BOARD |
| 14 | K01472 | SONDA EVAPORATORE | EVAPORATORE PROBE |
| 15 | K01473 | SONDA VASCA | BIN PROBE |

**Impianto idrico**
*Water system*

Зип Общепит
vsezip.ru
+7(812)987-08-81

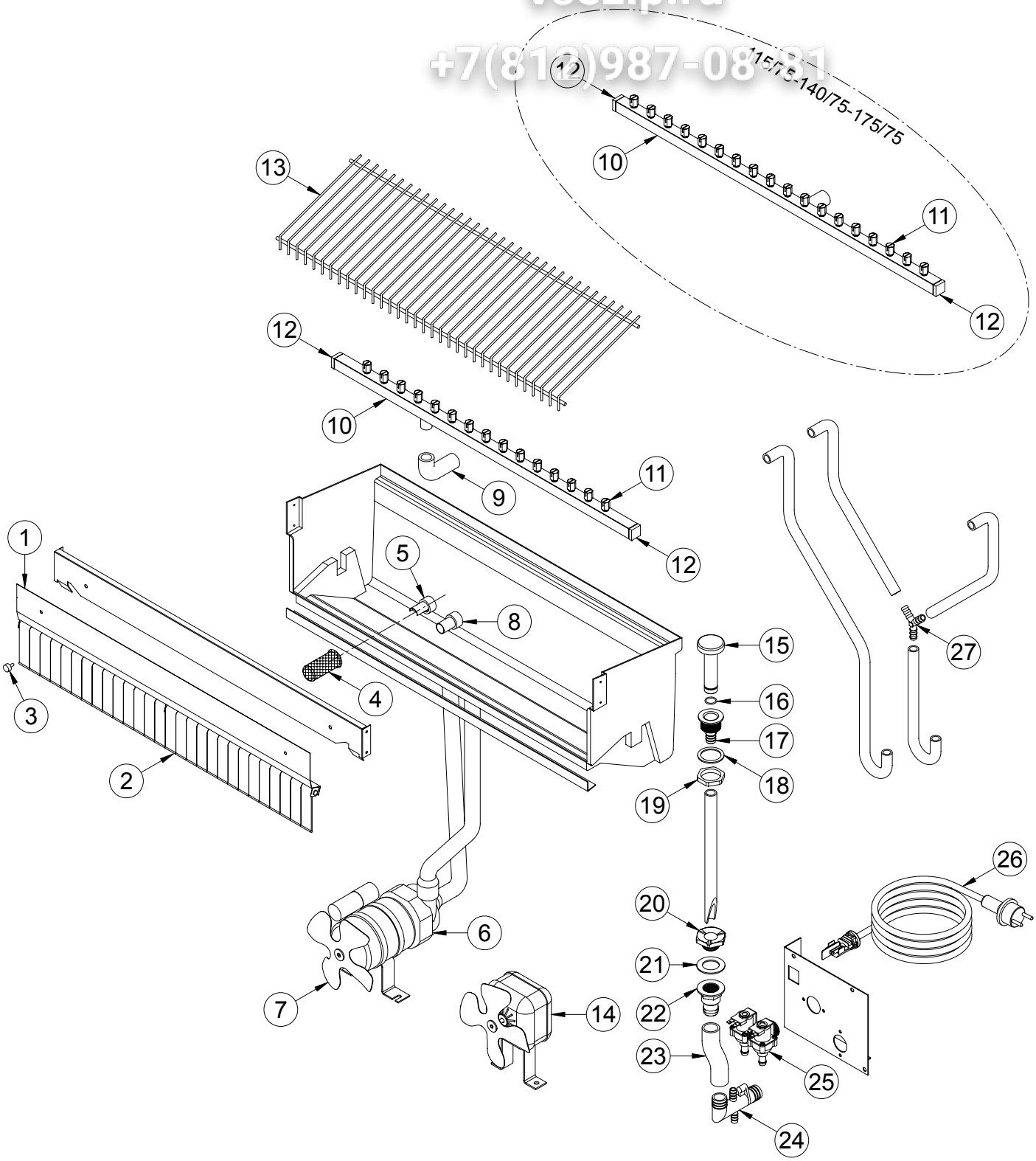

# Impianto idrico
*Water system*

Зип Общепит
vsezip.ru
+7(812)987-08-81

| POS. | CODICE | DESCRIZIONE | DESCRIPTION |
|---|---|---|---|
| 1 | K00556 | ASS. PANNELLO BANDIERINE | FLAG SUPPORT ASSEMBLY |
| 2 | K00008 | BANDIERINE | FLAG |
| 3 | K00013 | NOTTOLINO (NR.2) | PAWL |
| 4 | K00012 | FILTRO ASPIRAZIONE | SUCTION FILTER |
| 5 | K00058 | ANELLO ASPIRAZIONE | SUCTION RING |
| 6 | K00553 | ASS. POMPA | PUMP ASSEMBLY |
| 7 | K01023 | VENTOLA | FAN |
| 8 | K00057 | ANELLO MANDATA | INLET RING |
| 9 | K00048 | MANICOTTO RAMPA | BAR PIPE |
| 10 | K04291 | ASS. RAMPA | SPRAYERS BAR ASSEMBLY |
| 11 | K03355 | UGELLO | SPRAYERS |
| 12 | K03353 | TAPPO (NR.2) | PLUG |
| 13 | K00024 | SCIVOLO | CHUTE |
| 14 | K01083 | VENTILATORE (ACQUA) | FAN MOTOR ASSEMBLY (WATER) |
| 15 | K01317 | TROPPOPIENO | OVERFLOW ASSEMBLY |
| 16 | K01125 | GUARNIZIONE | GASKET |
| 17 | K00006 | PILETTA TROPPOPIENO | OVERFLOW DRAIN |
| 18 | K00536 | GUARNIZIONE | GASKET |
| 19 | K01126 | GHIERA | RING NUT |
| 20 | K00004 | DADO PILETTA | DRAIN SCREW NUT |
| 21 | K00003 | GUARNIZIONE | GASKET |
| 22 | K00039 | TRONCHETTO PILETTA | DRAIN STUB PIPE |
| 23 | K00110 | MANICOTTO SCARICO | DRAIN PIPE |
| 24 | K01806 | RACCORDO SCARICO (ACQUA) | NIPPLE WATER OUTLET (WATER) |
| | K01805 | RACCORDO SCARICO (ARIA) | NIPPLE WATER OUTLET (AIR) |
| 25 | K01195 | ELETTROVALVOLA (ACQUA) | WATERVALVE (WATER) |
| | K01213 | ELETTROVALVOLA (ARIA) | WATERVALVE (AIR) |
| 26 | K00032 | CAVO ALIMENTAZIONE | CABLE |
| 27 | K00010 | RACCORDO A 3 VIE (Ø 10) | WYE |

**Mantellatura**
*Body*

Зип Общепит
vsezip.ru
+7(812)987-08-81

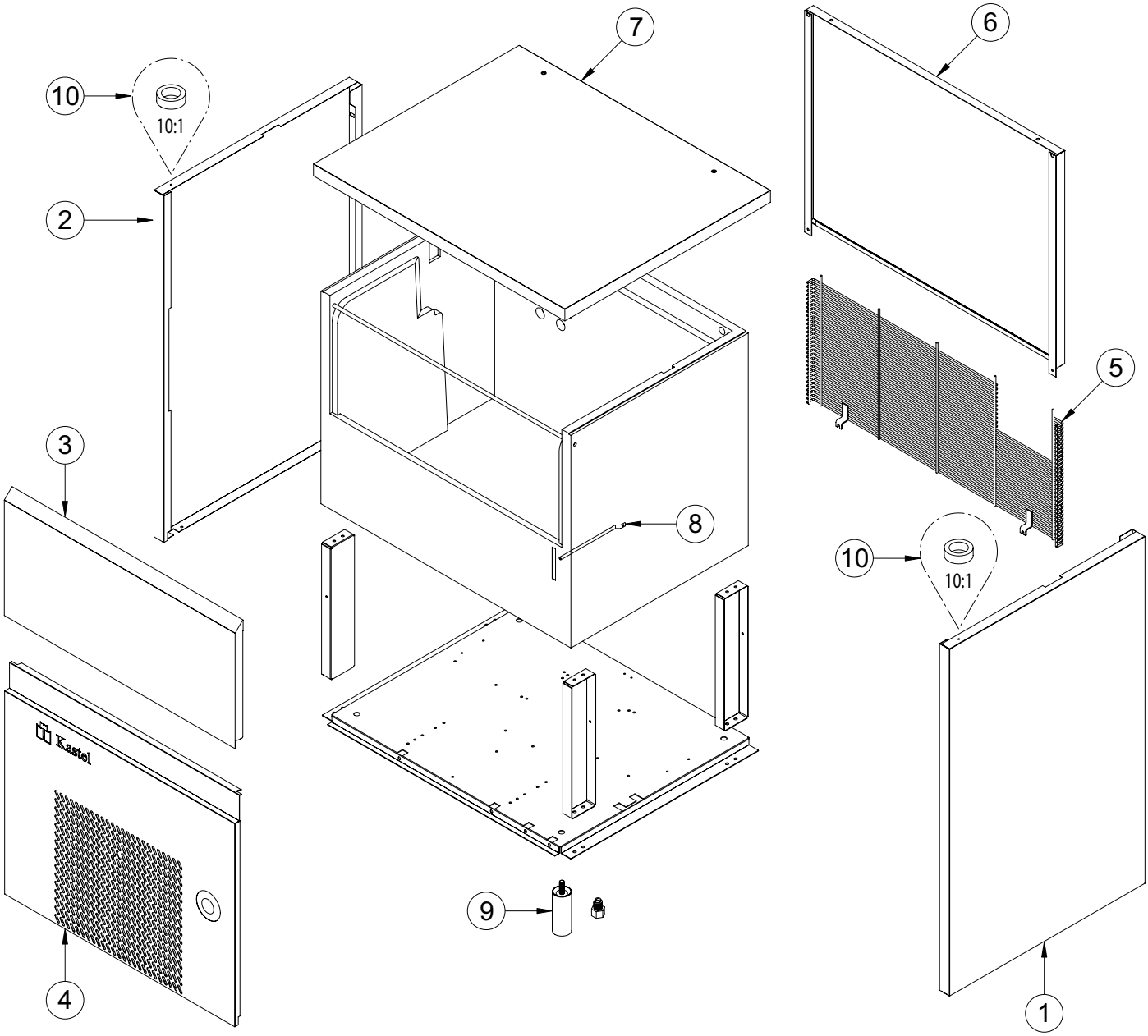

# Mantellatura
*Body*

Зип Общепит
vsezip.ru
+7(812)987-08-81

| POS. | CODICE | DESCRIZIONE | DESCRIPTION |
|---|---|---|---|
| 1 | K00212 | MANTELLO DX | RIGHT PANEL |
| 2 | K00213 | MANTELLO SX | LEFT PANEL |
| 3 | K00249 | SPORTELLO | DOOR |
| 4 | K02235 | SOTTOPORTA | FRONT PANEL |
| 5 | K00065 | GRIGLIA POSTERIORE | BACK GRID |
| 6 | K00211 | PANNELLO POSTERIORE | BACK PANEL |
| 7 | K02334 | CAPOTTINA | TOP ASSEMBLY |
| 8 | K00043 | POZZETTO | THERMOSTAT POCKET |
| 9 | K01341 | PIEDINO (NR.4) | FOOT |
| 10 | K01148 | BUSSOLA | BUSH |

# Impianto refrigerante
*Cooling system*

Зип Общепит
vsezip.ru
+7(812)987-08-81

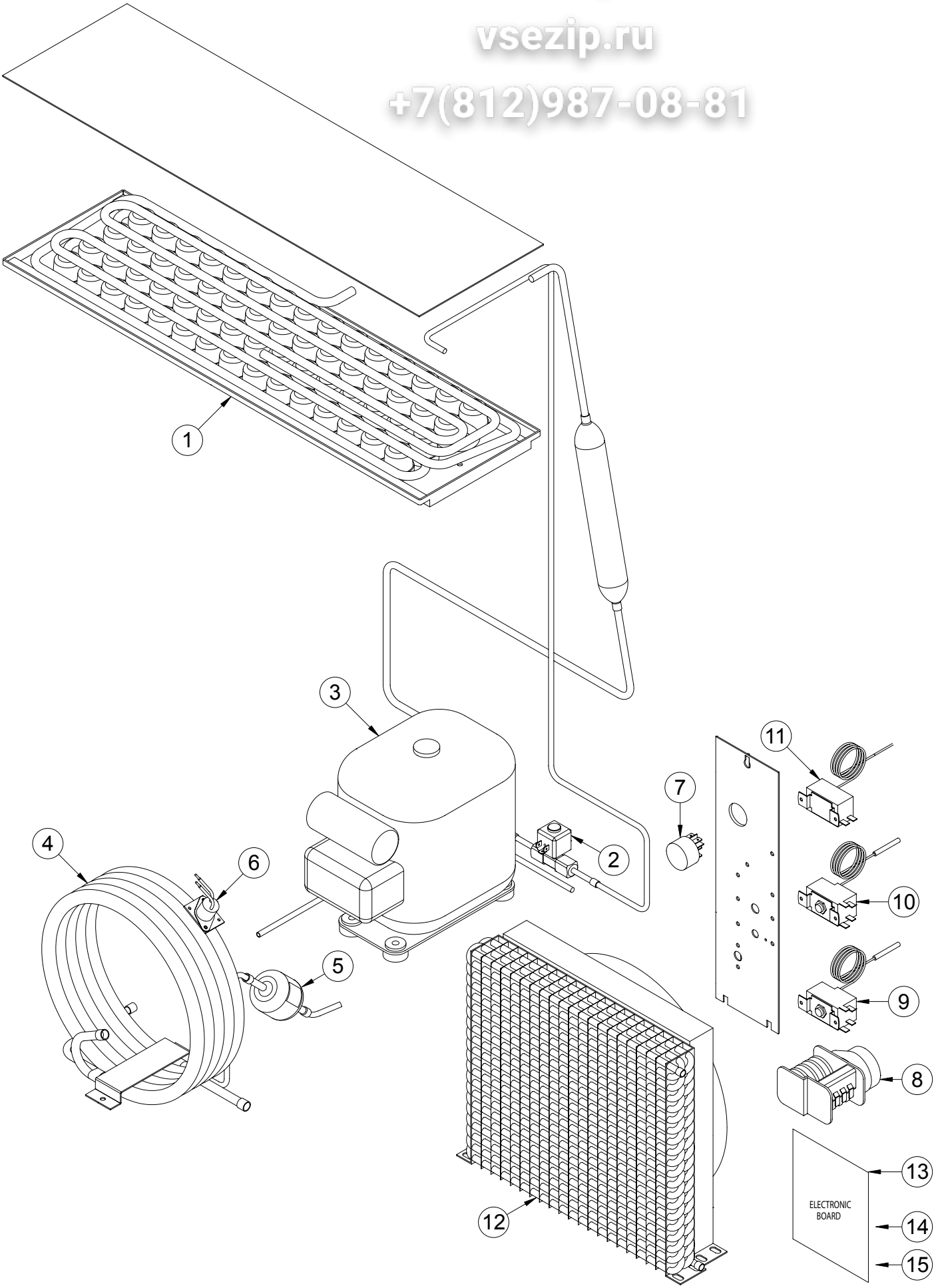

# Impianto refrigerante
*Cooling system*

Зип Общепит
vsezip.ru
+7(812)987-08-81

| POS. | CODICE | DESCRIZIONE | DESCRIPTION |
|---|---|---|---|
| 1 | K04123 | EVAPORATORE | EVAPORATOR |
| 2 | K01531 | ELETTROVALVOLA GAS | HOT GAS VALVE |
| 3 | K00475 | COMPRESSORE | COMPRESSOR |
| 4 | K00333 | ASS. CONDENSATORE (ACQUA) | WATER CONDENSER ASS. (WATER) |
| 5 | K00081 | FILTRO GAS | GAS FILTER |
| 6 | K00076 | TERMOSTATO SICUREZZA (ACQUA) | SAFETY THERMOSTAT (WATER) |
| 7 | K02508 | INTERRUTTORE | ON-OFF SWITCH |
| 8 | K00075 | TIMER | TIMER |
| 9 | K00080 | TERMOSTATO EVAPORATORE | EVAPORATOR THERMOSTAT |
| 10 | K00079 | TERMOSTATO GHIACCIO | BIN THERMOSTAT |
| 11 | K00077 | PRESSOSTATO | PRESSURE SWITCH |
| 12 | K04056 | ASS. CONDENSATORE (ARIA) | AIR CONDENSER ASS. (AIR) |
| 13 | K04601 | SCHEDA ELETTRONICA | ELECTRONIC BOARD |
| 14 | K01472 | SONDA EVAPORATORE | EVAPORATORE PROBE |
| 15 | K01473 | SONDA VASCA | BIN PROBE |

# Impianto idrico
*Water system*

Зип Общепит
vsezip.ru
+7(812)987-08-81

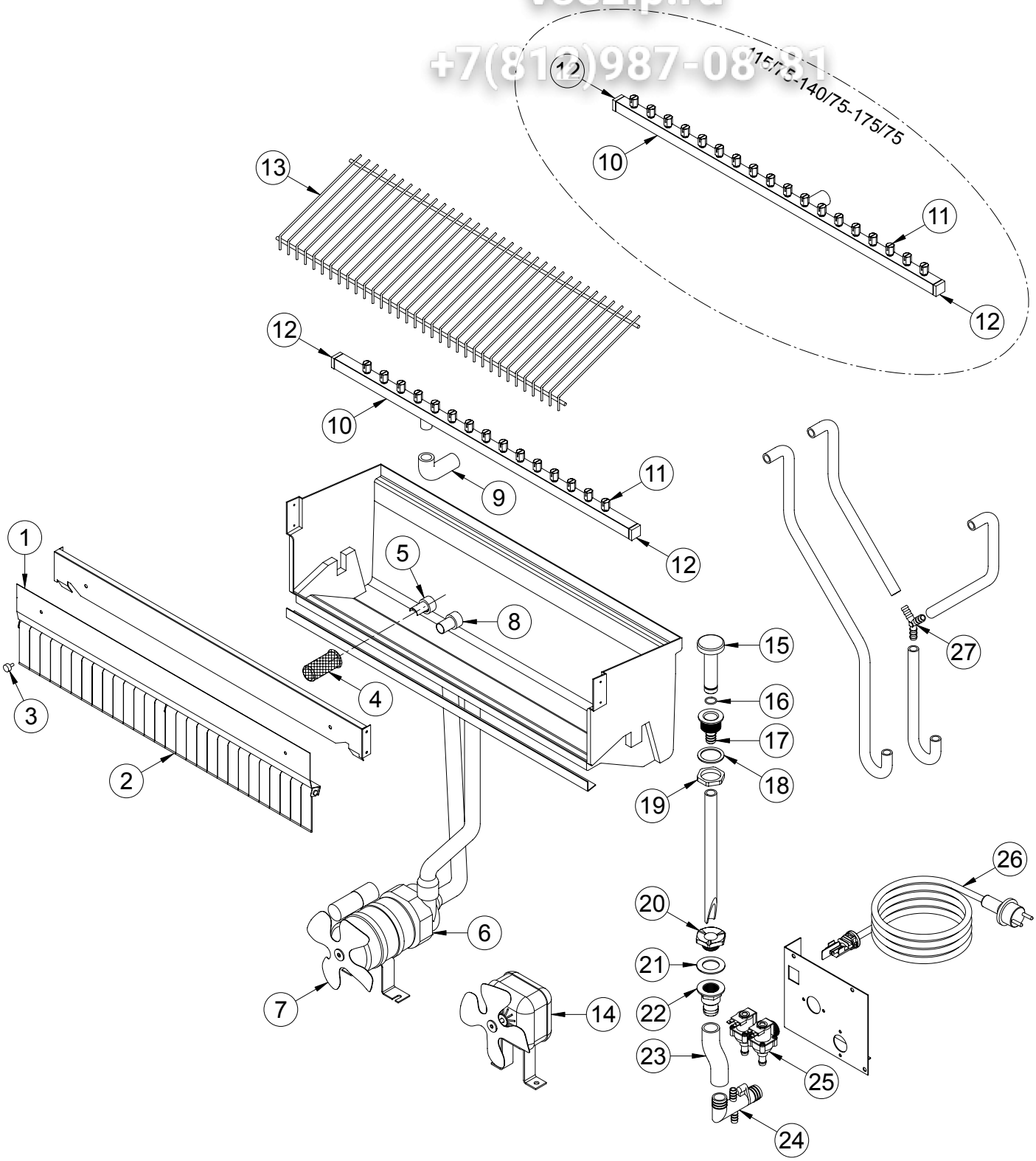

# Impianto idrico
*Water system*

Зип Общепит
vsezip.ru
+7(812)987-08-81

| POS. | CODICE | DESCRIZIONE | DESCRIPTION |
|---|---|---|---|
| 1 | K00556 | ASS. PANNELLO BANDIERINE | FLAG SUPPORT ASSEMBLY |
| 2 | K00008 | BANDIERINE | FLAG |
| 3 | K00013 | NOTTOLINO (NR.2) | PAWL |
| 4 | K00012 | FILTRO ASPIRAZIONE | SUCTION FILTER |
| 5 | K00058 | ANELLO ASPIRAZIONE | SUCTION RING |
| 6 | K00553 | ASS. POMPA | PUMP ASSEMBLY |
| 7 | K01023 | VENTOLA | FAN |
| 8 | K00057 | ANELLO MANDATA | INLET RING |
| 9 | K00048 | MANICOTTO RAMPA | BAR PIPE |
| 10 | K04291 | ASS. RAMPA | SPRAYERS BAR ASSEMBLY |
| 11 | K03355 | UGELLO | SPRAYERS |
| 12 | K03353 | TAPPO (NR.2) | PLUG |
| 13 | K00024 | SCIVOLO | CHUTE |
| 14 | K01083 | VENTILATORE (ACQUA) | FAN MOTOR ASSEMBLY (WATER) |
| 15 | K01317 | TROPPOPIENO | OVERFLOW ASSEMBLY |
| 16 | K01125 | GUARNIZIONE | GASKET |
| 17 | K00006 | PILETTA TROPPOPIENO | OVERFLOW DRAIN |
| 18 | K00536 | GUARNIZIONE | GASKET |
| 19 | K01126 | GHIERA | RING NUT |
| 20 | K00004 | DADO PILETTA | DRAIN SCREW NUT |
| 21 | K00003 | GUARNIZIONE | GASKET |
| 22 | K00039 | TRONCHETTO PILETTA | DRAIN STUB PIPE |
| 23 | K00110 | MANICOTTO SCARICO | DRAIN PIPE |
| 24 | K01806 | RACCORDO SCARICO (ACQUA) | NIPPLE WATER OUTLET (WATER) |
| | K01805 | RACCORDO SCARICO (ARIA) | NIPPLE WATER OUTLET (AIR) |
| 25 | K01195 | ELETTROVALVOLA (ACQUA) | WATERVALVE (WATER) |
| | K01213 | ELETTROVALVOLA (ARIA) | WATERVALVE (AIR) |
| 26 | K00032 | CAVO ALIMENTAZIONE | CABLE |
| 27 | K00010 | RACCORDO A 3 VIE (Ø 10) | WYE |

**Mantellatura**
*Body*

Зип Общепит
vsezip.ru
+7(812)987-08-81

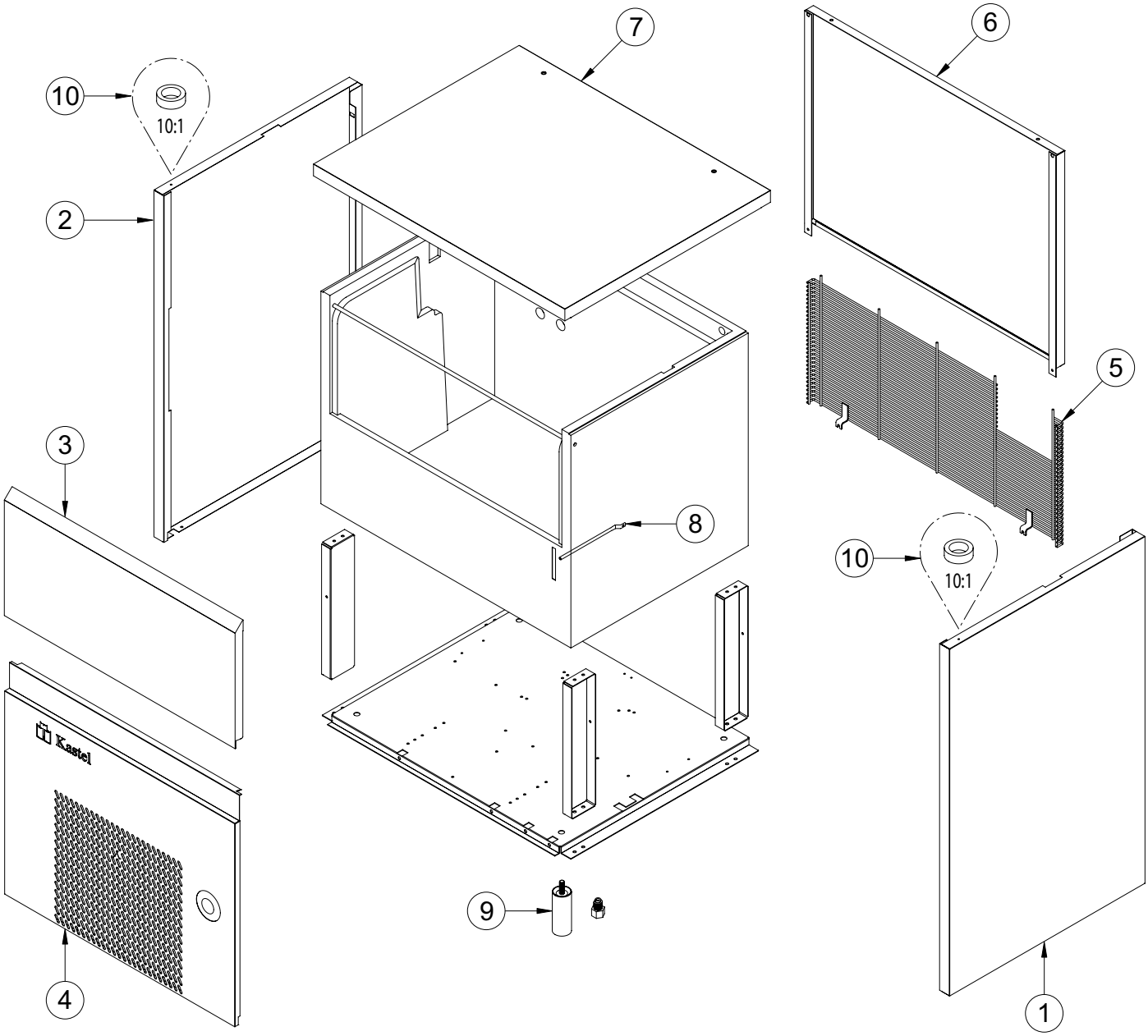

# Mantellatura
*Body*

Зип Общепит
vsezip.ru
+7(812)987-08-81

| POS. | CODICE | DESCRIZIONE | DESCRIPTION |
|---|---|---|---|
| 1 | K00451 | MANTELLO DX | RIGHT PANEL |
| 2 | K00452 | MANTELLO SX | LEFT PANEL |
| 3 | K00456 | SPORTELLO | DOOR |
| 4 | K02237 | SOTTOPORTA | FRONT PANEL |
| 5 | K00450 | GRIGLIA POSTERIORE | BACK GRID |
| 6 | K00448 | PANNELLO POSTERIORE | BACK PANEL |
| 7 | K02335 | CAPOTTINA | TOP ASSEMBLY |
| 8 | K00043 | POZZETTO | THERMOSTAT POCKET |
| 9 | K01341 | PIEDINO (NR.4) | FOOT |
| 10 | K01148 | BUSSOLA | BUSH |

# Impianto refrigerante

*Cooling system*

Зип Общепит
vsezip.ru
+7(812)987-08-81

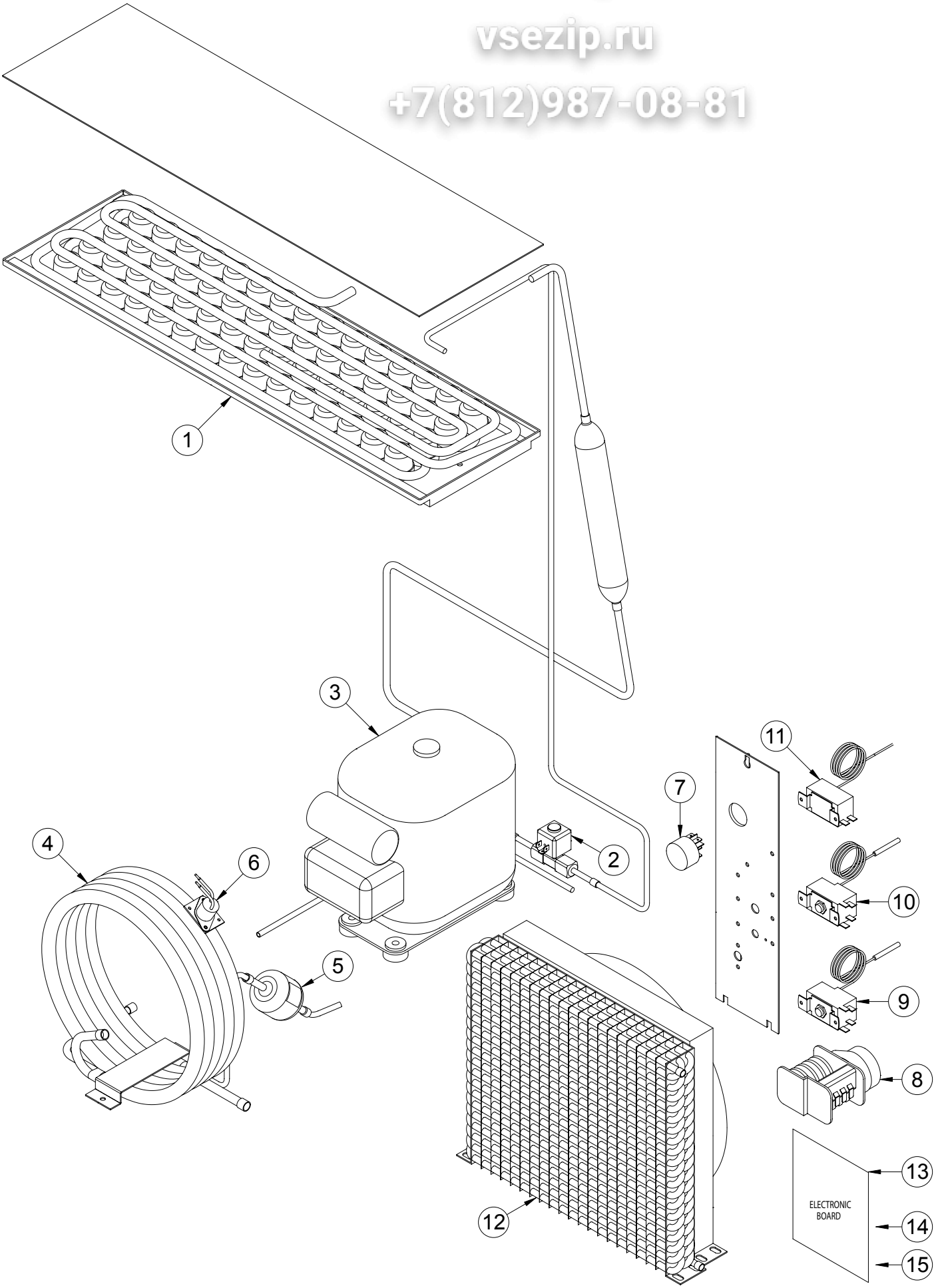

# Impianto refrigerante
*Cooling system*

Зип Общепит
vsezip.ru
+7(812)987-08-81

| POS. | CODICE | DESCRIZIONE | DESCRIPTION |
|---|---|---|---|
| 1 | K00332 | EVAPORATORE | EVAPORATOR |
| 2 | K01532 | ELETTROVALVOLA GAS | HOT GAS VALVE |
| 3 | K00475 | COMPRESSORE | COMPRESSOR |
| 4 | K00333 | ASS. CONDENSATORE (ACQUA) | WATER CONDENSER ASS. (WATER) |
| 5 | K00478 | FILTRO GAS | GAS FILTER |
| 6 | K00076 | TERMOSTATO SICUREZZA (ACQUA) | SAFETY THERMOSTAT (WATER) |
| 7 | K02508 | INTERRUTTORE | ON-OFF SWITCH |
| 8 | K00075 | TIMER | TIMER |
| 9 | K00080 | TERMOSTATO EVAPORATORE | EVAPORATOR THERMOSTAT |
| 10 | K00079 | TERMOSTATO GHIACCIO | BIN THERMOSTAT |
| 11 | K00077 | PRESSOSTATO | PRESSURE SWITCH |
| 12 | K04056 | ASS. CONDENSATORE (ARIA) | AIR CONDENSER ASS. (AIR) |
| 13 | K04601 | SCHEDA ELETTRONICA | ELECTRONIC BOARD |
| 14 | K01472 | SONDA EVAPORATORE | EVAPORATORE PROBE |
| 15 | K01473 | SONDA VASCA | BIN PROBE |

**Impianto idrico**
*Water system*

Kastel

Зип Общепит
vsezip.ru
+7(812)987-08-81

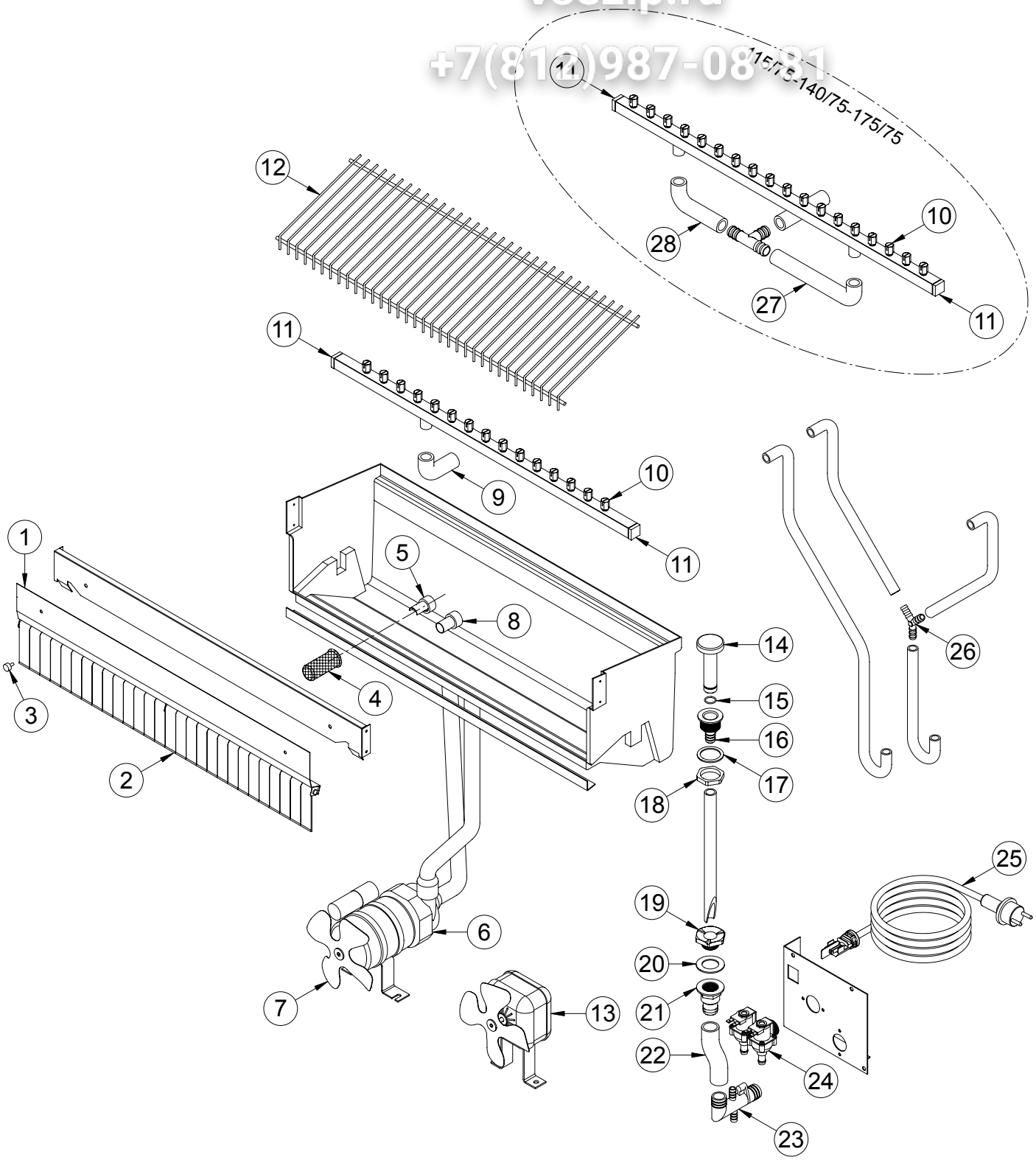

# Impianto idrico
*Water system*

Зип Общепит
vsezip.ru
+7(812)987-08-81

| POS. | CODICE | DESCRIZIONE | DESCRIPTION |
|---|---|---|---|
| 1 | K00227 | ASS. PANNELLO BANDIERINE | FLAG SUPPORT ASSEMBLY |
| 2 | K00008 | BANDIERINE | FLAG |
| 3 | K00013 | NOTTOLINO (NR.2) | PAWL |
| 4 | K00012 | FILTRO ASPIRAZIONE | SUCTION FILTER |
| 5 | K00058 | ANELLO ASPIRAZIONE | SUCTION RING |
| 6 | K01164 | ASS. POMPA | PUMP ASSEMBLY |
| 7 | K01023 | VENTOLA | FAN |
| 8 | K00057 | ANELLO MANDATA | INLET RING |
| 9 | K02900 | ASS. RAMPA | SPRAYERS BAR ASSEMBLY |
| 10 | K03355 | UGELLO | SPRAYERS |
| 11 | K03353 | TAPPO (NR.2) | PLUG |
| 12 | K00334 | SCIVOLO | CHUTE |
| 13 | K01083 | VENTILATORE (ACQUA) | FAN MOTOR ASSEMBLY (WATER) |
| 14 | K01317 | TROPPOPIENO | OVERFLOW ASSEMBLY |
| 15 | K01125 | GUARNIZIONE | GASKET |
| 16 | K00006 | PILETTA TROPPOPIENO | OVERFLOW DRAIN |
| 17 | K00536 | GUARNIZIONE | GASKET |
| 18 | K01126 | GHIERA | RING NUT |
| 19 | K00004 | DADO PILETTA | DRAIN SCREW NUT |
| 20 | K00003 | GUARNIZIONE | GASKET |
| 21 | K00039 | TRONCHETTO PILETTA | DRAIN STUB PIPE |
| 22 | K00110 | MANICOTTO SCARICO | DRAIN PIPE |
| 23 | K01806 | RACCORDO SCARICO (ACQUA) | NIPPLE WATER OUTLET (WATER) |
| | K01805 | RACCORDO SCARICO (ARIA) | NIPPLE WATER OUTLET (AIR) |
| 24 | K01195 | ELETTROVALVOLA (ACQUA) | WATERVALVE (WATER) |
| | K01214 | ELETTROVALVOLA (ARIA) | WATERVALVE (AIR) |
| 25 | K00032 | CAVO ALIMENTAZIONE | CABLE |
| 26 | K00010 | RACCORDO A 3 VIE (Ø 10) | WYE |
| 27 | K00445 | MANICOTTO RAMPA | BAR PIPE |
| 28 | K00444 | MANICOTTO RAMPA | BAR PIPE |

**Mantellatura**
*Body*

Зип Общепит
vsezip.ru
+7(812)987-08-81

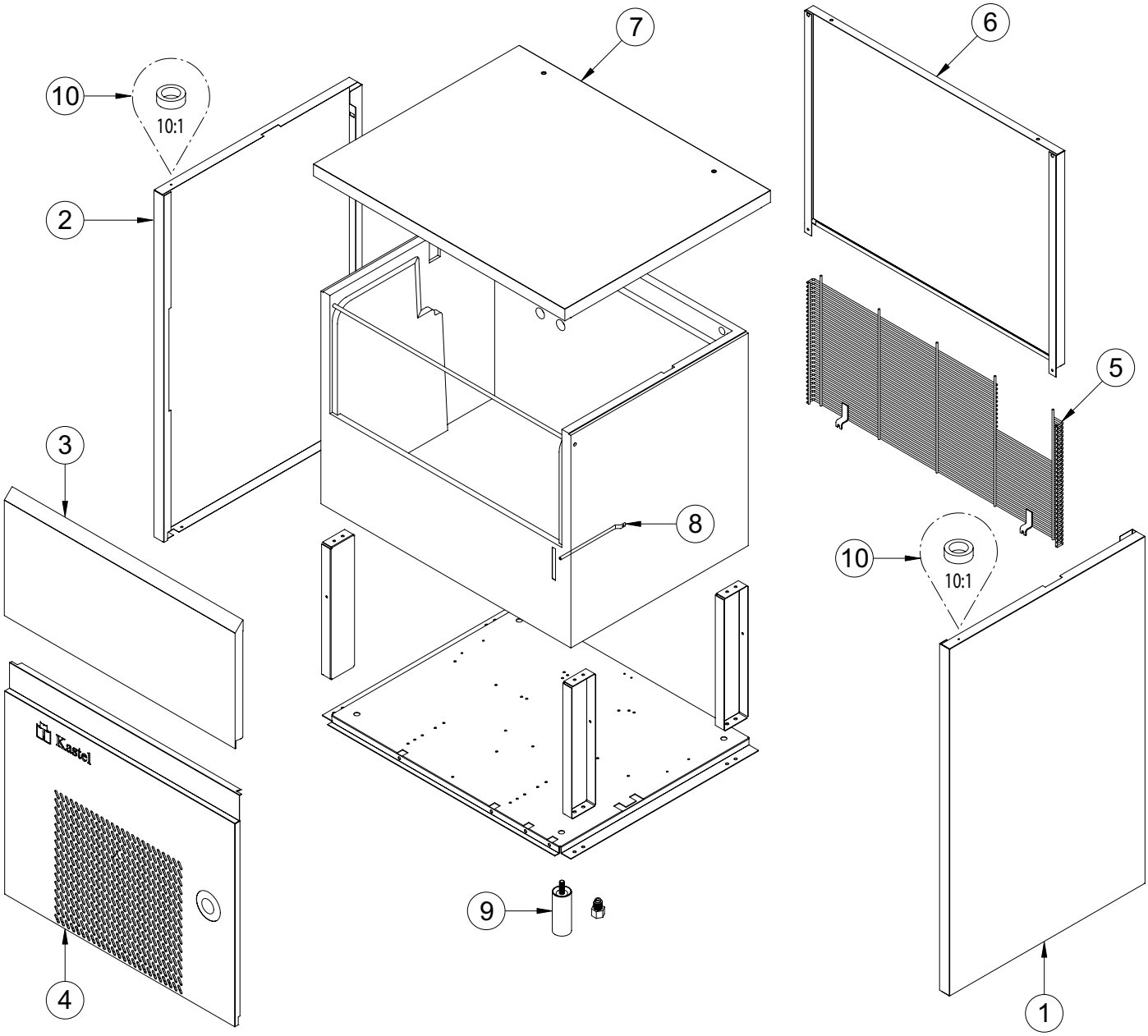

# Mantellatura
*Body*

Зип Общепит
vsezip.ru
+7(812)987-08-81

| POS. | CODICE | DESCRIZIONE | DESCRIPTION |
|---|---|---|---|
| 1 | K00451 | MANTELLO DX | RIGHT PANEL |
| 2 | K00452 | MANTELLO SX | LEFT PANEL |
| 3 | K00456 | SPORTELLO | DOOR |
| 4 | K02237 | SOTTOPORTA | FRONT PANEL |
| 5 | K00450 | GRIGLIA POSTERIORE | BACK GRID |
| 6 | K00448 | PANNELLO POSTERIORE | BACK PANEL |
| 7 | K02335 | CAPOTTINA | TOP ASSEMBLY |
| 8 | K00043 | POZZETTO | THERMOSTAT POCKET |
| 9 | K01341 | PIEDINO (NR.4) | FOOT |
| 10 | K01148 | BUSSOLA | BUSH |

# Impianto refrigerante
*Cooling system*

Зип Общепит
vsezip.ru
+7(812)987-08-81

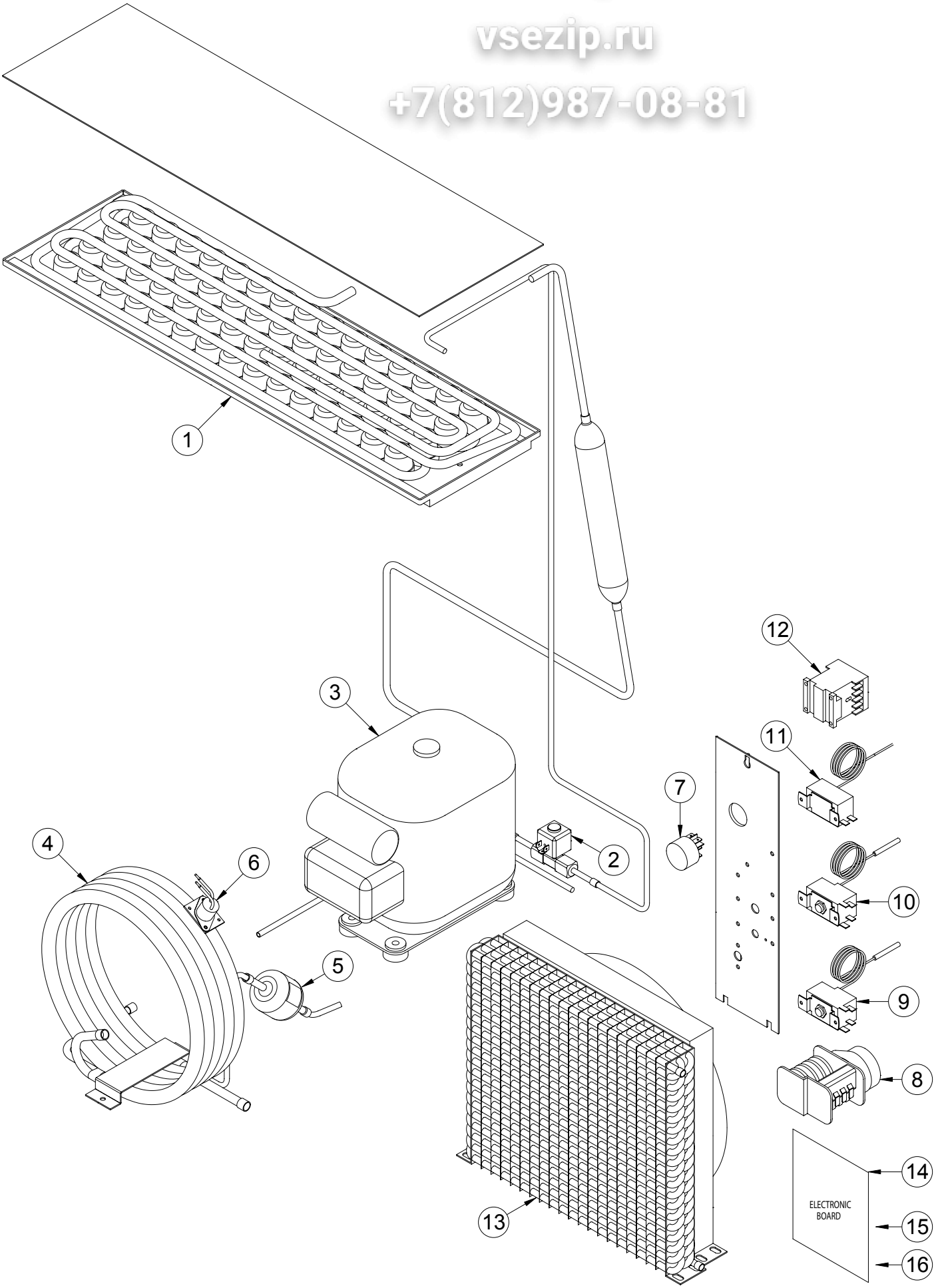

# Impianto refrigerante
*Cooling system*

Зип Общепит
vsezip.ru
+7(812)987-08-81

| POS. | CODICE | DESCRIZIONE | DESCRIPTION |
|---|---|---|---|
| 1 | K00332 | EVAPORATORE | EVAPORATOR |
| 2 | K01532 | ELETTROVALVOLA GAS | HOT GAS VALVE |
| 3 | K04420 | COMPRESSORE | COMPRESSOR |
| 4 | K00333 | ASS. CONDENSATORE (ACQUA) | WATER CONDENSER ASS. (WATER) |
| 5 | K00478 | FILTRO GAS | GAS FILTER |
| 6 | K00076 | TERMOSTATO SICUREZZA (ACQUA) | SAFETY THERMOSTAT (WATER) |
| 7 | K02508 | INTERRUTTORE | ON-OFF SWITCH |
| 8 | K00257 | TIMER | TIMER |
| 9 | K00080 | TERMOSTATO EVAPORATORE | EVAPORATOR THERMOSTAT |
| 10 | K00079 | TERMOSTATO GHIACCIO | BIN THERMOSTAT |
| 11 | K00077 | PRESSOSTATO | PRESSURE SWITCH |
| 12 | K00500 | CONTATTORE | CONTACTOR |
| 13 | K04056 | ASS. CONDENSATORE (ARIA) | AIR CONDENSER ASS. (AIR) |
| 14 | K04601 | SCHEDA ELETTRONICA | ELECTRONIC BOARD |
| 15 | K01472 | SONDA EVAPORATORE | EVAPORATORE PROBE |
| 16 | K01473 | SONDA VASCA | BIN PROBE |

# Impianto idrico
*Water system*

Зип Общепит
vsezip.ru
+7(812)987-08-81

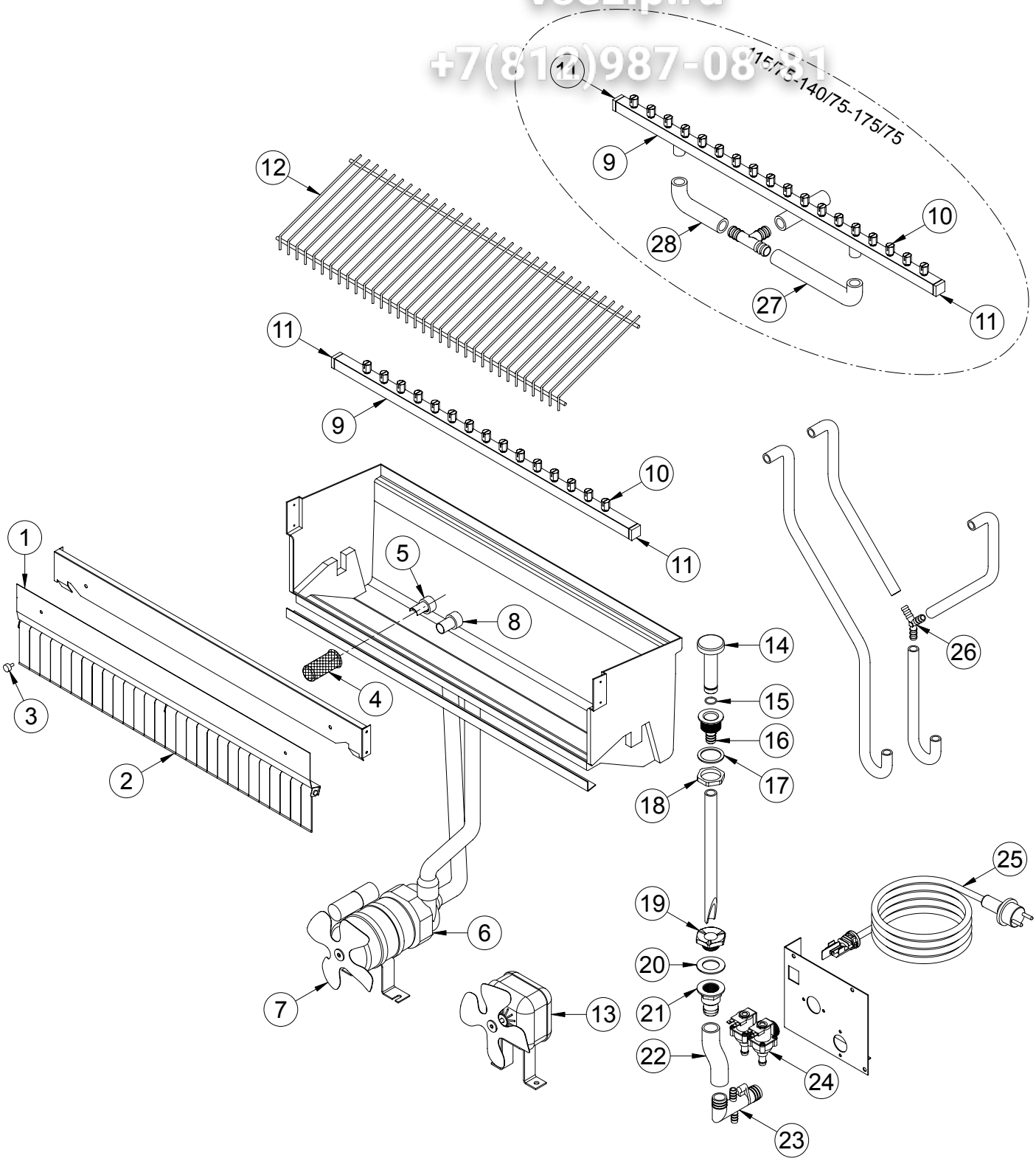

# Impianto idrico
*Water system*

Зип Общепит
vsezip.ru
+7(812)987-08-81

| POS. | CODICE | DESCRIZIONE | DESCRIPTION |
|---|---|---|---|
| 1 | K00227 | ASS. PANNELLO BANDIERINE | FLAG SUPPORT ASSEMBLY |
| 2 | K00008 | BANDIERINE | FLAG |
| 3 | K00013 | NOTTOLINO (NR.2) | PAWL |
| 4 | K00012 | FILTRO ASPIRAZIONE | SUCTION FILTER |
| 5 | K00058 | ANELLO ASPIRAZIONE | SUCTION RING |
| 6 | K01164 | ASS. POMPA | PUMP ASSEMBLY |
| 7 | K01023 | VENTOLA | FAN |
| 8 | K00057 | ANELLO MANDATA | INLET RING |
| 9 | K02900 | ASS. RAMPA | SPRAYERS BAR ASSEMBLY |
| 10 | K03355 | UGELLO | SPRAYERS |
| 11 | K03353 | TAPPO (NR.2) | PLUG |
| 12 | K00334 | SCIVOLO | CHUTE |
| 13 | K01083 | VENTILATORE (ACQUA) | FAN MOTOR ASSEMBLY (WATER) |
| 14 | K01317 | TROPPOPIENO | OVERFLOW ASSEMBLY |
| 15 | K01125 | GUARNIZIONE | GASKET |
| 16 | K00006 | PILETTA TROPPOPIENO | OVERFLOW DRAIN |
| 17 | K00536 | GUARNIZIONE | GASKET |
| 18 | K01126 | GHIERA | RING NUT |
| 19 | K00004 | DADO PILETTA | DRAIN SCREW NUT |
| 20 | K00003 | GUARNIZIONE | GASKET |
| 21 | K00039 | TRONCHETTO PILETTA | DRAIN STUB PIPE |
| 22 | K00110 | MANICOTTO SCARICO | DRAIN PIPE |
| 23 | K01806 | RACCORDO SCARICO (ACQUA) | NIPPLE WATER OUTLET (WATER) |
| | K01805 | RACCORDO SCARICO (ARIA) | NIPPLE WATER OUTLET (AIR) |
| 24 | K04466 | ELETTROVALVOLA (ACQUA) | WATERVALVE (WATER) |
| | K01214 | ELETTROVALVOLA (ARIA) | WATERVALVE (AIR) |
| 25 | K00032 | CAVO ALIMENTAZIONE | CABLE |
| 26 | K00010 | RACCORDO A 3 VIE (Ø 10) | WYE |
| 27 | K00445 | MANICOTTO RAMPA | BAR PIPE |
| 28 | K00444 | MANICOTTO RAMPA | BAR PIPE |

**Mantellatura**
*Body*

Зип Общепит
vsezip.ru
+7(812)987-08-81

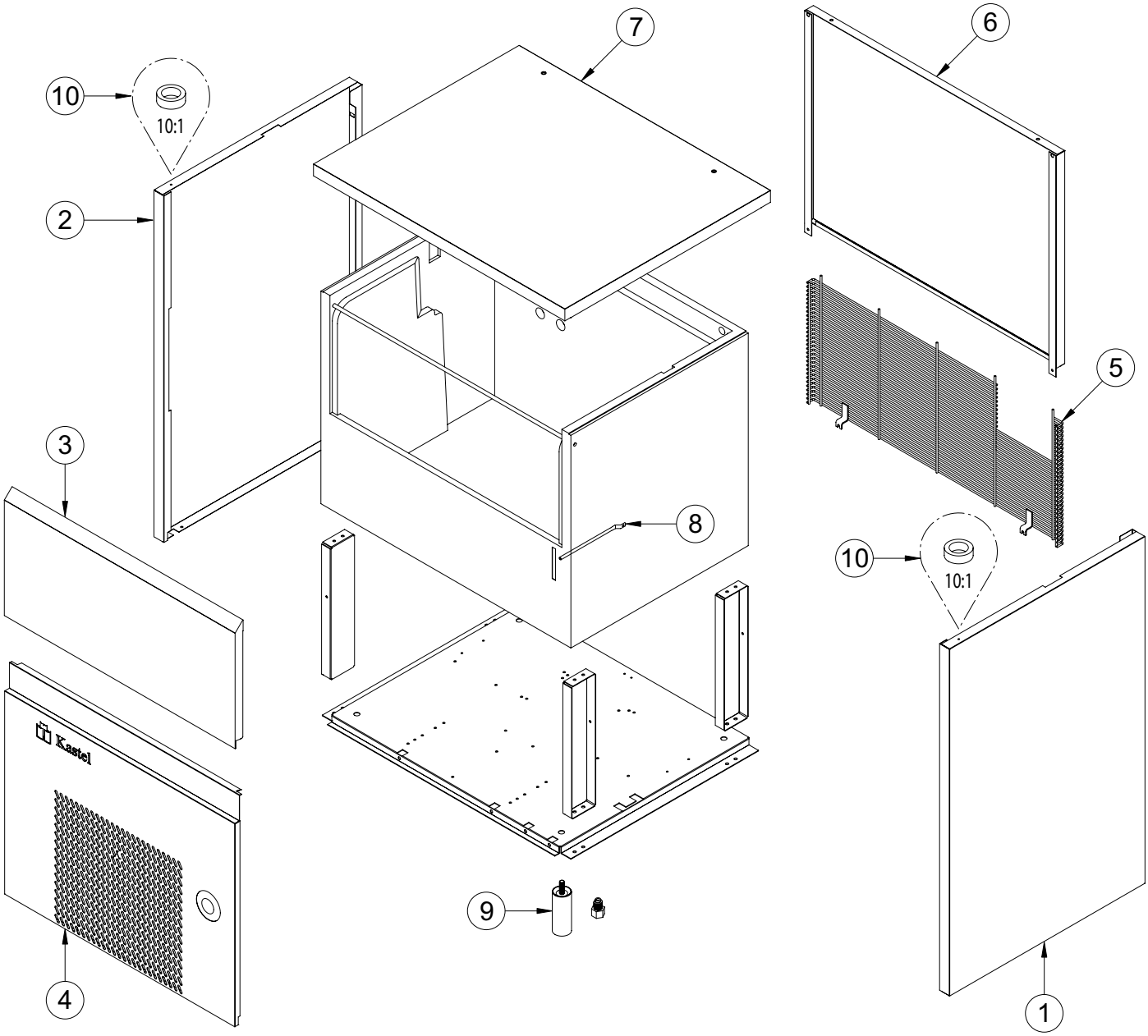

# Mantellatura
*Body*

Зип Общепит
vsezip.ru
+7(812)987-08-81

| POS. | CODICE | DESCRIZIONE | DESCRIPTION |
|---|---|---|---|
| 1 | K00451 | MANTELLO DX | RIGHT PANEL |
| 2 | K00452 | MANTELLO SX | LEFT PANEL |
| 3 | K00456 | SPORTELLO | DOOR |
| 4 | K02237 | SOTTOPORTA | FRONT PANEL |
| 5 | K00450 | GRIGLIA POSTERIORE | BACK GRID |
| 6 | K00448 | PANNELLO POSTERIORE | BACK PANEL |
| 7 | K02335 | CAPOTTINA | TOP ASSEMBLY |
| 8 | K00043 | POZZETTO | THERMOSTAT POCKET |
| 9 | K01341 | PIEDINO (NR.4) | FOOT |
| 10 | K01148 | BUSSOLA | BUSH |

# Impianto refrigerante
*Cooling system*

Зип Общепит
vsezip.ru
+7(812)987-08-81

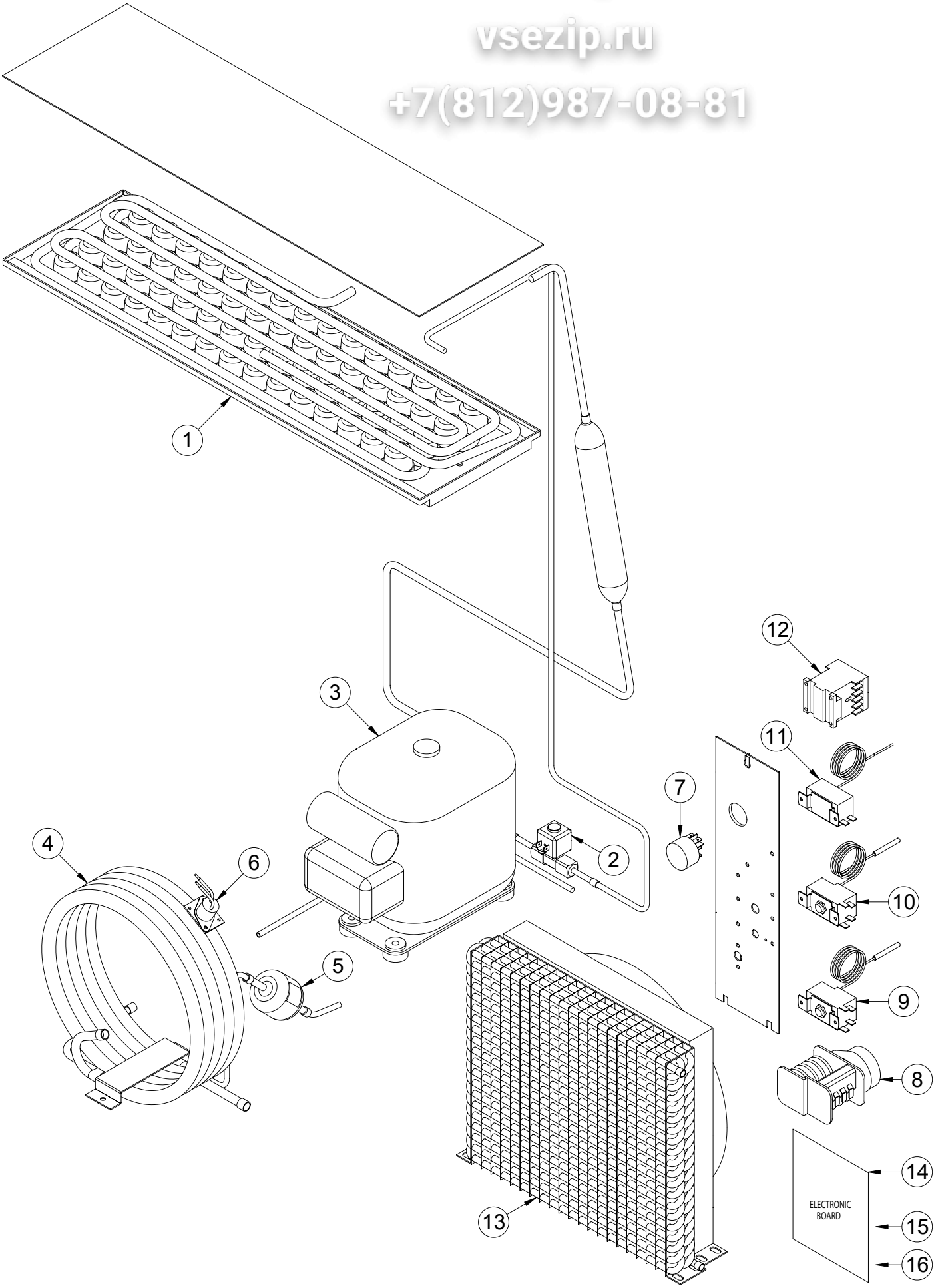

# Impianto refrigerante
*Cooling system*

Зип Общепит
vsezip.ru
+7(812)987-08-81

| POS. | CODICE | DESCRIZIONE | DESCRIPTION |
|---|---|---|---|
| 1 | K00332 | EVAPORATORE | EVAPORATOR |
| 2 | K01532 | ELETTROVALVOLA GAS | HOT GAS VALVE |
| 3 | K04420 | COMPRESSORE | COMPRESSOR |
| 4 | K00333 | ASS. CONDENSATORE (ACQUA) | WATER CONDENSER ASS. (WATER) |
| 5 | K00478 | FILTRO GAS | GAS FILTER |
| 6 | K00076 | TERMOSTATO SICUREZZA (ACQUA) | SAFETY THERMOSTAT (WATER) |
| 7 | K02508 | INTERRUTTORE | ON-OFF SWITCH |
| 8 | K00257 | TIMER | TIMER |
| 9 | K00080 | TERMOSTATO EVAPORATORE | EVAPORATOR THERMOSTAT |
| 10 | K00079 | TERMOSTATO GHIACCIO | BIN THERMOSTAT |
| 11 | K00077 | PRESSOSTATO | PRESSURE SWITCH |
| 12 | K00500 | CONTATTORE | CONTACTOR |
| 13 | K04056 | ASS. CONDENSATORE (ARIA) | AIR CONDENSER ASS. (AIR) |
| 14 | K04601 | SCHEDA ELETTRONICA | ELECTRONIC BOARD |
| 15 | K01472 | SONDA EVAPORATORE | EVAPORATORE PROBE |
| 16 | K01473 | SONDA VASCA | BIN PROBE |

# Impianto idrico
*Water system*

Зип Общепит
vsezip.ru
+7(812)987-08-81

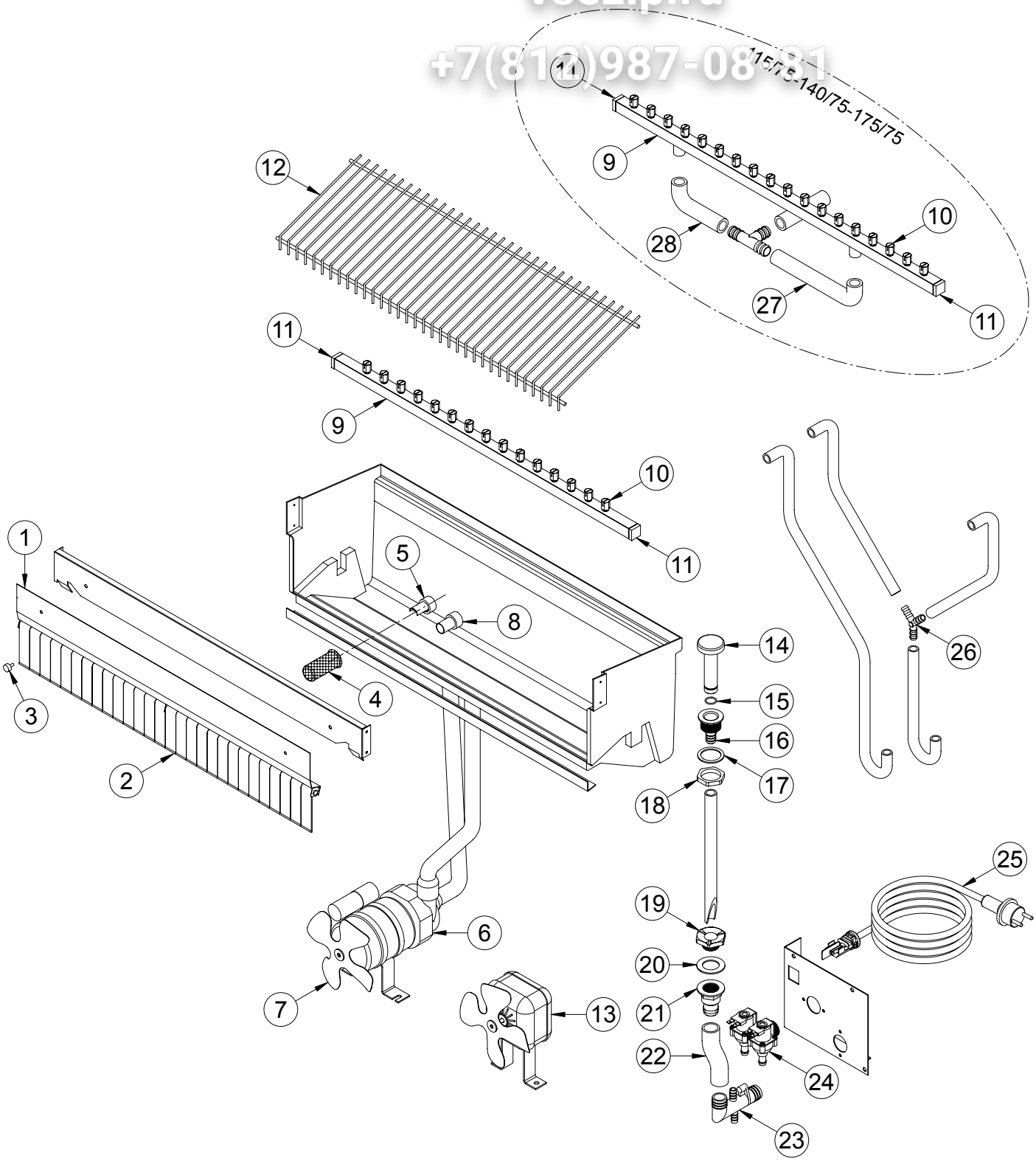

# Impianto idrico
*Water system*

Зип Общепит
vsezip.ru
+7(812)987-08-81

| POS. | CODICE | DESCRIZIONE | DESCRIPTION |
|---|---|---|---|
| 1 | K00227 | ASS. PANNELLO BANDIERINE | FLAG SUPPORT ASSEMBLY |
| 2 | K00008 | BANDIERINE | FLAG |
| 3 | K00013 | NOTTOLINO (NR.2) | PAWL |
| 4 | K00012 | FILTRO ASPIRAZIONE | SUCTION FILTER |
| 5 | K00058 | ANELLO ASPIRAZIONE | SUCTION RING |
| 6 | K01164 | ASS. POMPA | PUMP ASSEMBLY |
| 7 | K01023 | VENTOLA | FAN |
| 8 | K00057 | ANELLO MANDATA | INLET RING |
| 9 | K02900 | ASS. RAMPA | SPRAYERS BAR ASSEMBLY |
| 10 | K03355 | UGELLO | SPRAYERS |
| 11 | K03353 | TAPPO (NR.2) | PLUG |
| 12 | K00334 | SCIVOLO | CHUTE |
| 13 | K01083 | VENTILATORE (ACQUA) | FAN MOTOR ASSEMBLY (WATER) |
| 14 | K01317 | TROPPOPIENO | OVERFLOW ASSEMBLY |
| 15 | K01125 | GUARNIZIONE | GASKET |
| 16 | K00006 | PILETTA TROPPOPIENO | OVERFLOW DRAIN |
| 17 | K00536 | GUARNIZIONE | GASKET |
| 18 | K01126 | GHIERA | RING NUT |
| 19 | K00004 | DADO PILETTA | DRAIN SCREW NUT |
| 20 | K00003 | GUARNIZIONE | GASKET |
| 21 | K00039 | TRONCHETTO PILETTA | DRAIN STUB PIPE |
| 22 | K00110 | MANICOTTO SCARICO | DRAIN PIPE |
| 23 | K01806 | RACCORDO SCARICO (ACQUA) | NIPPLE WATER OUTLET (WATER) |
| | K01805 | RACCORDO SCARICO (ARIA) | NIPPLE WATER OUTLET (AIR) |
| 24 | K04466 | ELETTROVALVOLA (ACQUA) | WATERVALVE (WATER) |
| | K01214 | ELETTROVALVOLA (ARIA) | WATERVALVE (AIR) |
| 25 | K00032 | CAVO ALIMENTAZIONE | CABLE |
| 26 | K00010 | RACCORDO A 3 VIE (Ø 10) | WYE |
| 27 | K00445 | MANICOTTO RAMPA | BAR PIPE |
| 28 | K00444 | MANICOTTO RAMPA | BAR PIPE |