Зип Общепит
vsezip.ru
+7(812)987-08-81

KATALOG NÁHRADNÍCH DÍLŮ
SPARE PARTS CATALOGUE

KONVEKTOMAT - COMBI OVEN

DA 611

Зип Общепит
vsezip.ru
+7(812)987-08-81

OBSAH

	STRANA
DVEŘE	3
MECHANIZMUS KLIKY	5
SESTAVA HÁČKU DVEŘÍ	7
ODKAPNÍ VANIČKA	9
TĚSNĚNÍ DVEŘÍ	11
ŘÍZENÁ KLAPKA	13
KOMÍN	15
SESTAVA VENTILÁTORU	17
SESTAVA TOPENÍ	19
SESTAVA ODPADU	21
SESTAVA SPRCHY	23
SESTAVA VODY - NÁSTŘIK	25
SESTAVA VODY - BOJLER	27
SESTAVA BOJLERU	29
SESTAVA SVĚTLA	31
ČIDLA TEPLOTY	33
VPICHOVACÍ JEHLA JEDNOBODOVÁ	35
VPICHOVACÍ JEHLA TŘÍBODOVÁ	37
ELEKTRICKÁ INSTALACE	39 - 49
SESTAVA ODVLÁDACÍHO PANELU	51
SESTAVA ŘÍDÍCÍ ELEKTRONIKY COMFORT S VYPÍNAČEM	53
SESTAVA ŘÍDÍCÍ ELEKTRONIKY COMFORT BEZ VYPÍNAČE	55
SESTAVA ŘÍDÍCÍ ELEKTRONIKY PRAKTIK/STANDARD S VYPÍNAČEM	57
SESTAVA ŘÍDÍCÍ ELEKTRONIKY PRAKTIK/STANDARD BEZ VYPÍNAČE	59
ŽEBŘÍKY	61
SYSTÉM AUTOMATICKÉHO MYTÍ	63

CONTENT

	PAGE
DOOR	3
LOCK MECHANIZM	5
DOOR LOCK HOOK	7
RUN OFF TRAY	9
DOOR SEAL	11
FLAP VALVE	13
CHIMNEY	15
VENTILATOR SET	17
HEATING SET	19
DRAIN SET	21
SHOWER SET	23
WATER SET - INJECT	25
WATER SET - BOILER	27
BOILER SET	29
LIGHT SET	31
TEMPERATURE SENSORS	33
ONEPOINT CORE PROBE	35
3-POINTS CORE PROBE	37
ELECTRICAL INSTALLATION	39 - 49
CONTROL PANEL SET	51
CONTROL PANEL SET COMFORT WITH ON-OFF SWITCH	53
CONTROL PANEL SET COMFORT WITHOUT ON-OFF SWITCH	55
CONTROL PANEL SET PRAKTIK/STANDARD WITH ON-OFF SWITCH	57
CONTROL PANEL SET PRAKTIK/STANDARD WITHOUT ON-OFF SWITCH	59
RACKS	61
AUTOMATIC CLEANING SYSTÉM	63

Зип Общепит
rsezip.ru
+7(812)987-08-81

DVEŘE - DOOR DA 611

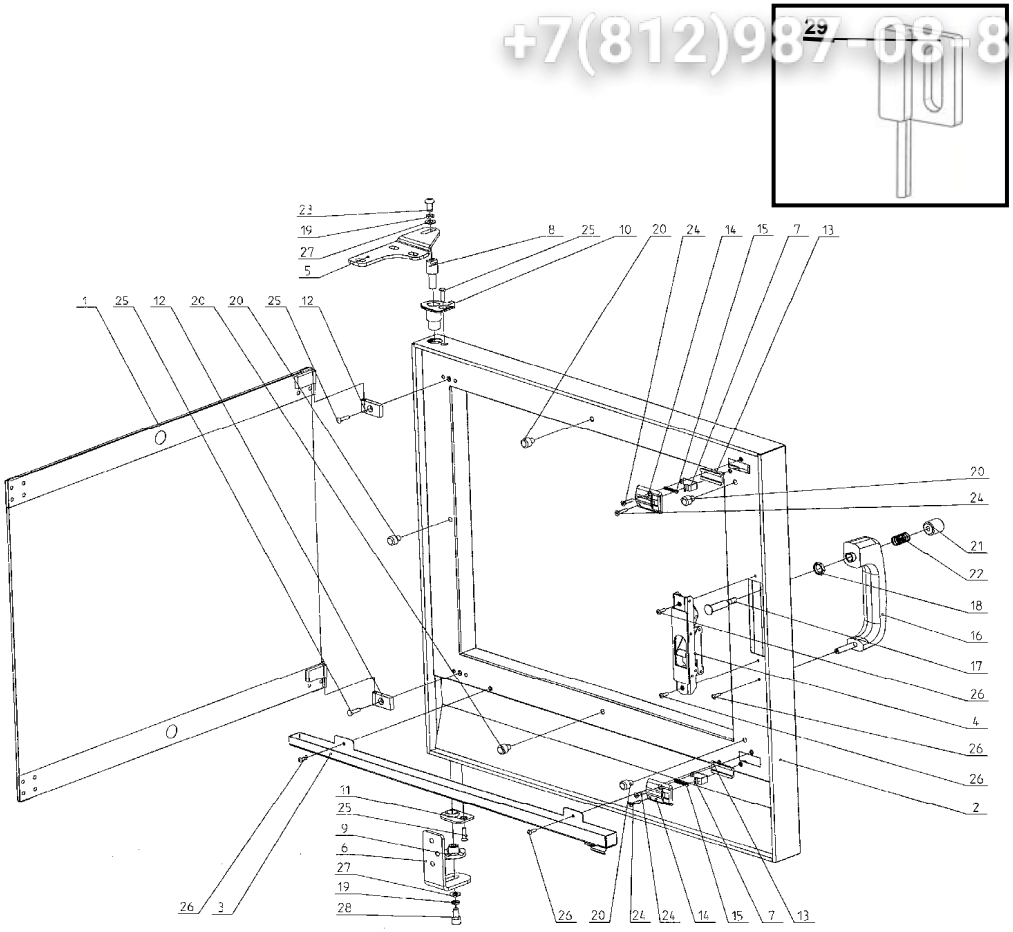

Poz	Kód	Název	TYP							
			PI	PB	SI	SB	CI	CB	CWI	CWB
	AC03-0100	DVEŘE DA 6	●	●	●	●	●	●	●	●
1	AC03-0105	SKLO VNITŘNÍ DA 6	●	●	●	●	●	●	●	●
2			●	●	●	●	●	●	●	●
3			●	●	●	●	●	●	●	●
4	AC08-0101	ZÁMEK	●	●	●	●	●	●	●	●
5	AP00-0011	ZÁVĚS HORNÍ 6,10,102	●	●	●	●	●	●	●	●
6	AP00-0012	ZÁVĚS SPODNÍ 6,10	●	●	●	●	●	●	●	●
7	AP03-0009	ZÁPADKA	●	●	●	●	●	●	●	●
8	AT00-0003	ČEP	●	●	●	●	●	●	●	●
9	AX00-0001	ČEP ARETACE	●	●	●	●	●	●	●	●
10	AX03-0004	DORAZ DVEŘÍ	●	●	●	●	●	●	●	●
11	AX03-0005	ARETACE DVEŘÍ	●	●	●	●	●	●	●	●
12	AX03-0006	SPODNÍ PANT	●	●	●	●	●	●	●	●
13	AX03-0008	VEDENÍ	●	●	●	●	●	●	●	●
14	AX03-0009	DOMEČEK	●	●	●	●	●	●	●	●
15	AX03-0012	PRUŽINA	●	●	●	●	●	●	●	●
16	AC08-0105	RUKOJEŤ - LIS.SESTAVA	●	●	●	●	●	●	●	●
17			●	●	●	●	●	●	●	●
18			●	●	●	●	●	●	●	●
19			●	●	●	●	●	●	●	●
20	AX03-0003	DORAZ	●	●	●	●	●	●	●	●
21			●	●	●	●	●	●	●	●
22	AX08-0004	PRUŽINA	●	●	●	●	●	●	●	●
23			●	●	●	●	●	●	●	●
24			●	●	●	●	●	●	●	●
25			●	●	●	●	●	●	●	●
26			●	●	●	●	●	●	●	●
27			●	●	●	●	●	●	●	●
28			●	●	●	●	●	●	●	●
29	EA01-0001	SPÍNAČ JAZÝČKOVÝ	●	●	●	●	●	●	●	●

Зип Общепит

DVEŘE - DOOR

vsezip.ru

DA 611

+7(812)987-08-81

Poz	Kód	Název	Name	Nazwa	Название	Poznámky - Note
	AC03-0100	DVEŘE DA 6	DOOR DA 6	DRZWI DA 6	ДВЕРИ DA6	
1	AC03-0105	SKLO VNITŘNÍ DA 6	INTERIOR GLASS	Szkło wewnętrzne	СТЕКЛО ВНУТРЕННЕЕ	
2						
3						
4	AC08-0101	ZÁMEK	LOCK	Zamek (komplet)	ЗАМОК	
5	AP00-0011	ZÁVĚS HORNÍ 6,10,102	UPPER HINGE FOR THE DOOR	Zawias górny	ВЕРХНАЯ НАВЕСКА ДВЕРИ	
6	AP00-0012	ZÁVĚS SPODNÍ 6,10	LOWER HINGE FOR THE DOOR	Zawias dolny	НИЖНАЯ НАВЕСКА ДВЕРИ	
7	AP03-0009	ZÁPADKA	TUMBLER	Zapadka	ФИКСАТОР	
8	AT00-0003	ČEP	UPPER HINGE PIN	Czop	ПАЛЕЦ	
9	AX00-0001	ČEP ARETACE	ARRESTMENT PIN	Czop regulacyjny	ЦАПФА АРРЕТАЦИИ	
10	AX03-0004	DORAZ DVEŘÍ	DOOR STOP	Mocowanie drzwi - górne	УПОР ДВЕРИ	
11	AX03-0005	ARETACE DVEŘÍ	DOOR ARRESTMENT	Mocowanie drzwi - dolne	АРРЕТАЦИЯ ДВЕРИ	
12	AX03-0006	SPODNÍ PANT	INNER GLASS HINGE	Zawias szyby	НИЖНЯЯ ПЕТЛЯ	
13	AX03-0008	VEDENÍ	GUIDE	Prowadnica	НАПРАВЛЯЮЩАЯ	
14	AX03-0009	DOMEČEK	ARRESTING UNIT	Mocowanie prowadnicy	БУКСА	
15	AX03-0012	PRUŽINA	SPRING	Sprężyna	ПРУЖИНА	
16	AC08-0105	RUKOJEŤ - LIS.SESTAVA	HANDLE	Rękojeść (klamka)	РУКОЯТКА	
17						
18						
19						
20	AX03-0003	DORAZ	STOP	Odbojnik	УПОР	
21						
22	AX08-0004	PRUŽINA	SPRING	Sprężyna	ПРУЖИНА	
23						
24						
25						
26						
27						
28						
29	EA01-0001	SPÍNAČ JAZÝČKOVÝ	DOOR SWITCH	MIKROWYŁĄCZNIK DRZWI	МИКРОВКЛЮЧАТЕЛЬ	

Зип Общепит
vsezip.ru
+7(812)987-08-81

MECHANISMUS KLIKY - LOCK MECHANISM DA 611

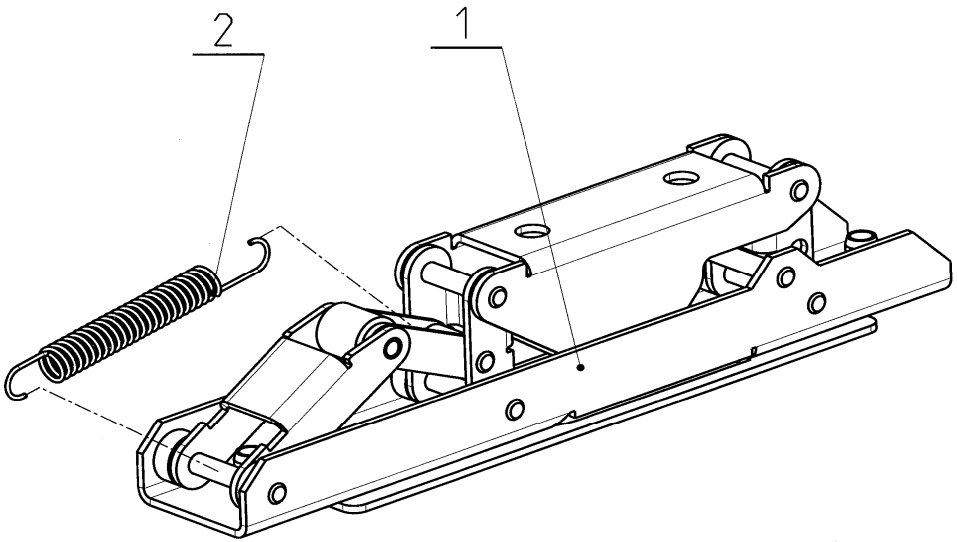

Poz	Kód	Název	TYP							
			PI	PB	SI	SB	CI	CB	CWI	CWB
1	AC08-0101	ZÁMEK	•	•	•	•	•	•	•	•
2	AX08-0012	PRUŽINA	•	•	•	•	•	•	•	•

Зип Общепит
vsezip.ru
+7(812)987-08-81

MECHANISMUS KLIKY - LOCK MECHANISM

DA 611

Poz	Kód	Název	Name	Nazwa	Название	Poznámky - Note
1	AC08-0101	ZÁMEK	LOCK	Zamek (komplet)	ЗАМОК	
2	AX08-0012	PRUŽINA	SPRING	Sprężyna	ПРУЖИНА	

Зип Общепит
vsezip.ru
+7(812)987-08-81

SESTAVA HÁČKU DVEŘÍ - DOOR LOCK HOOK DA 611

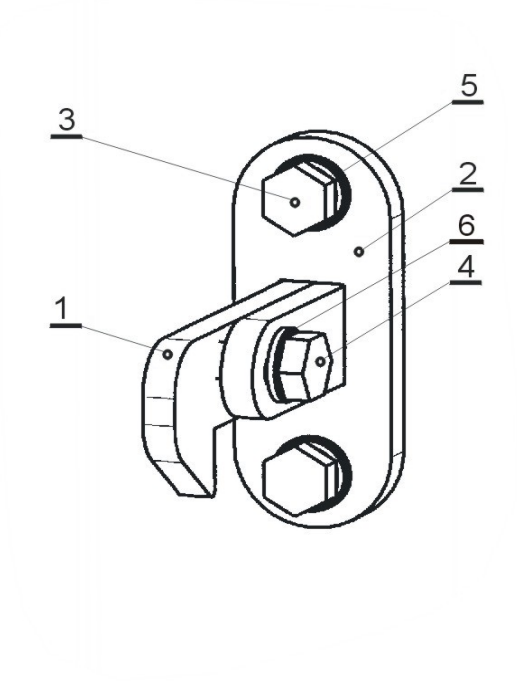

Poz	Kód	Název	TYP							
			PI	PB	SI	SB	CI	CB	CWI	CWB
1+2	AC08-0102	ZOBÁČEK	•	•	•	•	•	•	•	•
1	AP08-0009	PLECH	•	•	•	•	•	•	•	•
2	AC08-0103	TĚLO	•	•	•	•	•	•	•	•
3			•	•	•	•	•	•	•	•
4			•	•	•	•	•	•	•	•
5			•	•	•	•	•	•	•	•
6			•	•	•	•	•	•	•	•

Зип Общепит
vsezip.ru
+7(812)987-08-81

SESTAVA HÁČKU DVEŘÍ - DOOR LOCK HOOK

DA 611

Poz	Kód	Název	Name	Nazwa	Название	Poznámky - Note
1+2	AC08-0102	ZOBÁČEK	BILL	PALEC KLAMKI	НОС	
1	AP08-0009	PLECH	SHEET	BLASZKA	ЖЕСТЬ	
2	AC08-0103	TĚLO	BODY	Blacha	БАЗА	
3						
4						
5						
6						

Зип Общепит
wsezip.ru
+7(812)987-08-81

ODKAPNÍ VANIČKA - RUN OFF TRAY DA 611

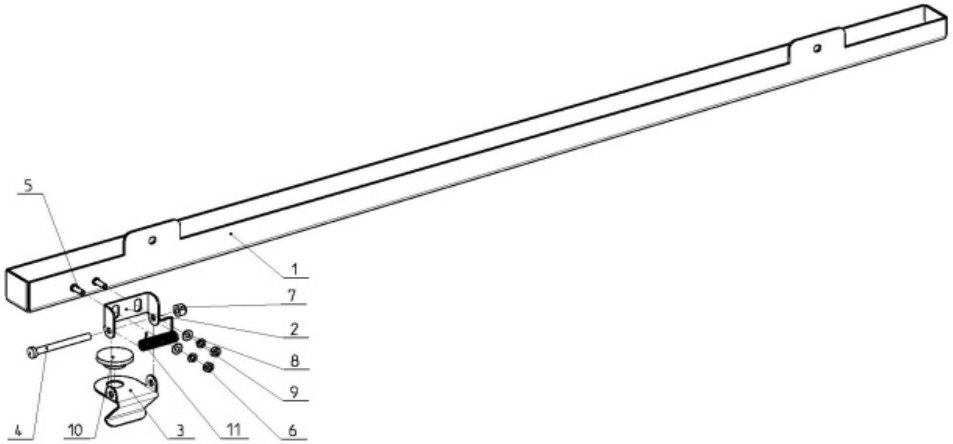

Poz	Kód	Název	TYP							
			PI	PB	SI	SB	CI	CB	CWI	CWB
1			•	•	•	•	•	•	•	•
2			•	•	•	•	•	•	•	•
3			•	•	•	•	•	•	•	•
4			•	•	•	•	•	•	•	•
5			•	•	•	•	•	•	•	•
6			•	•	•	•	•	•	•	•
7			•	•	•	•	•	•	•	•
8			•	•	•	•	•	•	•	•
9			•	•	•	•	•	•	•	•
10	**ZA13-0516**	**GUZU ZÁTKA 10**	**•**	**•**	**•**	**•**	**•**	**•**	**•**	**•**
11	**AX03-0018**	**PRUŽINA**	**•**	**•**	**•**	**•**	**•**	**•**	**•**	**•**

Зип Общепит
vsezip.ru
+7(812)987-08-81

ODKAPNÍ VANIČKA - RUN OFF TRAY DA 611

Poz	Kód	Název	Name	Nazwa	Название	Poznámky - Note
1						
2						
3						
4						
5						
6						
7						
8						
9						
10	ZA13-0516	GUZU ZÁTKA 10	STOPPER 10 GUZU	USZCZELKA RYNIENKI ODPŁYWU	УПЛОТНИТЕЛЬ 10 GUZU	
11	AX03-0018	PRUŽINA	SPRING	Sprężyna	ПРУЖИНА	

Зип Общепит
vsezip.ru
+7(812)987-08-81

TĚSNĚNÍ DVEŘÍ - DOOR SEAL DA 611

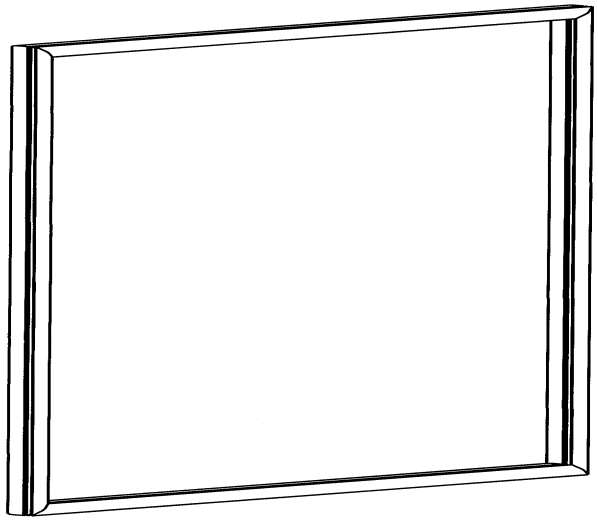

Poz	Kód	Název	TYP							
			PI	PB	SI	SB	CI	CB	CWI	CWB
1	AX00-0002	TĚSNĚNÍ DA 6	•	•	•	•	•	•	•	•

Зип Общепит

TĚSNĚNÍ DVEŘÍ - DOOR SEAL

vsezip.ru

DA 611

+7(812)987-08-81

Poz	Kód	Název	Name	Nazwa	Название	Poznámky - Note
1	AX00-0002	TĚSNĚNÍ DA 6	DOOR SEAL D611	Uszczelka drzwi DA 611	УПЛОТНЕНИЕ ДВЕРИ DA611	

Зип Общепит
vsezip.ru
+7(812)987-08-81

ŘÍZENÁ KLAPKA - FLAP VALVE DA 611

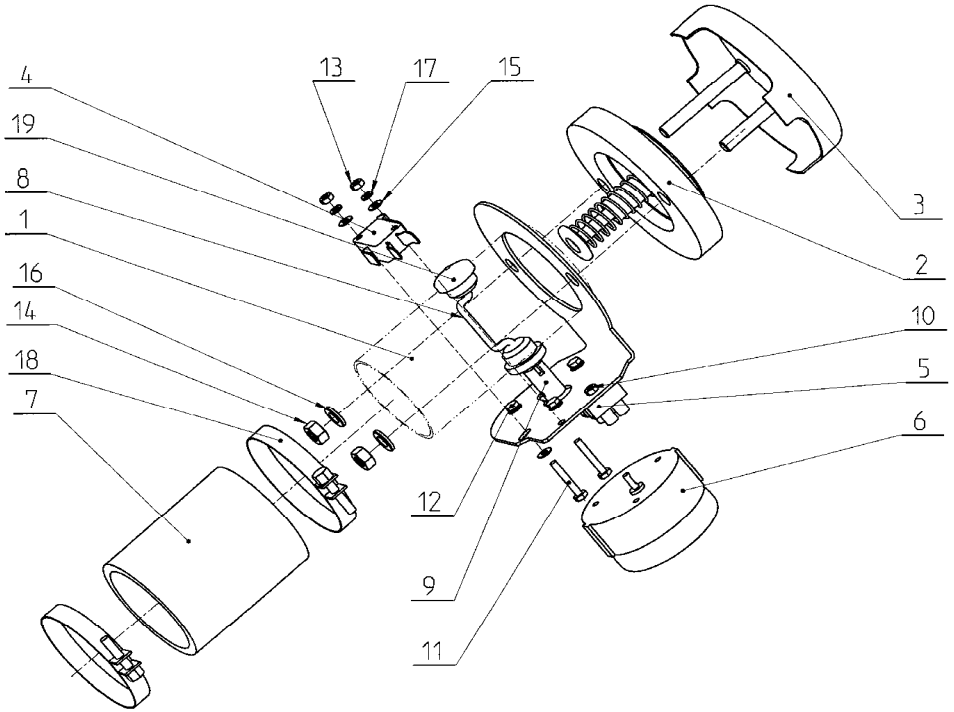

Poz	Kód	Název	TYP							
			PI	PB	SI	SB	CI	CB	CWI	CWB
	AC25-0100	KLAPKA					●	●	●	●
1							●	●	●	●
2	AC25-0105	ZÁTKA					●	●	●	●
3							●	●	●	●
4	EA01-0052	MIKROSPÍNAČ V5					●	●	●	●
5							●	●	●	●
6	EA11-0005	MOTOR PŘEVODOVÝ DA 623					●	●	●	●
7	AT00-0006	HADICE KLAPKY DA 6					●	●	●	●
8							●	●	●	●
9							●	●	●	●
10							●	●	●	●
11							●	●	●	●
12							●	●	●	●
13							●	●	●	●
14							●	●	●	●
15							●	●	●	●
16							●	●	●	●
17							●	●	●	●
18							●	●	●	●
19							●	●	●	●

Зип Общепит

ŘÍZENÁ KLAPKA - FLAP VALVE DA 611

vsezip.ru

+7(812)987-08-81

Poz	Kód	Název	Name	Nazwa	Название	Poznámky - Note
	AC25-0100	KLAPKA	FLAP VALVE	Klapa	КЛАПАН	
1						
2	AC25-0105	ZÁTKA	PLUG	KLAPKA	ПРОБКА	
3						
4	EA01-0052	MIKROSPÍNAČ V5	MIKROSWITCH	MIKROWYŁĄCZNIK KLAPKI V5	МИКРОВКЛЮЧАТЕЛЬ	
5						
6	EA11-0005	MOTOR PŘEVODOVÝ DA 623	MOTOR	SILNIK KLAPKI	ДВИГАТЕЬ	
7	AT00-0006	HADICE KLAPKY DA 6	FLAP VALVE HOSE DA6	WĄŻ ŁĄCZĄCY KLAPKE	ШЛАНГ КЛАПАНА DA6	
8						
9						
10						
11						
12						
13						
14						
15						
16						
17						
18						
19						

Зип Общепит
+7(812)987-08-81
Vezip.ru

KOMÍN - CHIMNEY DA 611

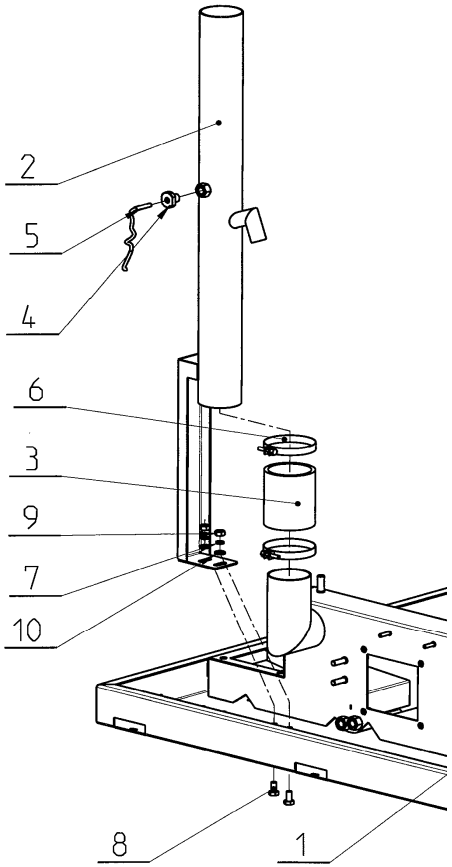

Poz	Kód	Název	TYP							
			PI	PB	SI	SB	CI	CB	CWI	CWB
1			•	•	•	•	•	•	•	•
2			•	•	•	•	•	•	•	•
3	AT00-0006	HADICE KLAPKY DA 6	•	•	•	•	•	•	•	•
4			•	•	•	•	•	•	•	•
5	EA10-0006	ČIDLO TEPLOTNÍ kab.1,5mM		•		•		•		•
6			•	•	•	•	•	•	•	•
7			•	•	•	•	•	•	•	•
8			•	•	•	•	•	•	•	•
9			•	•	•	•	•	•	•	•
10			•	•	•	•	•	•	•	•

Зип Общепит

KOMÍN - CHIMNEY

vsezip.ru

DA 611

+7(812)987-08-81

Poz	Kód	Název	Name	Nazwa	Название	Poznámky - Note
1						
2						
3	AT00-0006	HADICE KLAPKY DA 6	FLAP VALVE HOSE DA6	WĄŻ ŁĄCZĄCY KLAPKE	ШЛАНГ КЛАПАНА DA6	
4						
5	EA10-0006	ČIDLO TEPLOTNÍ kab.1,5mM	TEMP. SENSOR OF DRAIN. STEAM	Czujnik odpływu pary	ДАТЧИК ТЕМПЕРАТУРЫ ПАР	
6						
7						
8						
9						
10						

Зип Общепит
vsezip.ru
+7(812)987-08-81

SESTAVA VENTILÁTORU - VENTILATOR SET DA 611

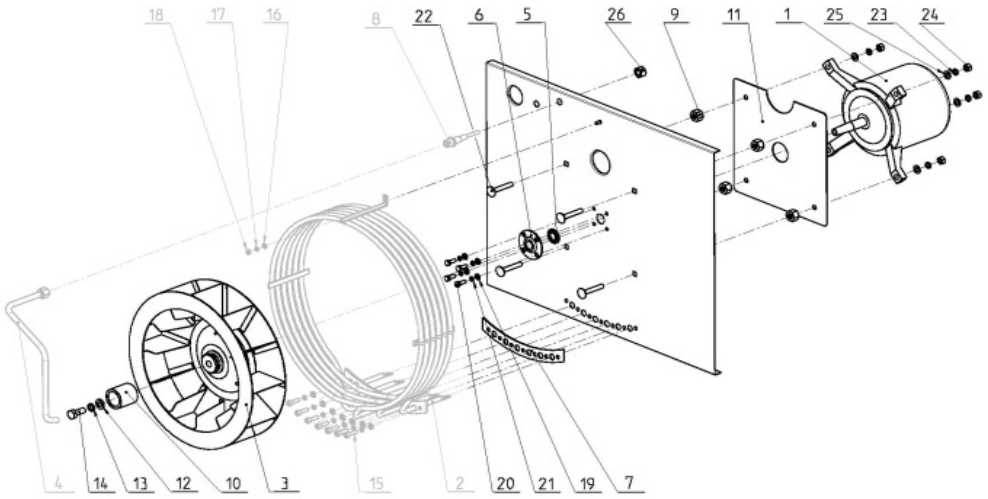

Poz	Kód	Název	TYP							
			PI	PB	SI	SB	CI	CB	CWI	CWB
1a	EA11-0006	MOTOR TŘÍF.L9 - HANNING.					●	●	●	●
1b	EA11-0013	MOTOR HANNING L9 EB20	●	●	●	●				
1b	AC11-0099	PROPOJENÍ MOTORU								
3	AX09-0001	VENTILÁTOR průměr 320mm	●	●	●	●	●	●	●	●
4										
5	AX00-0006	UCPÁVKA MOTORU	●	●	●	●	●	●	●	●
6	AT00-0005	PŘÍRUBA	●	●	●	●	●	●	●	●
7			●	●	●	●	●	●	●	●
8			●	●	●	●	●	●	●	●
9			●	●	●	●	●	●	●	●
10			●	●	●	●	●	●	●	●
11			●	●	●	●	●	●	●	●
12			●	●	●	●	●	●	●	●
13			●	●	●	●	●	●	●	●
14			●	●	●	●	●	●	●	●
15			●	●	●	●	●	●	●	●
16			●	●	●	●	●	●	●	●
17			●	●	●	●	●	●	●	●
18			●	●	●	●	●	●	●	●
19			●	●	●	●	●	●	●	●
20			●	●	●	●	●	●	●	●
21			●	●	●	●	●	●	●	●
22			●	●	●	●	●	●	●	●
23			●	●	●	●	●	●	●	●
24			●	●	●	●	●	●	●	●
25			●	●	●	●	●	●	●	●
26			●	●	●	●	●	●	●	●

1a - konvektomaty typu Comfort 1b - konvektomaty typu Standard/Practic

1a - konvektomaty typu Comfort 1b - konvektomaty typu Standard/Practic

Зип Общепит
vsezip.ru
+7(812)987-08-81

SESTAVA VENTILÁTORU - VENTILATOR SET DA 611

Poz	Kód	Název	Name	Nazwa	Название	Poznámky - Note
1a	EA11-0006	MOTOR TŘÍF.L9 - HANNING.	ELECTRO-MOTOR - TWO- SPEED	Silnik trójfazowy - 2obr.(Comfort)	ДВИГАТЕЬ	
1b	EA11-0013	MOTOR HANNING L9 EB20	MOTOR HANNING L9 EB20	MOTOR HANNING L9 EB20	ДВИГАТЕЬ HANNING L9 EB20	
2	AC11-0099	PROPOJENÍ MOTORU	CONNECTION FOR MOTOR	Kabel silnika	КАБЕЛЬ ДВИГАТЕЯ	
3	AX09-0001	VENTILÁTOR průměr 320mm	VENTILATOR FAN ø 320mm	WENTYLATOR KOMORY ŚREDNICA	ВЕНТИЛЯТОР	
4						
5	AX00-0006	UCPÁVKA MOTORU	MOTOR SEAL	USZCZELNIENIE SILNIKA	САЛЬНИК ДВИГАТЕЛЯ	
6	AT00-0005	PŘÍRUBA	FLANGE	Mocowanie uszczelnienia	ФЛАНЕЦ	
7						
8						
9						
10						
11						
12						
13						
14						
15						
16						
17						
18						
19						
20						
21						
22						
23						
24						
25						
26						

Зип Общепит
+7(812)987-08-81

SESTAVA TOPENÍ - HEATING SET DA 611

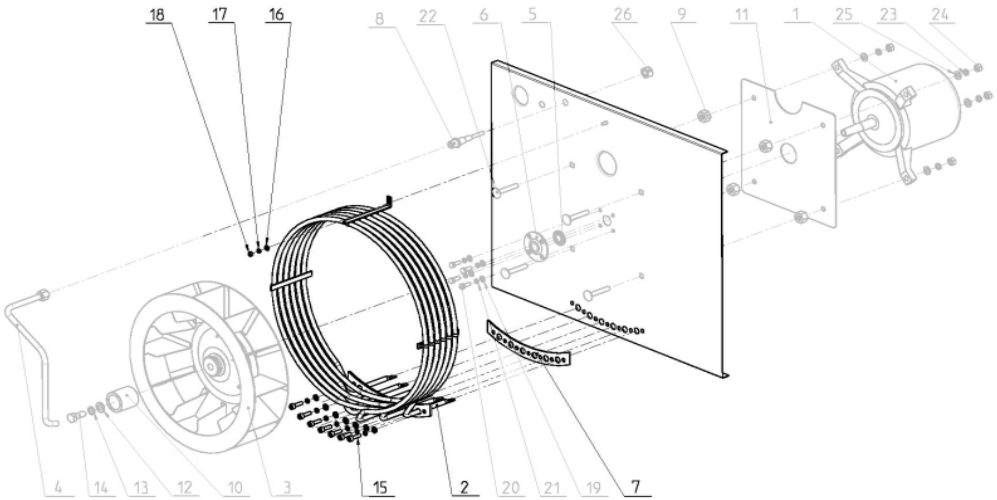

Poz	Kód	Název	TYP							
			PI	PB	SI	SB	CI	CB	CWI	CWB
1a										
1b										
2	EX00-0005	TĚLESO - DA 611	●	●	●	●	●	●	●	●
3										
4										
5										
6										
7	AX00-0008	TĚSNĚNÍ - pod topné těl.	●	●	●	●	●	●	●	●
8										
9										
10										
11										
12										
13										
14										
15			●	●	●	●	●	●	●	●
16			●	●	●	●	●	●	●	●
17			●	●	●	●	●	●	●	●
18			●	●	●	●	●	●	●	●

Зип Общепит

SESTAVA TOPENÍ - HEATING SET DA 611

vsezip.ru

+7(812)987-08-81

Poz	Kód	Název	Name	Nazwa	Название	Poznámky - Note
1a						
1b						
2	EX00-0005	TĚLESO - DA 611	SPACE HEATING ELEMENT 9100 W	GRZAŁKA KOMORY 9kW DA 6	НАГРЕВАТЕЛЬНЫЙ ЭЛЕМЕНТ 9 kW	
3						
4						
5						
6						
7	AX00-0008	TĚSNĚNÍ - pod topné těl.	SEAL	USZCZELKA GRZAŁKI KOMORY DA 6	ПРОКЛАДКА	
8						
9						
10						
11						
12						
13						
14						
15						
16						
17						
18						

Зип Общепит
vsezip.ru
+7(812)987-08-81

SESTAVA ODPADU - DRAIN SET DA 611

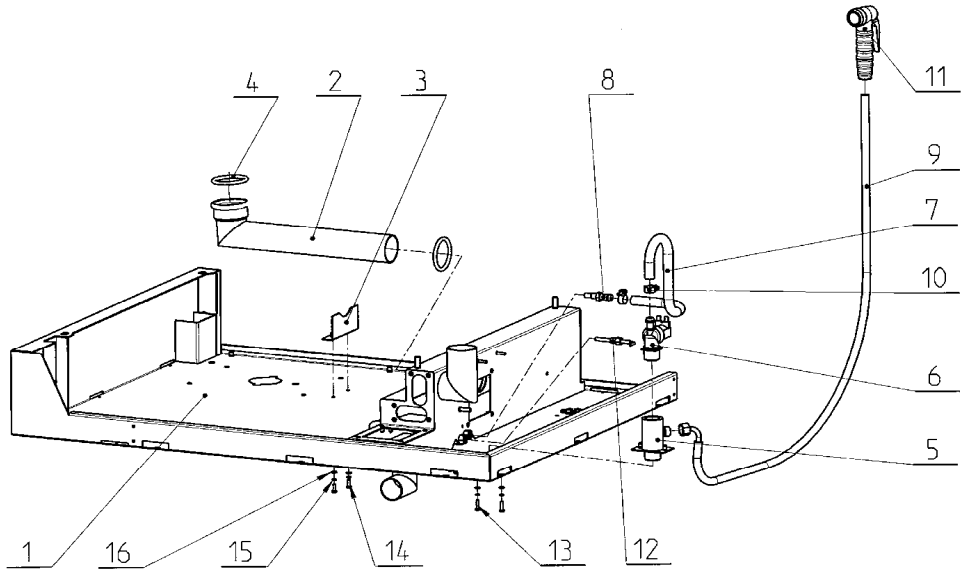

Poz	Kód	Název	TYP							
			PI	PB	SI	SB	CI	CB	CWI	CWB
1			•	•	•	•	•	•	•	•
2			•	•	•	•	•	•		
3			•	•	•	•	•	•	•	•
4	ZA13-1549	O-KROUŽEK 49,1x5,8-sil.	•	•	•	•	•	•		
5			•	•	•	•	•	•		
6	EA12-0051	VENTIL MAGN.JEDNODUCHÝ	•	•	•	•	•	•		
7	AT26-0005	HADICE 10 CHLAZENÍ-ODPAD	•	•	•	•	•	•	•	•
8	AT01-0013	TRYSKA	•	•	•	•	•	•	•	•
9	ZA11-0902	HADICE GUMOVÁ-KLARCO	•	•	•	•	•	•	•	•
10			•	•	•	•	•	•		
11	ZA15-0100	PISTOL SPRCHOVÁ-KLARCO	•	•	•	•	•	•	•	•
12	EA10-0008	ČIDLO TEPLOTÍ kab.2m M	•	•	•	•	•	•	•	•
13			•	•	•	•	•	•		
14			•	•	•	•	•	•		
15			•	•	•	•	•	•		
16			•	•	•	•	•	•		

Зип Общепит

SESTAVA ODPADU - DRAIN SET DA 611

vsezip.ru

+7(812)987-08-81

Poz	Kód	Název	Name	Nazwa	Название	Poznámky - Note
1						
2						
3						
4	ZA13-1549	O-KROUŽEK 49,1x5,8-sil.	O-RING	ORING 49,1x5,8-sil	ORING 49,1x5,8-sil	
5						
6	EA12-0051	VENTIL MAGN.JEDNODUCHÝ	SIMPLE SOLENOID VALVE	ELEKTROZAWÓR POJEDYNCZY	СОЛЕНОИДНЫЙ КЛАПАН ДВОЙНОЙ	
7	AT26-0005	HADICE 10 CHLAZENÍ-ODPAD	HOSE FOR COOLING DRAINAGE	Wąż chłodzenia odpływu	ШЛАНГ ОХЛАЖДЕНИЯ СТОКА	
8	AT01-0013	TRYSKA	NOZZLE	DYSZA	СОПЛО	
9	ZA11-0902	HADICE GUMOVÁ-KLARCO	RUBBER HOSE FOR SHOWER 1,6m	WĄŻ GUMOWY PRYSZNICA 160 cm	ШЛАНГ 1,6 m	
10						
11	ZA15-0100	PISTOL SPRCHOVÁ-KLARCO	SHOWER KLARCO	PRYSZNIC CLARKO	ДУШ КЛАРЦО	
12	EA10-0008	ČIDLO TEPLOTÍ kab.2m M	DRAINAGE TEMPERATURE SENSOR	Czujnik odpływu+bojlera	ДАТЧИК ТЕМПЕРАТУРЫ БОЙЛЕР	
13						
14						
15						
16						

Зип Общепит
+7(812)987-08-81

SESTAVA SPRCHY - SHOWER SET DA 611

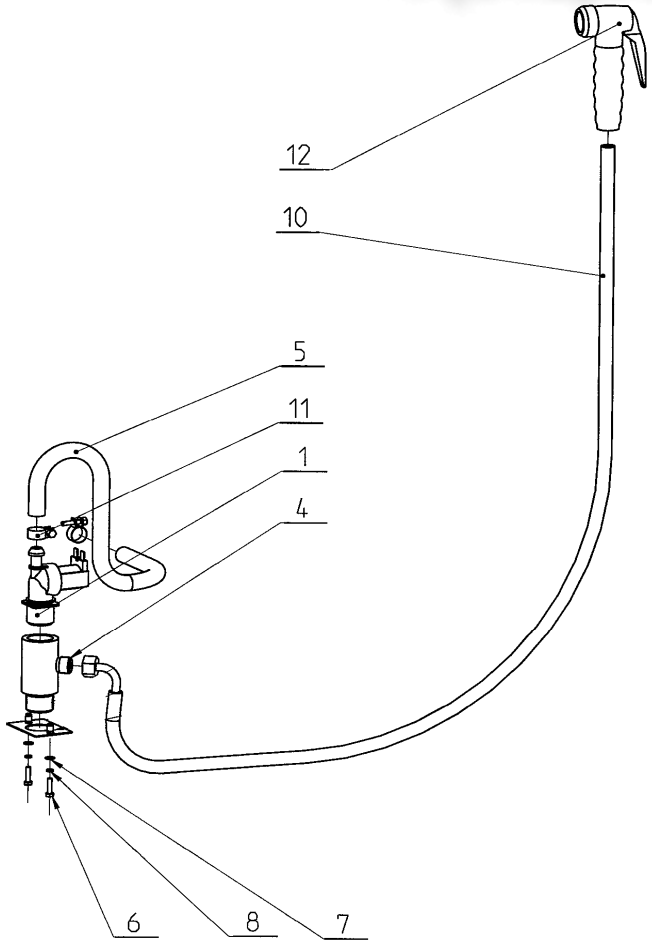

Poz	Kód	Název	TYP							
			PI	PB	SI	SB	CI	CB	CWI	CWB
1	EA12-0051	VENTIL MAGN.JEDNODUCHÝ	•	•	•	•	•	•		
2										
3										
4	AC26-0201	TĚLO	•	•	•	•	•	•	•	•
5	AT26-0005	HADICE 10 CHLAZENÍ-ODPAD	•	•	•	•	•	•	•	•
6			•	•	•	•	•	•	•	•
7			•	•	•	•	•	•	•	•
8			•	•	•	•	•	•	•	•
9										
10	ZA11-0902	HADICE GUMOVÁ-KLARCO	•	•	•	•	•	•	•	•
11			•	•	•	•	•	•	•	•
12	ZA15-0100	PISTOL SPRCHOVÁ-KLARCO	•	•	•	•	•	•	•	•

Зип Общепит
vsezip.ru
+7(812)987-08-81

SESTAVA SPRCHY - SHOWER SET DA 611

Poz	Kód	Název	Name	Nazwa	Название	Poznámky - Note
1	EA12-0051	VENTIL MAGN.JEDNODUCHÝ	SIMPLE SOLENOID VALVE	ELEKTROZAWÓR POJEDYNCZY	СОЛЕНОИДНЫЙ КЛАПАН ДВОЙНОЙ	
2						
3						
4	AC26-0201	TĚLO	BODY	Rozdzielacz	ТЕЛО	
5	AT26-0005	HADICE 10 CHLAZENÍ-ODPAD	HOSE FOR COOLING DRAINAGE	Wąż chłodzenia odpływu	ШЛАНГ ОХЛАЖДЕНИЯ СТОКА	
6						
7						
8						
9						
10	ZA11-0902	HADICE GUMOVÁ-KLARCO	RUBBER HOSE FOR SHOWER 1,6m	WĄŻ GUMOWY PRYSZNICA 160 cm	ШЛАНГ 1,6 m	
11						
12	ZA15-0100	PISTOL SPRCHOVÁ-KLARCO	SHOWER KLARCO	PRYSZNIC CLARKO	ДУШ КЛАРЦО	

Зип Общепит
vsezip.ru
+7(812)987-08-81

SESTAVA VODY - NÁSTŘIK WATER SEP. INJECT DA 611

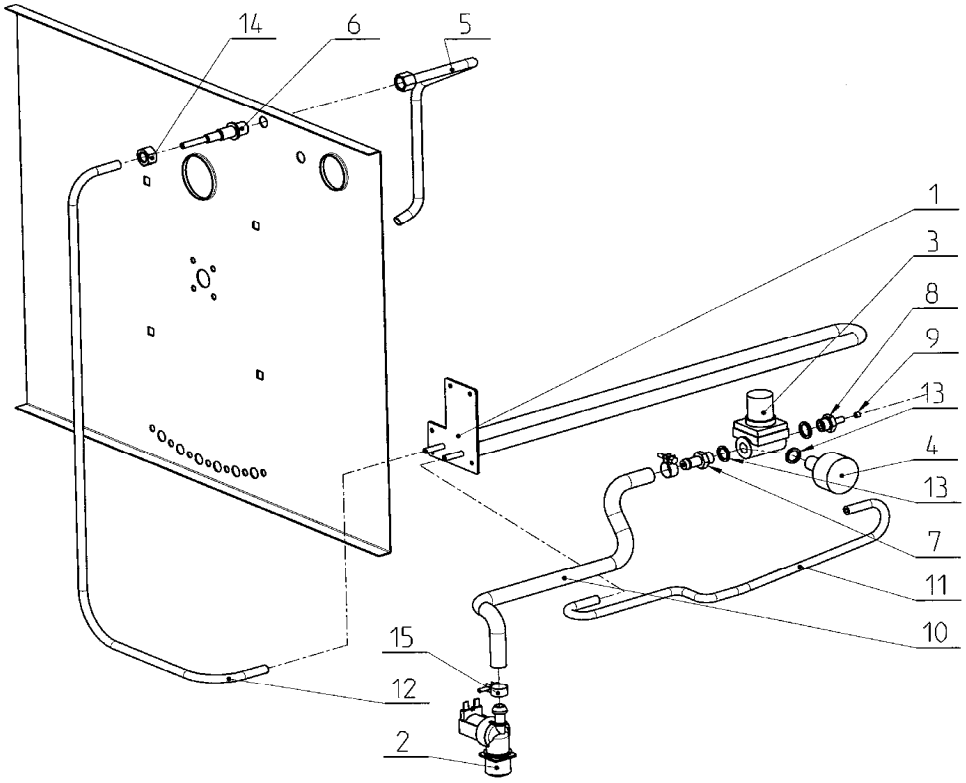

Poz	Kód	Název	TYP							
			PI	PB	SI	SB	CI	CB	CWI	CWB
1	AC01-0103	REKUPERÁTOR NÁSTŘIK	•		•		•		•	
2	EA12-0051	VENTIL MAGN.JEDNODUCHÝ	•		•		•			
3	ZA12-0201	REGULÁTOR TLAKU MW	•		•		•		•	
4	ZA12-0401	MANOMETR 0-1bar,WIKA	•		•		•		•	
5	AC12-0100	TRUBKA NÁSTŘIKOVÁ	•		•		•		•	
6	XT00-0001	PRŮCHODKA	•		•		•		•	
7	AT29-0001	TRYSKA	•		•		•		•	
8	AT29-0002	TRYSKA	•		•		•		•	
9	AT00-0011	TRYSKA	•		•		•		•	
10	AT26-0001	HADICE10 VENTIL-RED.VEN.	•		•		•		•	
11	AT00-0009	HADIČKA NÁSTŘIKU	•		•		•		•	
12	AT00-0010	HADIČKA NÁSTŘIKU 6	•		•		•		•	
13			•		•		•		•	
14	ZD00-0012	MATICE M 12	•		•		•		•	
15			•		•		•		•	

Зип Общепит
vsezip.ru
+7(812)987-08-81

SESTAVA VODY - NÁSTŘIK WATER SET INJECT DA 611

Poz	Kód	Název	Name	Nazwa	Название	Poznámky - Note
1	AC01-0103	REKUPERÁTOR NÁSTŘIK	RECOUPERATOR INJECT	Rekuperator	РЕКУПЕРАТОР	
2	EA12-0051	VENTIL MAGN.JEDNODUCHÝ	SIMPLE SOLENOID VALVE	ELEKTROZAWÓR POJEDYNCZY	СОЛЕНОИДНЫЙ КЛАПАН ДВОЙНОЙ	
3	ZA12-0201	REGULÁTOR TLAKU MW	WATER REDUCTING VALVE	REGULATOR CIŚNIENIA WODY	РЕГУЛЯТОР ДАВЛЕНИЯ ВОДЫ	
4	ZA12-0401	MANOMETR 0-1bar,WIKA	MANOMETER	MANOMETR 0-1 bar	МАНОМЕТР	
5	AC12-0100	TRUBKA NÁSTŘIKOVÁ	SPRAY TUBE	Rurka natryskowa	ТРУБКА НАБРЫЗГИВАНИЯ	
6	XT00-0001	PRŮCHODKA	BUSHING	Rurka przejściowa	ПРОХОДНОЙ ИЗОЛЯТОР	
7	AT29-0001	TRYSKA	NOZZLE	Dyszka	СОПЛО	
8	AT29-0002	TRYSKA	NOZZLE	Dyszka	СОПЛО	
9	AT00-0011	TRYSKA	NOZZLE	Dysza	СОПЛО	
10	AT26-0001	HADICE10 VENTIL-RED.VEN.	HOSE VALVE-RED. VALVE	Wąż od zaworu red. - elektrozaworu	ШЛАНГ ВЕНТИЛЬ -РЕКУПЕРАТОР	
11	AT00-0009	HADIČKA NÁSTŘIKU	SPRAY HOSE	Wąż natrysku	ШЛАНГ НАБРЫЗГА	
12	AT00-0010	HADIČKA NÁSTŘIKU 6	SPRAY HOSE	Wąż natrysku	ШЛАНГ НАБРЫЗГА	
13						
14	ZD00-0012	MATICE M 12	NUT M12	Nakrętka M12	ГАЙКА M12	
15						

Зип Общепит
vsezip.ru
+7(812)987-08-81

SESTAVA V0DY - BOJLER WATER SET - BOILER DA 611

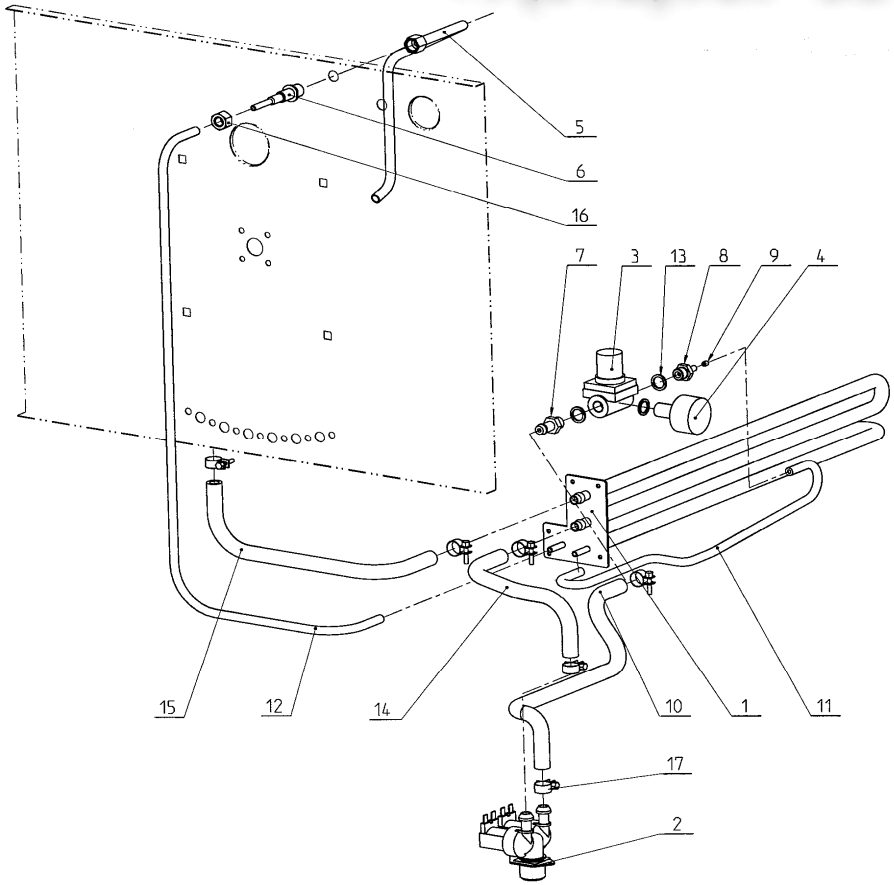

Poz	Kód	Název	TYP							
			PI	PB	SI	SB	CI	CB	CWI	CWB
1	AC01-0102	REKUPERÁTOR BOJLER		●		●		●		●
2	EA12-0050	VENTIL MAGN. DVOJITÝ		●		●		●		
3	ZA12-0201	REGULÁTOR TLAKU MW		●		●		●		●
4	ZA12-0401	MANOMETR 0-1bar,WIKA		●		●		●		●
5	AC12-0100	TRUBKA NÁSTŘIKOVÁ		●		●		●		●
6	XT00-0001	PRŮCHODKA		●		●		●		●
7	AT29-0001	TRYSKA		●		●		●		●
8	AT29-0002	TRYSKA		●		●		●		●
9	AT00-0011	TRYSKA		●		●		●		●
10	AT26-0001	HADICE10 VENTIL-RED.VEN.		●		●		●		●
11	AT00-0009	HADIČKA NÁSTŘIKU		●		●		●		●
12	AT00-0010	HADIČKA NÁSTŘIKU 6		●		●		●		●
13	ZA13-0002	TĚSNĚNÍ G 1/4"		●		●		●		●
14	AT26-0002	HADICE 10 VENTIL-REKUP.		●		●		●		●
15	AT24-0022	HADICE BOJLERU 10		●		●		●		●
16	ZD00-0012	MATICE M 12		●		●		●		●
17				●		●		●		●

Зип Общепит
vsezip.ru

SESTAVA V0DY - BOJLER WATER SET - BOILER DA 611

+7(812)987-08-81

Poz	Kód	Název	Name	Nazwa	Название	Poznámky - Note
1	AC01-0102	REKUPERÁTOR BOJLER	RECOUPERATOR BOILER	Rekuperator	РЕКУПЕРАТОР	
2	EA12-0050	VENTIL MAGN. DVOJITÝ	DOUBLE SOLENOID VALVE	ELEKTROZAWÓR PODWÓJNY	СОЛЕНОИДНЫЙ КЛАПАН ПРОСТОЙ	
3	ZA12-0201	REGULÁTOR TLAKU MW	WATER REDUCTING VALVE	REGULATOR CIŚNIENIA WODY	РЕГУЛЯТОР ДАВЛЕНИЯ ВОДЫ	
4	ZA12-0401	MANOMETR 0-1bar,WIKA	MANOMETER	MANOMETR 0-1 bar	МАНОМЕТР	
5	AC12-0100	TRUBKA NÁSTŘIKOVÁ	SPRAY TUBE	Rurka natryskowa	ТРУБКА НАБРЫЗГИВАНИЯ	
6	XT00-0001	PRŮCHODKA	BUSHING	Rurka przejściowa	ПРОХОДНОЙ ИЗОЛЯТОР	
7	AT29-0001	TRYSKA	NOZZLE	Dyszka	СОПЛО	
8	AT29-0002	TRYSKA	NOZZLE	Dyszka	СОПЛО	
9	AT00-0011	TRYSKA	NOZZLE	Dysza	СОПЛО	
10	AT26-0001	HADICE10 VENTIL-RED.VEN.	HOSE VALVE-RED. VALVE	Wąż od zaworu red. - elektrozaworu	ШЛАНГ ВЕНТИЛЬ -РЕКУПЕРАТОР	
11	AT00-0009	HADIČKA NÁSTŘIKU	SPRAY HOSE	Wąż natrysku	ШЛАНГ НАБРЫЗГА	
12	AT00-0010	HADIČKA NÁSTŘIKU 6	SPRAY HOSE	Wąż natrysku	ШЛАНГ НАБРЫЗГА	
13	ZA13-0002	TĚSNĚNÍ G 1/4"	SEAL G 1/4	Uszczelka G 1/4	УПЛОТНИТЕЛЬНОЕ КОЛЬЦО G 1/4	
14	AT26-0002	HADICE 10 VENTIL-REKUP.	HOSE VALVE-RECUPERATOR	Wąż od zawór - rekuperatora	ШЛАНГ ВЕНТИЛЬ -РЕКУПЕРАТОР	
15	AT24-0022	HADICE BOJLERU 10	BOILER HOSE	Wąż do bojlera	ШЛАНГ	
16	ZD00-0012	MATICE M 12	NUT M12	Nakrętka M12	ГАЙКА M12	
17						

Зип Общепит
vsezip.ru
+7(812)987-08-81

SESTAVA BOJLERU BOILER SET DA 611

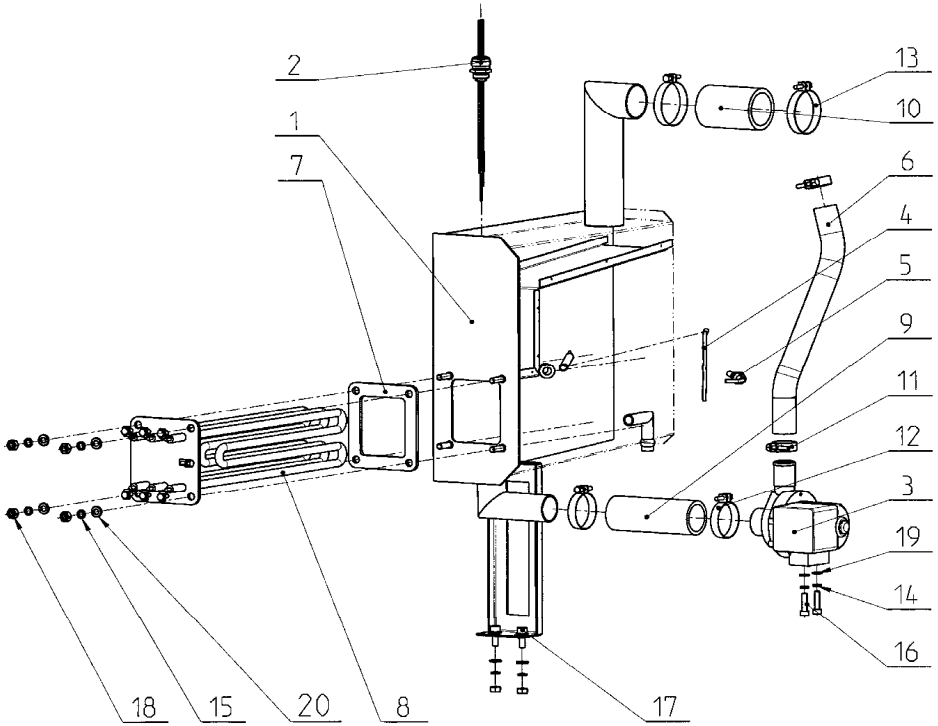

Poz	Kód	Název	TYP							
			PI	PB	SI	SB	CI	CB	CWI	CWB
1	AC24-0100	BOJLER 6		●		●		●		●
2	AC24-0101	ČIDLO HLADINY		●		●		●		●
3	EA12-0001	ČERPADLO PLASET		●		●		●		●
4	EA04-0011	POJ.KAP.TEPELNÁ 140°C		●		●		●		●
5	EA10-0007	ČIDLO TEPLOTNÍ kab.1,5mM		●		●		●		●
6	AT00-0008	HADICE KOMÍNKU 6,20		●		●		●		●
7	AX24-0002	TĚSNĚNÍ		●		●		●		●
8	EX24-0006	TOPNÉ TĚLESO BOJLER 9kW VIS		●		●		●		●
9	ZA11-0901	HADICE SPOJOVACÍ		●		●		●		●
10	ZA10-0500	SPOJKA SILIKON		●		●		●		●
11				●		●		●		●
12				●		●		●		●
13				●		●		●		●
14				●		●		●		●
15				●		●		●		●
16				●		●		●		●
17				●		●		●		●
18				●		●		●		●
19				●		●		●		●
20				●		●		●		●

Зип Общепит
vsezip.ru
+7(812)987-08-81

SESTAVA BOJLERU BOILER SET DA 611

Poz	Kód	Název	Name	Nazwa	Название	Poznámky - Note
1	AC24-0100	BOJLER 6	BOILER 6	Bojler 6	БОЙЛЕР 6	
2	AC24-0101	ČIDLO HLADINY	SENSOR FOR WATER LEVEL	Czujnik poziomu	ДАТЧИК УРОВНЯ	
3	EA12-0001	ČERPADLO PLASET	PUMP	POMPKA	НАСОС	
4	EA04-0011	POJ.KAP.TEPELNÁ 140°C	THERMAL FUSE BOILER 140 °C	BEZPIECZNIK TERMICZNY BOJLERA	ТЕПЛОТ.ПРЕДОХР.БОЙЛЕР 140 °C	
5	EA10-0007	ČIDLO TEPLOTNÍ kab.1,5mM	DRAINAGE/BOILER TEMP. SENSOR	Czujnik odpływu+bojlera	ДАТЧИК ТЕМПЕРАТУРЫ БОЙЛЕР	
6	AT00-0008	HADICE KOMÍNKU 6,20	FLUE HOSE 6	Wąż od kominka	ШЛАНГ ВЫТЯЖНОЙ ТРУБЫ 6	
7	AX24-0002	TĚSNĚNÍ	BOILER HEATING ELEMENT SEAL	USZCZELKA GRZAŁKI BOJLERA	УПЛОТНИТ. ПРОКЛАДКА	
8	EX24-0006	TOPNÉ TĚLESO BOJLER 9kW V	BOILER HEATING ELEMENT 9 kW VISIO	GRZAŁKA BOJLERA 9kW DA 6	НАГРЕВАТЕЛЬНЫЙ ЭЛЕМЕНТ 9 kW	
9	ZA11-0901	HADICE SPOJOVACÍ	CONNECTING HOSE PUMP-BOILER	WĄŻ ŁĄCZĄCY	ШЛАНГ	
10	ZA10-0500	SPOJKA SILIKON	SILICON TUBE CONECTION	WĄŻ ŁĄCZĄCY BOJLER Z KOMORĄ	ШЛАНГ	
11						
12						
13						
14						
15						
16						
17						
18						
19						
20						

Зип Общепит
vsezip.ru
+7(812)987-08-81

SESTAVA SVĚTLA - LIGHT SET DA 611

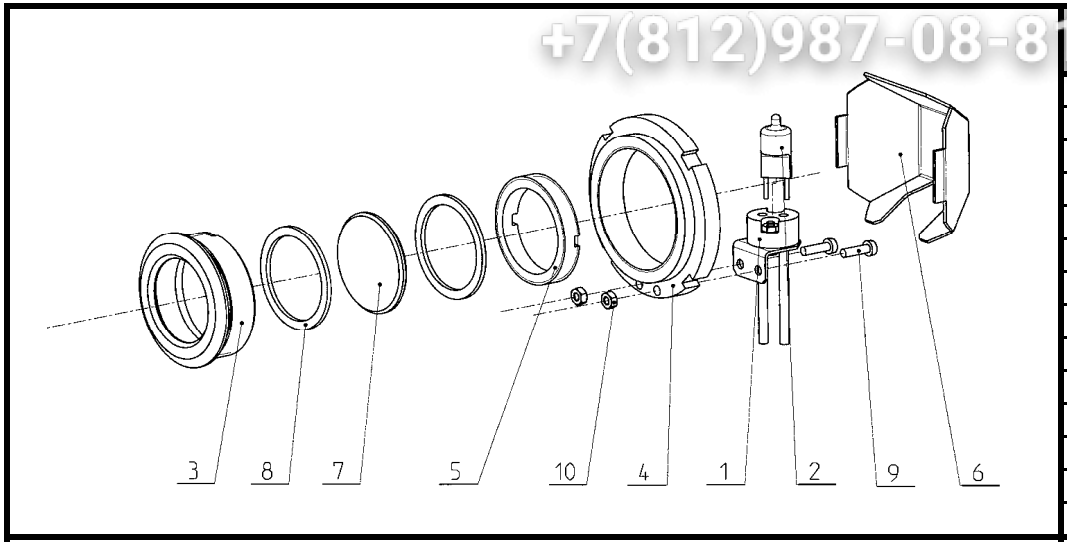

Poz	Kód	Název	TYP							
			PI	PB	SI	SB	CI	CB	CWI	CWB
	AC07-0100	SVĚTLO	●	●	●	●	●	●	●	●
1	EA13-0101	PATICE HALOGENOVÁ	●	●	●	●	●	●	●	●
2	EA13-0100	ŽÁROVKA HALOGEN. - OSRAM	●	●	●	●	●	●	●	●
3			●	●	●	●	●	●	●	●
4			●	●	●	●	●	●	●	●
5			●	●	●	●	●	●	●	●
6			●	●	●	●	●	●	●	●
7	AX07-0001	SKLÍČKO DO SVĚTEL	●	●	●	●	●	●	●	●
8	AX07-0002	TĚSNĚNÍ GUSHU-KROUŽEK	●	●	●	●	●	●	●	●
9			●	●	●	●	●	●	●	●
10			●	●	●	●	●	●	●	●

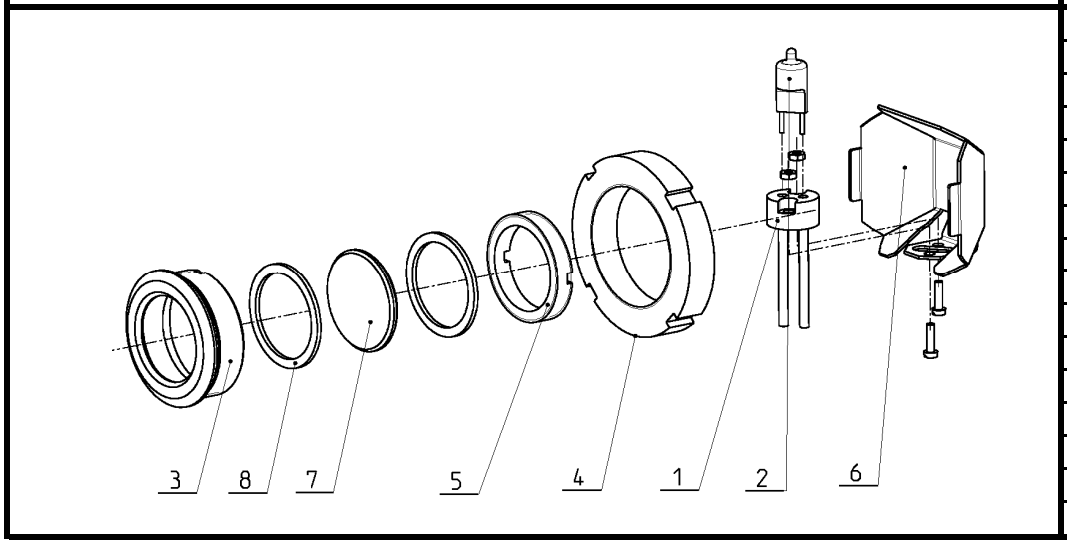

1	EA13-0101	PATICE HALOGENOVÁ	●		●		●			
2	EA13-0100	ŽÁROVKA HALOGEN. - OSRAM	●		●		●			
3			●		●		●			
4			●		●		●			
5			●		●		●			
6			●		●		●			
7	AX07-0001	SKLÍČKO DO SVĚTEL	●		●		●			
8	AX07-0002	TĚSNĚNÍ GUSHU-KROUŽEK	●		●		●			

Зип Общепит

SESTAVA SVĚTLA - LIGHT SET

vsezip.ru

DA 611

+7(812)987-08-81

Poz	Kód	Název	Name	Nazwa	Название	Poznámky - Note
	AC07-0100	SVĚTLO	LIGHT COMPLETE SET	Światło	ЛАМПА КОМПЛЕТНАЯ	
1	EA13-0101	PATICE HALOGENOVÁ	HALOGEN LAMP BASE	OPRAWKA ŻARÓWKI	ЦОКОЛЬ	
2	EA13-0100	ŽÁROVKA HALOGEN. - OSRAM	HALOGEN LAMP	ŻARÓWKA HALOGENOWA	ГАЛОГЕННАЯ ЛАМПОЧКА	
3						
4						
5						
6						
7	AX07-0001	SKLÍČKO DO SVĚTEL	GLASS PLATE	Szkło do światła	СТЕКЛО ДЛЯ СВЕТИЛЬНИКОВ	
8	AX07-0002	TĚSNĚNÍ GUSHU-KROUŽEK	SEAL GUSCHU-RING	Uszczelka - okrągła	ПРОКЛАДКА GUSCHU-КОЛЬЦО	
9						
10						
1	EA13-0101	PATICE HALOGENOVÁ	HALOGEN LAMP BASE	OPRAWKA ŻARÓWKI	ЦОКОЛЬ	
2	EA13-0100	ŽÁROVKA HALOGEN. - OSRAM	HALOGEN LAMP	ŻARÓWKA HALOGENOWA	ГАЛОГЕННАЯ ЛАМПОЧКА	
3						
4						
5						
6						
7	AX07-0001	SKLÍČKO DO SVĚTEL	GLASS PLATE	Szkło do światła	СТЕКЛО ДЛЯ СВЕТИЛЬНИКОВ	
8	AX07-0002	TĚSNĚNÍ GUSHU-KROUŽEK	SEAL GUSCHU-RING	Uszczelka - okrągła	ПРОКЛАДКА GUSCHU-КОЛЬЦО	

Зип Общепит
vezip.ru
+7(812)987-08-81

ČIDLA TEPLOTY - TEMPERATURE SENSORS DA 611

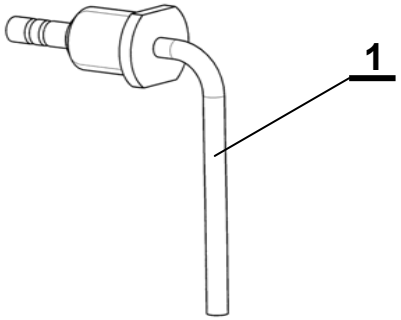

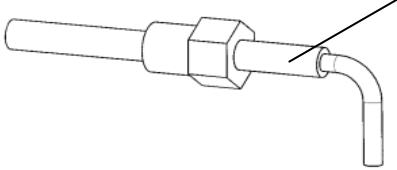

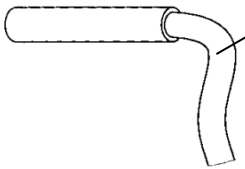

Poz	Kód	Název	TYP							
			PI	PB	SI	SB	CI	CB	CWI	CWB
1	EA10-0073	SONDA PROSTOR - M	•	•	•	•	•	•	•	•
2	EA10-0007	ČIDLO TEPLOTNÍ kab.1,5mM	•	•	•	•	•	•	•	•
3	EA10-0006	ČIDLO TEPLOTNÍ kab.1,5mM		•		•		•		•

Зип Общепит
vsezip.ru
+7(812)987-08-81

ČIDLA TEPLOTY - TEMPERATURE SENSORS

DA 611

Poz	Kód	Název	Name	Nazwa	Название	Poznámky - Note
1	EA10-0073	SONDA PROSTOR - M	SPACE TEMPERATURE SENSOR	CZUJNIK TEMPERATURY KOMORY	ДАТЧИК ТЕМПЕРАТУРЫ КАМЕРА	
2	EA10-0007	ČIDLO TEPLOTNÍ kab.1,5mM	DRAINAGE/BOILER TEMP. SENSOR	Czujnik odpływu+bojlera	ДАТЧИК ТЕМПЕРАТУРЫ БОЙЛЕР	
3	EA10-0006	ČIDLO TEPLOTNÍ kab.1,5mM	TEMP. SENSOR OF DRAIN. STEAM	Czujnik odpływu pary	ДАТЧИК ТЕМПЕРАТУРЫ ПАР	

Зип Общепит
vsezip.ru
+7(812)987-08-81

VPICHOVACÍ JEHLA JEDNOBÓDOVÁ ONE-POINT CORE PROBE

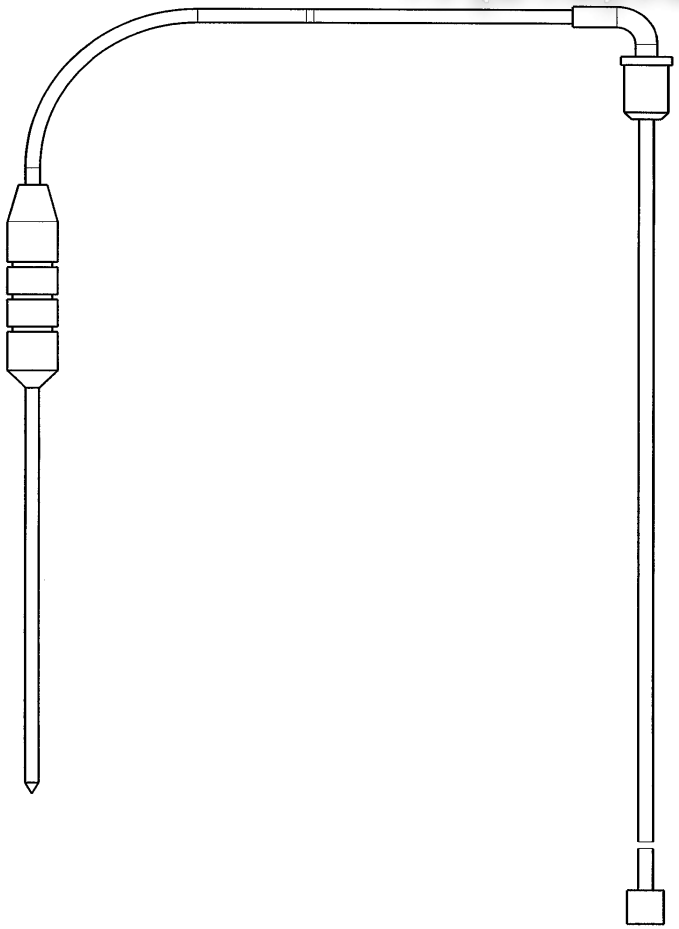

Poz	Kód	Název	TYP							
			PI	PB	SI	SB	CI	CB	CWI	CWB
1	EA10-0058	SONDA VPICHOVACÍ M/1			•	•				

Зип Общепит
vsezip.ru
+7(812)987-08-81

VPICHOVACÍ JEHLA JEDNOBODOVÁ — ONEPOINT CORE PROBE

Poz	Kód	Název	Name	Nazwa	Название	Poznámky - Note
1	EA10-0058	SONDA VPICHOVACÍ M/1	ONE-POINT CORE PROBE - D611	Sonda DA 611	ДАТЧИК ТЕМПЕРАТУРЫ ИГЛА	

Зип Общепит
www.zipovu
+7(812)987-08-81

VPICHOVACÍ JEHLA TŘÍBODOVÁ — 3-POINTS CORE PROBE

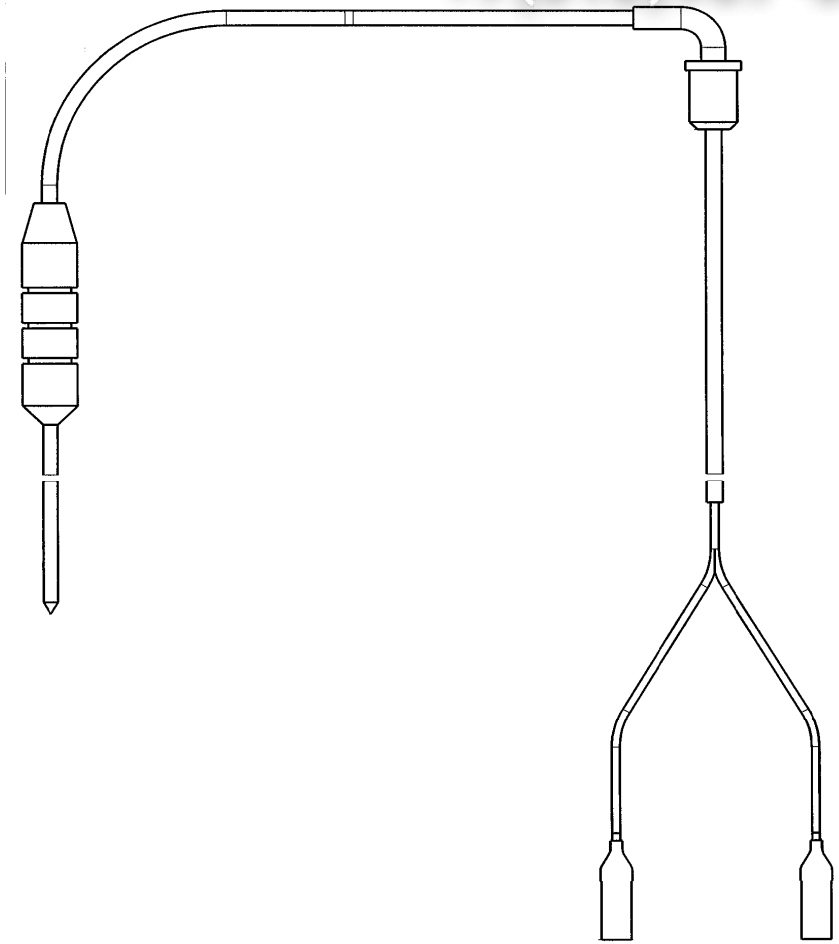

Poz	Kód	Název	TYP							
			PI	PB	SI	SB	CI	CB	CWI	CWB
1	EA10-0068	SONDA VPICHOVACÍ - M/3					•	•	•	•

Зип Общепит
vsezip.ru
+7(812)987-08-81

VPICHOVACÍ JEHLA TŘÍBODOVÁ — 3-POINTS CORE PROBE

Poz	Kód	Název	Name	Nazwa	Название	Poznámky - Note
1	EA10-0068	SONDA VPICHOVACÍ - M/3	3-POINTS CORE PROBE - D611	Sonda DA 611	ДАТЧИК ТЕМПЕРАТУРЫ ИГЛА	

Зип Общепит
vsezip.ru
+7(812)987-08-81

ELEKTRICKÁ INSTALACE - ELECTRICAL INSTALLATION DA 611 IS/IP 1

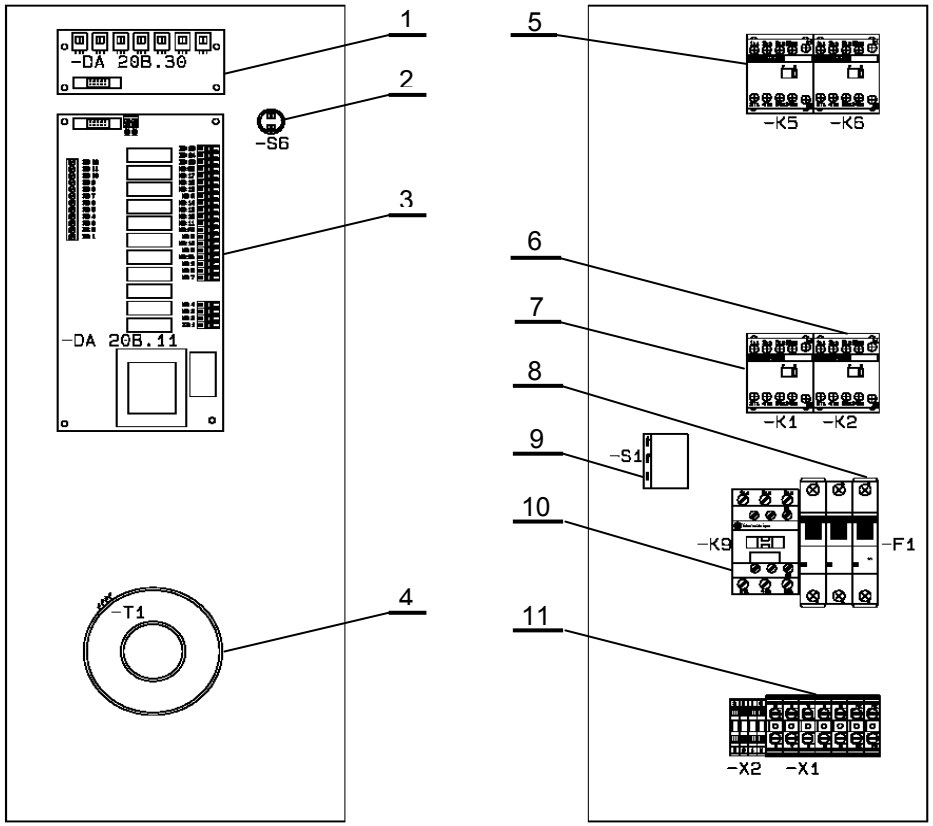

Poz	Kód	Název	TYP							
			PI	PB	SI	SB	CI	CB	CWI	CWB
1	EA14-0014	DESKA AD PŘEVODNÍKŮ	●		●					
2	EA01-0154	TERMOSTAT VRATNÝ	●		●					
3	EA14-0043	ZDROJ NÁSTŘIK	●		●					
3(*)	EA14-0043	ZDROJ NÁSTŘIK	●		●					
4	EA13-0002	TRANSFORMÁTOR TOROIDNÍ	●		●					
5	EA02-0002	STYKAČ REVERZACNÍ	●		●					
6	EA02-0001	STYKAČ	●		●					
7	EA02-0001	STYKAČ	●		●					
8	EA03-0009	JISTIČ LSN 4C/3	●		●					
9	EA04-0012	POJ.KAP.NEVRATNÁ 365°C	●		●					
10	EA02-0003	STYKAČ (LC1D18P7)	●		●					
11	EA07-0005	SVORKA RSA 16	●		●					

(*) od výrobního čísla: 59930602 (*) combi oven starting with production no. 59930602

Зип Общепит
vsezip.ru
+7(812)987-08-81

ELEKTRICKÁ INSTALACE - ELECTRICAL INSTALLATION DA 611 IS/IP 1

Poz	Kód	Název	Name	Nazwa	Название	Poznámky - Note
1	EA14-0014	DESKA AD PŘEVODNÍKŮ	BOARD FOR CONNECT. OF SENSOR	PŁYTKA CZUJNIKÓW	ПЛАТА ДАТЧИКОВ	
2	EA01-0154	TERMOSTAT VRATNÝ	REVERSIBLE THERMOSTAT KS 3RO 06	TERMOSTAT	ТЕРМОСТАТ РЕВЕРСИВНЫЙ	
3	EA14-0043	ZDROJ NÁSTŘIK	POVER SUPPLY BOARD INJECT	ZASILACZ NATRYSK	ПЛАТА НАПРЯЖЕНИЯ НАБРЫЗГ	
3(*)	EA14-0043	ZDROJ NÁSTŘIK	POVER SUPPLY BOARD INJECT	ZASILACZ NATRYSK	ПЛАТА НАПРЯЖЕНИЯ НАБРЫЗГ	
4	EA13-0002	TRANSFORMÁTOR TOROIDNÍ	TOROIDAL TRANSFORMER 100 W	TRANSFORMATOR 100W	ТРАНСФОРМАТОР 100W	
5	EA02-0002	STYKAČ REVERZACNÍ	REVERSIBLE CONTAKTOR	STYCZNIK REWERSYJNY	КОНТАКТОР РЕВЕРСИВНЫЙ	
6	EA02-0001	STYKAČ	CONTACOTOR LC 1K0610 P72	STYCZNIK LC 1K0610 P72	КОНТАКТОР LC 1K0610 P72	
7	EA02-0001	STYKAČ	CONTACOTOR LC 1K0610 P72	STYCZNIK LC 1K0610 P72	КОНТАКТОР LC 1K0610 P72	
8	EA03-0009	JISTIČ LSN 4C/3	CIRCUIT BREAKER	WYŁĄCZNIK ZABEZPIECZAJĄCY LS	АВТОМАТ LSN 4C/3	
9	EA04-0012	POJ.KAP.NEVRATNÁ 365°C	THERM. FUSE FOR SPACE 360°C	BEZPIECZNIK TERMICZNY KOMORY	ТЕПЛОТ.ПРЕДОХР.КАМЕРА 360 °C	
10	EA02-0003	STYKAČ (LC1D18P7)	CONTAKTOR	STYCZNIK LC1D18P7	КОНТАКТОР LC 1D18P7	
11	EA07-0005	SVORKA RSA 16	TERMINAL CONECTION RSA L-35	Listwa RSA 16	КЛЕММНАЯ ПЛАТА RSA 16	

Зип Общепит
vsezip.ru
+7(812)987-08-81

ELEKTRICKÁ INSTALACE / ELECTRICAL INSTALLATION DA 611 BS/BP 1

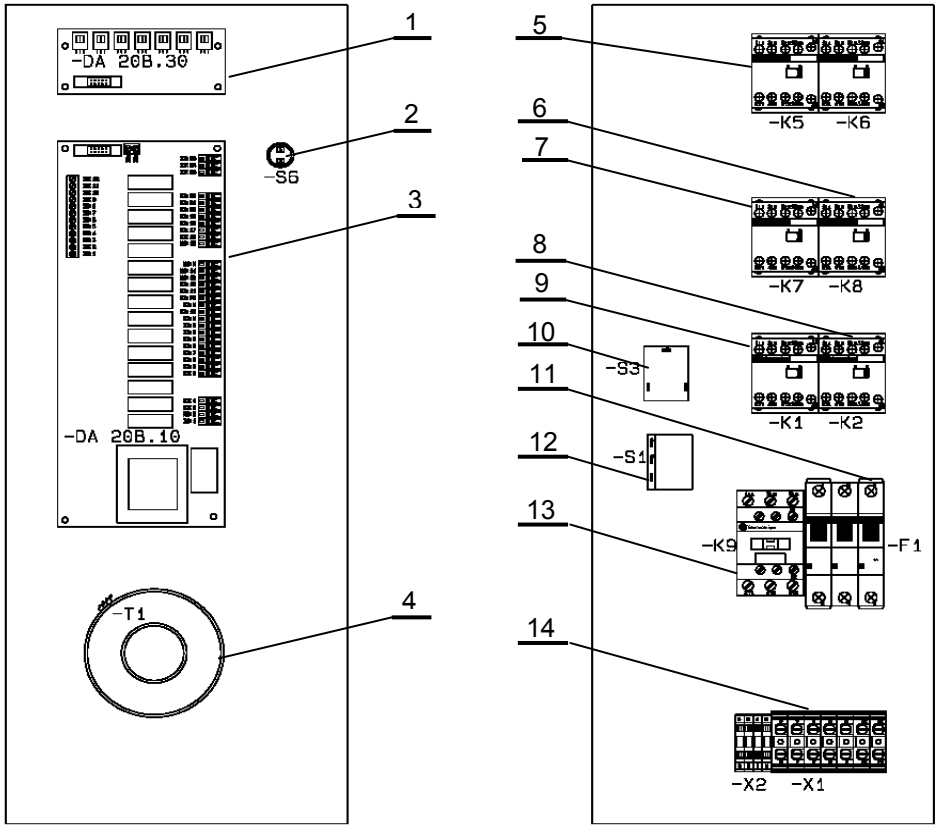

Poz	Kód	Název	TYP							
			PI	PB	SI	SB	CI	CB	CWI	CWB
1	EA14-0014	DESKA AD PŘEVODNÍKŮ		●		●				
2	EA01-0154	TERMOSTAT VRATNÝ		●		●				
3	EA14-0042	ZDROJ BOJLER		●		●				
3(*)	EA14-0042	ZDROJ BOJLER		●		●				
4	EA13-0002	TRANSFORMÁTOR TOROIDNÍ		●		●				
5	EA02-0002	STYKAČ REVERZACNÍ		●		●				
6	EA02-0001	STYKAČ		●		●				
7	EA02-0001	STYKAČ		●		●				
8	EA02-0001	STYKAČ		●		●				
9	EA02-0001	STYKAČ		●		●				
10	EA04-0011	POJ.KAP.TEPELNÁ 140°C		●		●				
11	EA03-0009	JISTIČ LSN 4C/3		●		●				
12	EA04-0012	POJ.KAP.NEVRATNÁ 365°C		●		●				
13	EA02-0003	STYKAČ (LC1D18P7)		●		●				
14	EA07-0005	SVORKA RSA 16		●		●				

(*) od výrobního čísla: 59930602 (*) combi oven starting with production no. 59930602

Зип Общепит
vsezip.ru
+7(812)987-08-81

ELEKTRICKÁ INSTALACE - ELECTRICAL INSTALLATION DA 611 BS/BP 1

Poz	Kód	Název	Name	Nazwa	Название	Poznámky - Note
1	EA14-0014	DESKA AD PŘEVODNÍKŮ	BOARD FOR CONNECT. OF SENSOR	PŁYTKA CZUJNIKÓW	ПЛАТА ДАТЧИКОВ	
2	EA01-0154	TERMOSTAT VRATNÝ	REVERSIBLE THERMOSTAT KS 3RO 06	TERMOSTAT	ТЕРМОСТАТ РЕВЕРСИВНЫЙ	
3	EA14-0042	ZDROJ BOJLER	POVER SUPPLY BOARD BOILER	ZASILACZ BOJLER	ПЛАТА НАПРЯЖЕНИЯ БОЙЛЕР	
3(*)	EA14-0042	ZDROJ BOJLER	POVER SUPPLY BOARD BOILER	ZASILACZ BOJLER	ПЛАТА НАПРЯЖЕНИЯ БОЙЛЕР	
4	EA13-0002	TRANSFORMÁTOR TOROIDNÍ	TOROIDAL TRANSFORMER 100 W	TRANSFORMATOR 100W	ТРАНСФОРМАТОР 100W	
5	EA02-0002	STYKAČ REVERZACNÍ	REVERSIBLE CONTAKTOR	STYCZNIK REWERSYJNY	КОНТАКТОР РЕВЕРСИВНЫЙ	
6	EA02-0001	STYKAČ	CONTACOTOR LC 1K0610 P72	STYCZNIK LC 1K0610 P72	КОНТАКТОР LC 1K0610 P72	
7	EA02-0001	STYKAČ	CONTACOTOR LC 1K0610 P72	STYCZNIK LC 1K0610 P72	КОНТАКТОР LC 1K0610 P72	
8	EA02-0001	STYKAČ	CONTACOTOR LC 1K0610 P72	STYCZNIK LC 1K0610 P72	КОНТАКТОР LC 1K0610 P72	
9	EA02-0001	STYKAČ	CONTACOTOR LC 1K0610 P72	STYCZNIK LC 1K0610 P72	КОНТАКТОР LC 1K0610 P72	
10	EA04-0011	POJ.KAP.TEPELNÁ 140°C	THERMAL FUSE BOILER 140 °C	BEZPIECZNIK TERMICZNY BOJLERA	ТЕПЛОТ.ПРЕДОХР.БОЙЛЕР 140 °C	
11	EA03-0009	JISTIČ LSN 4C/3	CIRCUIT BREAKER	WYŁĄCZNIK ZABEZPIECZAJĄCY LSN	АВТОМАТ LSN 4C/3	
12	EA04-0012	POJ.KAP.NEVRATNÁ 365°C	THERM. FUSE FOR SPACE 360°C	BEZPIECZNIK TERMICZNY KOMORY	ТЕПЛОТ.ПРЕДОХР.КАМЕРА 360 °C	
13	EA02-0003	STYKAČ (LC1D18P7)	CONTAKTOR	STYCZNIK LC1D18P7	КОНТАКТОР LC 1D18P7	
14	EA07-0005	SVORKA RSA 16	TERMINAL CONECTION RSA L-35	Listwa RSA 16	КЛЕММНАЯ ПЛАТА RSA 16	

Зип Общепит
+7(812)987-08-81

ELEKTRICKÁ INSTALACE / ELECTRICAL INSTALLATION DA 611 IC 2

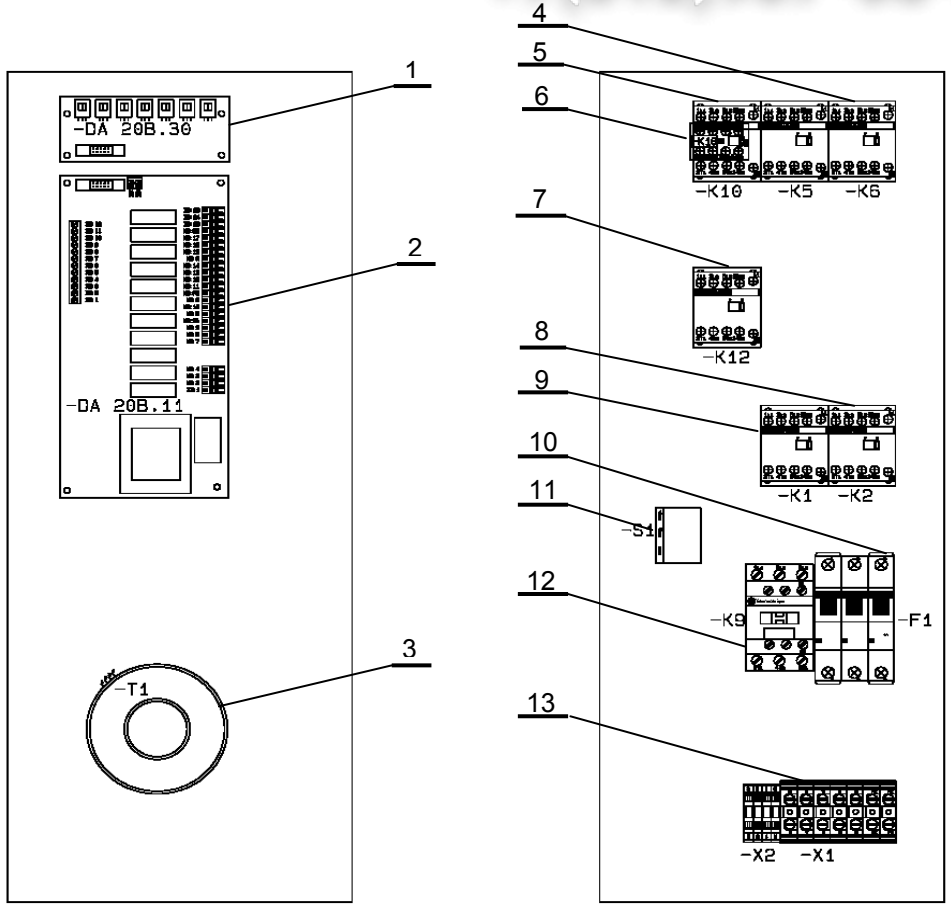

Poz	Kód	Název	TYP							
			PI	PB	SI	SB	CI	CB	CWI	CWB
1	EA14-0014	DESKA AD PŘEVODNÍKŮ					●			
2	EA14-0043	ZDROJ NÁSTŘIK					●			
2(*)	EA14-0043	ZDROJ NÁSTŘIK					●			
3	EA13-0002	TRANSFORMÁTOR TOROIDNÍ					●			
4	EA02-0002	STYKAČ REVERZACNÍ					●			
5	EA02-0001	STYKAČ					●			
6	EA02-0050	KONTAKT POMOCNÝ(LA1KN31)					●			
7	EA02-0001	STYKAČ					●			
8	EA02-0001	STYKAČ					●			
9	EA02-0001	STYKAČ					●			
10	EA03-0009	JISTIČ LSN 4C/3					●			
11	EA04-0012	POJ.KAP.NEVRATNÁ 365°C					●			
12	EA02-0003	STYKAČ (LC1D18P7)					●			
13	EA07-0005	SVORKA RSA 16					●			

(*) od výrobního čísla: 59930602 (*) combi oven starting with production no. 59930602

Зип Общепит
vsezip.ru
+7(812)987-08-81

ELEKTRICKÁ INSTALACE - ELECTRICAL INSTALLATION DA 611 IC 2

Poz	Kód	Název	Name	Nazwa	Название	Poznámky - Note
1	EA14-0014	DESKA AD PŘEVODNÍKŮ	BOARD FOR CONNECT. OF SENSOR	PŁYTKA CZUJNIKÓW	ПЛАТА ДАТЧИКОВ	
2	EA14-0043	ZDROJ NÁSTŘIK	POVER SUPPLY BOARD INJECT	ZASILACZ NATRYSK	ПЛАТА НАПРЯЖЕНИЯ НАБРЫЗГ	
3	EA14-0043	ZDROJ NÁSTŘIK	POVER SUPPLY BOARD INJECT	ZASILACZ NATRYSK	ПЛАТА НАПРЯЖЕНИЯ НАБРЫЗГ	
4	EA13-0002	TRANSFORMÁTOR TOROIDNÍ	TOROIDAL TRANSFORMER 100 W	TRANSFORMATOR 100W	ТРАНСФОРМАТОР 100W	
5	EA02-0002	STYKAČ REVERZACNÍ	REVERSIBLE CONTAKTOR	STYCZNIK REWERSYJNY	КОНТАКТОР РЕВЕРСИВНЫЙ	
6	EA02-0001	STYKAČ	CONTACOTOR LC 1K0610 P72	STYCZNIK LC 1K0610 P72	КОНТАКТОР LC 1K0610 P72	
7	EA02-0050	KONTAKT POMOCNÝ(LA1KN31)	AUXILIARY CONTACT LA1K31	KONTAKT POMOCNICZY LA1K31	КОНТАКТ ВСПОМОГАТЕЛЬНЫЙ LA	
8	EA02-0001	STYKAČ	CONTACOTOR LC 1K0610 P72	STYCZNIK LC 1K0610 P72	КОНТАКТОР LC 1K0610 P72	
9	EA02-0001	STYKAČ	CONTACOTOR LC 1K0610 P72	STYCZNIK LC 1K0610 P72	КОНТАКТОР LC 1K0610 P72	
10	EA02-0001	STYKAČ	CONTACOTOR LC 1K0610 P72	STYCZNIK LC 1K0610 P72	КОНТАКТОР LC 1K0610 P72	
11	EA03-0009	JISTIČ LSN 4C/3	CIRCUIT BREAKER	WYŁĄCZNIK ZABEZPIECZAJĄCY LS	АВТОМАТ LSN 4C/3	
12	EA04-0012	POJ.KAP.NEVRATNÁ 365°C	THERM. FUSE FOR SPACE 360°C	BEZPIECZNIK TERMICZNY KOMORY	ТЕПЛОТ.ПРЕДОХР.КАМЕРА 360 °C	
13	EA02-0003	STYKAČ (LC1D18P7)	CONTAKTOR	STYCZNIK LC1D18P7	КОНТАКТОР LC 1D18P7	
14	EA07-0005	SVORKA RSA 16	TERMINAL CONECTION RSA L-35	Listwa RSA 16	КЛЕММНАЯ ПЛАТА RSA 16	

Зип Общепит
vsezip.ru
+7(812)987-08-81

ELEKTRICKÁ INSTALACE / ELECTRICAL INSTALLATION DA 611 IC 2 W

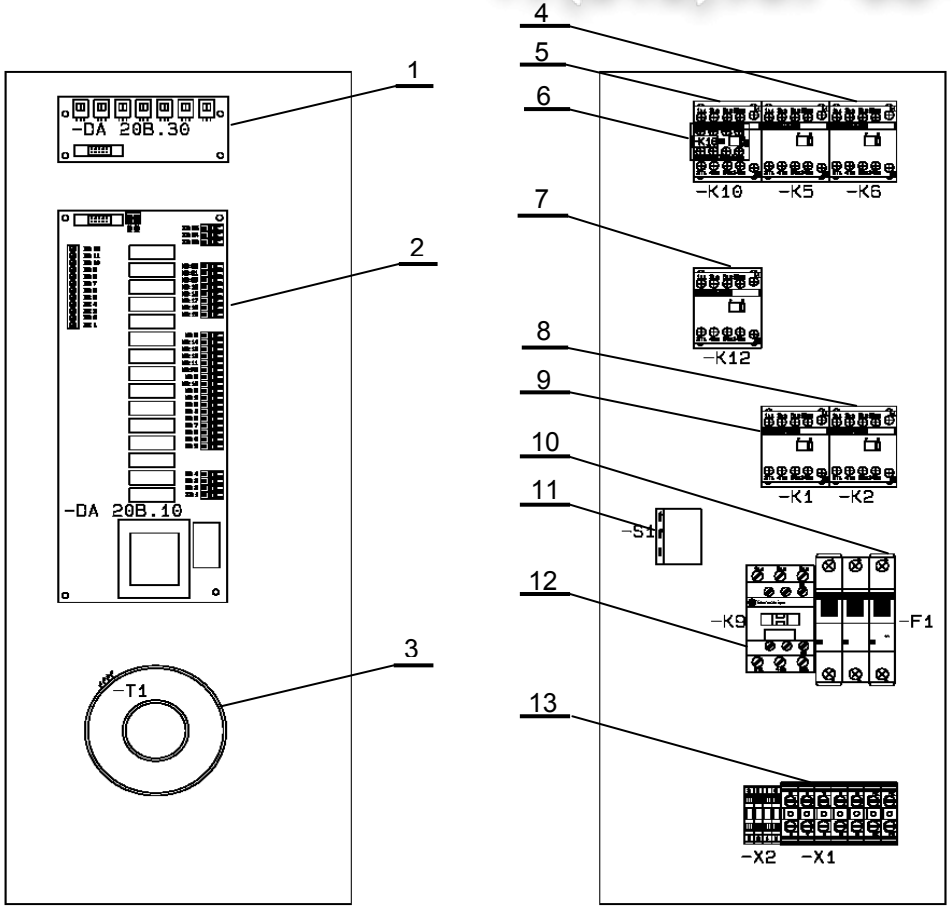

Poz	Kód	Název	TYP							
			PI	PB	SI	SB	CI	CB	CWI	CWB
1	EA14-0014	DESKA AD PŘEVODNÍKŮ							●	
2	EA14-0042	ZDROJ BOJLER							●	
2(*)	EA14-0042	ZDROJ BOJLER							●	
3	EA13-0002	TRANSFORMÁTOR TOROIDNÍ							●	
4	EA02-0002	STYKAČ REVERZACNÍ							●	
5	EA02-0001	STYKAČ							●	
6	EA02-0050	KONTAKT POMOCNÝ(LA1KN31)							●	
7	EA02-0001	STYKAČ							●	
8	EA02-0001	STYKAČ							●	
9	EA02-0001	STYKAČ							●	
10	EA03-0009	JISTIČ LSN 4C/3							●	
11	EA04-0012	POJ.KAP.NEVRATNÁ 365°C							●	
12	EA02-0003	STYKAČ (LC1D18P7)							●	
13	EA07-0005	SVORKA RSA 16							•	

(*) od výrobního čísla: 59930602 (*) combi oven starting with production no. 59930602

Зип Общепит
vsezip.ru
+7(812)987-08-81

ELEKTRICKÁ INSTALACE - ELECTRICAL INSTALLATION DA 611 IC 2 W

Poz	Kód	Název	Name	Nazwa	Название	Poznámky - Note
1	EA14-0014	DESKA AD PŘEVODNÍKŮ	BOARD FOR CONNECT. OF SENSOR	PŁYTKA CZUJNIKÓW	ПЛАТА ДАТЧИКОВ	
2	EA14-0042	ZDROJ BOJLER	POVER SUPPLY BOARD BOILER	ZASILACZ BOJLER	ПЛАТА НАПРЯЖЕНИЯ БОЙЛЕР	
2(*)	EA14-0042	ZDROJ BOJLER	POVER SUPPLY BOARD BOILER	ZASILACZ BOJLER	ПЛАТА НАПРЯЖЕНИЯ БОЙЛЕР	
3	EA13-0002	TRANSFORMÁTOR TOROIDNÍ	TOROIDAL TRANSFORMER 100 W	TRANSFORMATOR 100W	ТРАНСФОРМАТОР 100W	
4	EA02-0002	STYKAČ REVERZACNÍ	REVERSIBLE CONTAKTOR	STYCZNIK REWERSYJNY	КОНТАКТОР РЕВЕРСИВНЫЙ	
5	EA02-0001	STYKAČ	CONTACOTOR LC 1K0610 P72	STYCZNIK LC 1K0610 P72	КОНТАКТОР LC 1K0610 P72	
6	EA02-0050	KONTAKT POMOCNÝ(LA1KN31)	AUXILIARY CONTACT LA1K31	KONTAKT POMOCNICZY LA1K31	КОНТАКТ ВСПОМОГАТЕЛЬНЫЙ LA	
7	EA02-0001	STYKAČ	CONTACOTOR LC 1K0610 P72	STYCZNIK LC 1K0610 P72	КОНТАКТОР LC 1K0610 P72	
8	EA02-0001	STYKAČ	CONTACOTOR LC 1K0610 P72	STYCZNIK LC 1K0610 P72	КОНТАКТОР LC 1K0610 P72	
9	EA02-0001	STYKAČ	CONTACOTOR LC 1K0610 P72	STYCZNIK LC 1K0610 P72	КОНТАКТОР LC 1K0610 P72	
10	EA03-0009	JISTIČ LSN 4C/3	CIRCUIT BREAKER	WYŁĄCZNIK ZABEZPIECZAJĄCY LS	АВТОМАТ LSN 4C/3	
11	EA04-0012	POJ.KAP.NEVRATNÁ 365°C	THERM. FUSE FOR SPACE 360°C	BEZPIECZNIK TERMICZNY KOMORY	ТЕПЛОТ.ПРЕДОХР.КАМЕРА 360 °C	
12	EA02-0003	STYKAČ (LC1D18P7)	CONTAKTOR	STYCZNIK LC1D18P7	КОНТАКТОР LC 1D18P7	
13	EA07-0005	SVORKA RSA 16	TERMINAL CONECTION RSA L-35	Listwa RSA 16	КЛЕММНАЯ ПЛАТА RSA 16	

Зип Общепит
vseelpro.ru
+7(812)987-08-81

ELEKTRICKÁ INSTALACE - ELECTRICAL INSTALLATION DA 611 BC 2

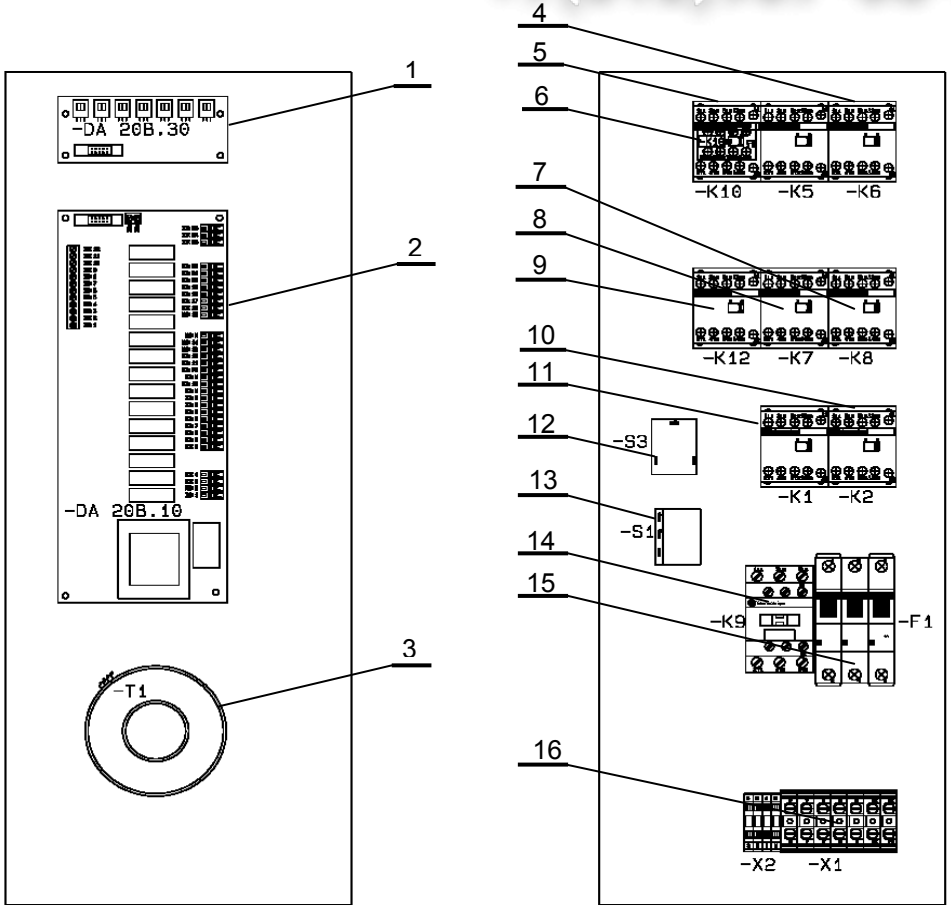

Poz	Kód	Název	TYP							
			PI	PB	SI	SB	CI	CB	CWI	CWB
1	EA14-0014	DESKA AD PŘEVODNÍKŮ						●		
2	EA14-0042	ZDROJ BOJLER						●		
2(*)	EA14-0042	ZDROJ BOJLER						●		
3	EA13-0002	TRANSFORMÁTOR TOROIDNÍ						●		
4	EA02-0002	STYKAČ REVERZACNÍ						●		
5	EA02-0001	STYKAČ						●		
6	EA02-0050	KONTAKT POMOCNÝ(LA1KN31)						●		
8	EA02-0001	STYKAČ						●		
9	EA02-0001	STYKAČ						●		
10	EA02-0001	STYKAČ						●		
11	EA02-0001	STYKAČ						●		
12	EA04-0011	POJ.KAP.TEPELNÁ 140°C						●		
13	EA04-0012	POJ.KAP.NEVRATNÁ 365°C						●		
14	EA02-0003	STYKAČ (LC1D18P7)						●		
15	EA03-0009	JISTIČ LSN 4C/3						●		
16	EA07-0005	SVORKA RSA 16						●		

(*) od výrobního čísla: 59930602 (*) combi oven starting with production no. 59930602

Зип Общепит
vsezip.ru
+7(812)987-08-81

ELEKTRICKÁ INSTALACE - ELECTRICAL INSTALLATION DA 611 BC 2

Poz	Kód	Název	Name	Nazwa	Название	Poznámky - Note
1	EA14-0014	DESKA AD PŘEVODNÍKŮ	BOARD FOR CONNECT. OF SENSOR	PŁYTKA CZUJNIKÓW	ПЛАТА ДАТЧИКОВ	
2	EA14-0042	ZDROJ BOJLER	POVER SUPPLY BOARD BOILER	ZASILACZ BOJLER	ПЛАТА НАПРЯЖЕНИЯ БОЙЛЕР	
3	EA14-0042	ZDROJ BOJLER	POVER SUPPLY BOARD BOILER	ZASILACZ BOJLER	ПЛАТА НАПРЯЖЕНИЯ БОЙЛЕР	
4	EA13-0002	TRANSFORMÁTOR TOROIDNÍ	TOROIDAL TRANSFORMER 100 W	TRANSFORMATOR 100W	ТРАНСФОРМАТОР 100W	
5	EA02-0002	STYKAČ REVERZACNÍ	REVERSIBLE CONTAKTOR	STYCZNIK REWERSYJNY	КОНТАКТОР РЕВЕРСИВНЫЙ	
6	EA02-0001	STYKAČ	CONTACOTOR LC 1K0610 P72	STYCZNIK LC 1K0610 P72	КОНТАКТОР LC 1K0610 P72	
7	EA02-0050	KONTAKT POMOCNÝ(LA1KN31)	AUXILIARY CONTACT LA1K31	KONTAKT POMOCNICZY LA1K31	КОНТАКТ ВСПОМОГАТЕЛЬНЫЙ LA	
8	EA02-0001	STYKAČ	CONTACOTOR LC 1K0610 P72	STYCZNIK LC 1K0610 P72	КОНТАКТОР LC 1K0610 P72	
9	EA02-0001	STYKAČ	CONTACOTOR LC 1K0610 P72	STYCZNIK LC 1K0610 P72	КОНТАКТОР LC 1K0610 P72	
10	EA02-0001	STYKAČ	CONTACOTOR LC 1K0610 P72	STYCZNIK LC 1K0610 P72	КОНТАКТОР LC 1K0610 P72	
11	EA02-0001	STYKAČ	CONTACOTOR LC 1K0610 P72	STYCZNIK LC 1K0610 P72	КОНТАКТОР LC 1K0610 P72	
12	EA04-0011	POJ.KAP.TEPELNÁ 140°C	THERMAL FUSE BOILER 140 °C	BEZPIECZNIK TERMICZNY BOJLERA	ТЕПЛОТ.ПРЕДОХР.БОЙЛЕР 140 °C	
13	EA04-0012	POJ.KAP.NEVRATNÁ 365°C	THERM. FUSE FOR SPACE 360°C	BEZPIECZNIK TERMICZNY KOMORY	ТЕПЛОТ.ПРЕДОХР.КАМЕРА 360 °C	
14	EA02-0003	STYKAČ (LC1D18P7)	CONTAKTOR	STYCZNIK LC1D18P7	КОНТАКТОР LC 1D18P7	
15	EA03-0009	JISTIČ LSN 4C/3	CIRCUIT BREAKER	WYŁĄCZNIK ZABEZPIECZAJĄCY LS	АВТОМАТ LSN 4C/3	
16	EA07-0005	SVORKA RSA 16	TERMINAL CONECTION RSA L-35	Listwa RSA 16	КЛЕММНАЯ ПЛАТА RSA 16	

Зип Общепит
vsezip.ru
+7(812)987-08-81

ELEKTRICKÁ INSTALACE - ELECTRICAL INSTALLATION DA 611 BC 2 W

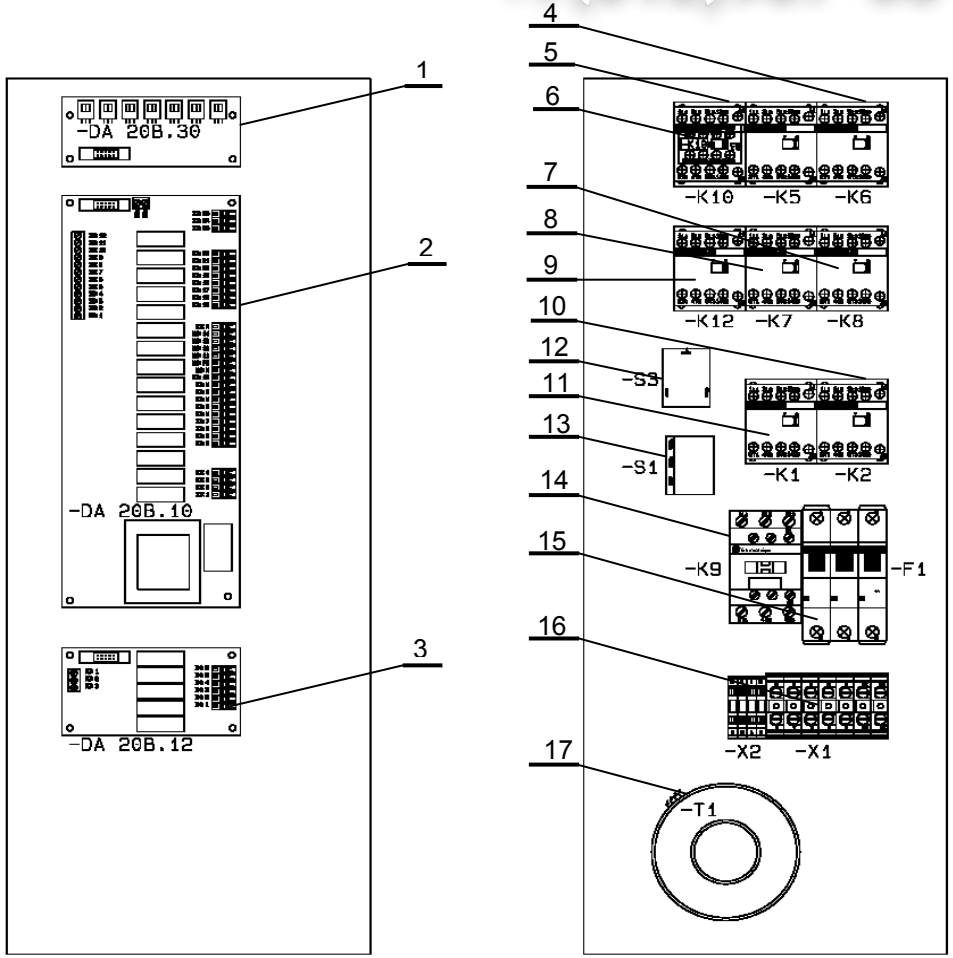

Poz	Kód	Název	TYP							
			PI	PB	SI	SB	CI	CB	CWI	CWB
1	EA14-0014	DESKA AD PŘEVODNÍKŮ								●
2	EA14-0042	ZDROJ BOJLER								●
2(*)	EA14-0042	ZDROJ BOJLER								●
3	EA14-0032	VÝSTUPY DA 20B.12								●
4	EA02-0002	STYKAČ REVERZACNÍ								●
5	EA02-0001	STYKAČ								●
6	EA02-0050	KONTAKT POMOCNÝ(LA1KN31)								●
7	EA02-0001	STYKAČ								●
8	EA02-0001	STYKAČ								●
9	EA02-0001	STYKAČ								●
10	EA02-0001	STYKAČ								●
11	EA02-0001	STYKAČ								●
12	EA04-0011	POJ.KAP.TEPELNÁ 140°C								●
13	EA04-0012	POJ.KAP.NEVRATNÁ 365°C								●
14	EA02-0003	STYKAČ (LC1D18P7)								●
15	EA03-0009	JISTIČ LSN 4C/3								●
16	EA07-0005	SVORKA RSA 16								●
17	EA13-0002	TRANSFORMÁTOR TOROIDNÍ								●

(*) od výrobního čísla: 59930602 (*) combi oven starting with production no. 59930602

Зип Общепит
vsezip.ru
+7(812)987-08-81

ELEKTRICKÁ INSTALACE - ELECTRICAL INSTALLATION DA 611 BC 2 W

Poz	Kód	Název	Name	Nazwa	Название	Poznámky - Note
1	EA14-0014	DESKA AD PŘEVODNÍKŮ	BOARD FOR CONNECT. OF SENSOR	PŁYTKA CZUJNIKÓW	ПЛАТА ДАТЧИКОВ	
2	EA14-0042	ZDROJ BOJLER	POVER SUPPLY BOARD BOILER	ZASILACZ BOJLER	ПЛАТА НАПРЯЖЕНИЯ БОЙЛЕР	
2(*)	EA14-0042	ZDROJ BOJLER	POVER SUPPLY BOARD BOILER	ZASILACZ BOJLER	ПЛАТА НАПРЯЖЕНИЯ БОЙЛЕР	
3	EA14-0032	VÝSTUPY DA 20B.12	ACTIVE CLEANING EL. BOARD	PŁYTKA STEROVANIA MYCIEM	ПЛАТА УПРАВЛЕНИЯ МОЙКИ	
4	EA02-0002	STYKAČ REVERZACNÍ	REVERSIBLE CONTAKTOR	STYCZNIK REWERSYJNY	КОНТАКТОР РЕВЕРСИВНЫЙ	
5	EA02-0001	STYKAČ	CONTACOTOR LC 1K0610 P72	STYCZNIK LC 1K0610 P72	КОНТАКТОР LC 1K0610 P72	
6	EA02-0050	KONTAKT POMOCNÝ(LA1KN31)	AUXILIARY CONTACT LA1K31	KONTAKT POMOCNICZY LA1K31	КОНТАКТ ВСПОМОГАТЕЛЬНЫЙ LA	
7	EA02-0001	STYKAČ	CONTACOTOR LC 1K0610 P72	STYCZNIK LC 1K0610 P72	КОНТАКТОР LC 1K0610 P72	
8	EA02-0001	STYKAČ	CONTACOTOR LC 1K0610 P72	STYCZNIK LC 1K0610 P72	КОНТАКТОР LC 1K0610 P72	
9	EA02-0001	STYKAČ	CONTACOTOR LC 1K0610 P72	STYCZNIK LC 1K0610 P72	КОНТАКТОР LC 1K0610 P72	
10	EA02-0001	STYKAČ	CONTACOTOR LC 1K0610 P72	STYCZNIK LC 1K0610 P72	КОНТАКТОР LC 1K0610 P72	
11	EA02-0001	STYKAČ	CONTACOTOR LC 1K0610 P72	STYCZNIK LC 1K0610 P72	КОНТАКТОР LC 1K0610 P72	
12	EA04-0011	POJ.KAP.TEPELNÁ 140°C	THERMAL FUSE BOILER 140 °C	BEZPIECZNIK TERMICZNY BOJLERA	ТЕПЛОТ.ПРЕДОХР.БОЙЛЕР 140 °C	
13	EA04-0012	POJ.KAP.NEVRATNÁ 365°C	THERM. FUSE FOR SPACE 360°C	BEZPIECZNIK TERMICZNY KOM	ТЕПЛОТ.ПРЕДОХР.КАМЕРА 360	
14	EA02-0003	STYKAČ (LC1D18P7)	CONTAKTOR	STYCZNIK LC1D18P7	КОНТАКТОР LC 1D18P7	
15	EA03-0009	JISTIČ LSN 4C/3	CIRCUIT BREAKER	WYŁĄCZNIK ZABEZPIECZAJĄCY LS	АВТОМАТ LSN 4C/3	
16	EA07-0005	SVORKA RSA 16	TERMINAL CONECTION RSA L-35	Listwa RSA 16	КЛЕММНАЯ ПЛАТА RSA 16	
17	EA13-0002	TRANSFORMÁTOR TOROIDNÍ	TOROIDAL TRANSFORMER 100 W	TRANSFORMATOR 100W	ТРАНСФОРМАТОР 100W	

Зип Общепит
vsezip.ru
+7(812)987-08-81

SESTAVA OVLÁDACÍHO PANELU / CONTROL PANEL SET DA 611

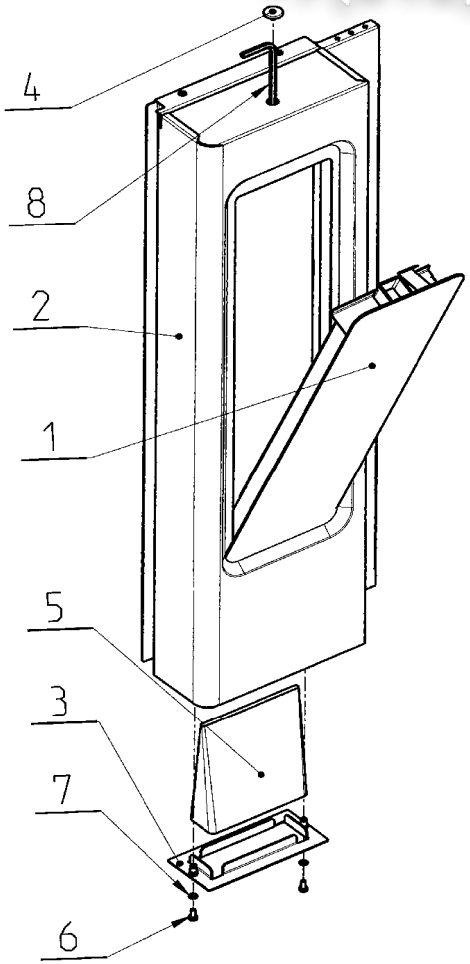

Poz	Kód	Název	TYP							
			PI	PB	SI	SB	CI	CB	CWI	CWB
1	AC10-0100	OVLÁDACÍ PANEL LCD					●		●	●
1b	AC10-0200	OVLÁDACÍ PANEL PRAKTIK	●		●					
1c	AC10-0400	OVL.PANEL LCD S VYPÍNAČ.					●		●	●
1d	AC10-0500	OVL.PANEL LED S VYPÍNAČEM	●		●					
2			●	●	●	●	●	●	●	●
3			●	●	●	●	●	●	●	●
4	ZA13-0512	GUZU ZÁSLEPKA6,10,20,102	●	●	●	●	●	●	●	●
5	ZA17-0001	FILTR VZDUCHOVÝ DA	●	●	●	●	●	●	●	●
6			●	●	●	●	●	●	●	●
7			●	●	●	●	●	●	●	●

Зип Общепит
vsezip.ru
+7(812)987-08-81

SESTAVA ODVLÁDACÍHO PANELU - CONTROL PANEL SET DA 611

Poz	Kód	Název	Name	Nazwa	Название	Poznámky - Note
1	AC10-0100	OVLÁDACÍ PANEL LCD	CONTROL PANEL COMFORT	Panel sterujący Comfort	ПАНЕЛЬ УПРАВЛЕНИЯ	
1b	AC10-0200	OVLÁDACÍ PANEL PRAKTIK	CONTROL PANEL PRAC., STAN.	Panel sterujący Pr., Stand.	ПАНЕЛЬ УПРАВЛЕНИЯ	
1c	AC10-0400	OVL.PANEL LCD S VYPÍNAČ.	CONT. PANEL COM. WITH SWITCH	Panel sterująct z wył. Comfort	ПАНЕЛЬ УПРАВЛЕНИЯ	
1d	AC10-0500	OVL.PANEL LED S VYPÍNAČEM	CONT. PANEL PR. ST. WITH SWITCH	Panel sterujący z wył. Pr.,Stand.	ПАНЕЛЬ УПРАВЛЕНИЯ	
2						
3						
4	ZA13-0512	GUZU ZÁSLEPKA6,10,20,102	PLUG	Zatyczka	ЗАГЛУШКА	
5	ZA17-0001	FILTR VZDUCHOVÝ DA	AIR FILTER	Filtr powietrza	ВОЗДУШНЫЙ ФИЛЬТР	
6						
7						

Зип Общепит
vsezip.ru
+7(812)987-08-81

SESTAVA ŘÍDÍCÍ ELEKTRONIKY COMFORT S VYPÍNAČEM - CONTROL PANEL SET LCD WITH ON-OFF SWITCH DA 611

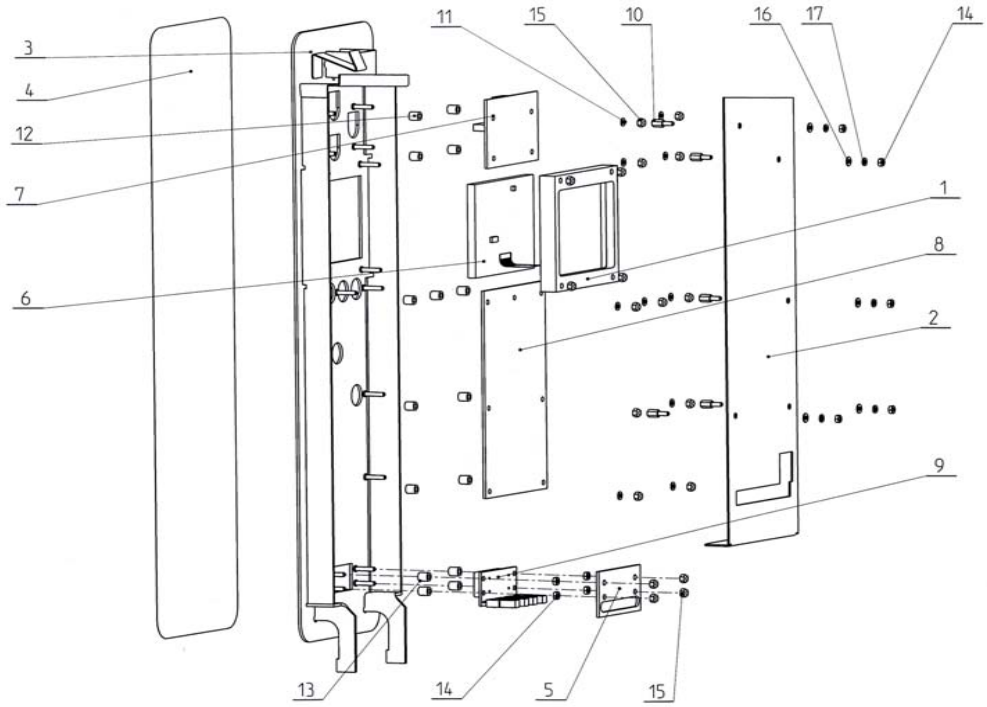

Poz	Kód	Název	TYP							
			PI	PB	SI	SB	CI	CB	CWI	CWB
	AC10-0400	OVL.PANEL LCD S VYPÍNAČ.					●	●	●	●
1							●	●	●	●
2							●	●	●	●
3							●	●	●	●
4	AX98-0030	FOLIE OVLÁDACÍ PANEL					●	●	●	●
5							●	●	●	●
6	EA14-0041	DISPLAY-LCD					●	●	●	●
7	EA14-0015	DESKA PŘEPÍNÁNÍ REŽIMU					●	●	●	●
8	EA14-0016	DESKA PANELU LCD					●	●	●	●
9	EA14-0033	DESKA SÍŤOVÉHO VYPÍNAČE					●	●	●	●
10							●	●	●	●
11							●	●	●	●
12							●	●	●	●
13							●	●	●	●
14							●	●	●	●
15							●	●	●	●
16							●	●	●	●
17							●	●	●	●

Зип Общепит
vsezip.ru
+7(812)987-08-81

SESTAVA ŘÍDÍCÍ ELEKTRONIKY COMFORT VYPÍNAČEM - CONTROL PANEL SET COMFORT WITH ON-OFF SWITCH DA 611

Poz	Kód	Název	Name	Nazwa	Название	Poznámky - Note
	AC10-0400	OVL.PANEL LCD S VYPÍNAČ.	CONT. PANEL COM. WITH SWITCH	Panel sterująct z wył. Comfort	ПАНЕЛЬ УПРАВЛЕНИЯ	
1						
2						
3						
4	AX98-0030	FOLIE OVLÁDACÍ PANEL	CONTROL BOARD FOIL	Folia panela sterowania	ПЛЁНКА ИЗ ПЛАСТМАСС	
5						
6	EA14-0041	DISPLAY-LCD	DISPLAY-LCD	DISPLAY-LCD	ДИСПЛЕЙ ЛЦД	
7	EA14-0015	DESKA PŘEPÍNÁNÍ REŽIMU	MODE BOARD	PŁYTKA PRZEŁĄCZNIKÓW REŻIMA	ПЛАТА ПЕРЕКЛЮЧАТЕЛЯ РЕЖИМА	
8	EA14-0016	DESKA PANELU LCD	LCD CONTROL BOARD	PŁYTKA PANELA LCD	ПЛАТА LCD	
9	EA14-0033	DESKA SÍŤOVÉHO VYPÍNAČE	POWER SWITCH BOARD	Panel wyłoncznika siećowego	ПАНЕЛЬ ВЫКЛЮЧАТЕЛЯ	
10						
11						
12						
13						
14						
15						
16						
17						

Зип Общепит
vsezip.ru
+7(812)987-08-81

SESTAVA ŘÍDÍCÍ ELEKTRONIKY COMFORT BEZ VYPÍNAČE - CONTROL PANEL SET LCD WITHOUT ON-OFF SWITCH

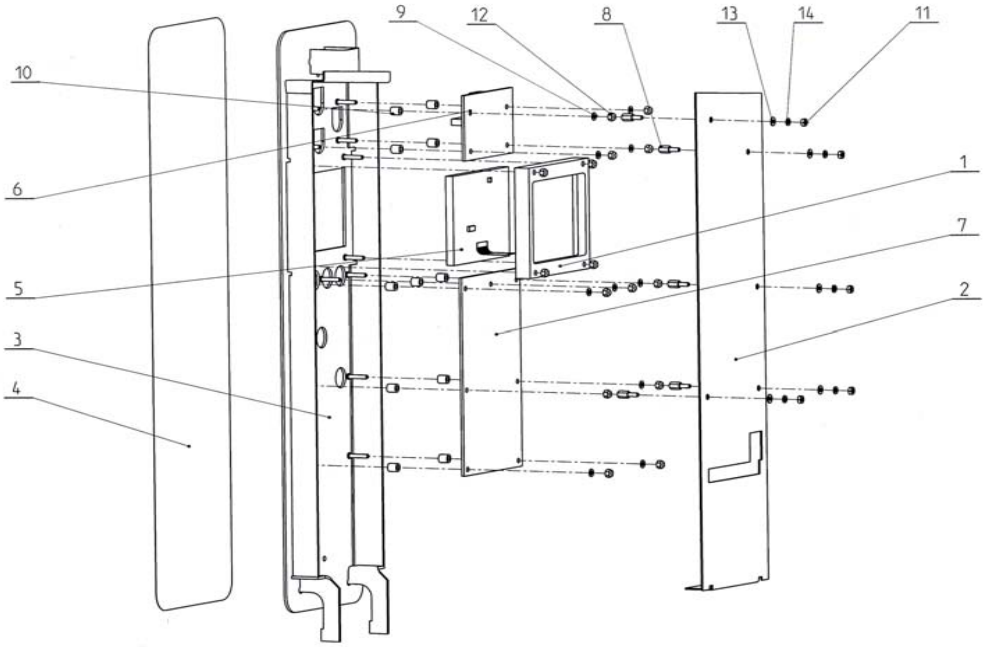

Poz	Kód	Název	TYP							
			PI	PB	SI	SB	CI	CB	CWI	CWB
	AC10-0100	OVLÁDACÍ PANEL LCD					●	●	●	●
1							●	●	●	●
2							●	●	●	●
3							●	●	●	●
4	AX98-0001	FOLIE OVLÁDACÍ PANEL					●	●	●	●
5	EA14-0041	DISPLAY-LCD					●	●	●	●
6	EA14-0015	DESKA PŘEPÍNÁNÍ REŽIMU					●	●	●	●
7	EA14-0016	DESKA PANELU LCD					●	●	●	●
8							●	●	●	●
9							●	●	●	●
10							●	●	●	●
11							●	●	●	●
12							●	●	●	●
13							●	●	●	●
14							●	●	●	●

Зип Общепит
vsezip.ru
+7(812)987-08-81

SESTAVA ŘÍDÍCÍ ELEKTRONIKY COMFORT BEZ VYPÍNAČE / CONTROL PANEL SET COMFORT WITHOUT ON-OFF SWITCH

Poz	Kód	Název	Name	Nazwa	Название	Poznámky - Note
	AC10-0100	OVLÁDACÍ PANEL LCD	CONTROL PANEL COMFORT	Panel sterujący Comfort	ПАНЕЛЬ УПРАВЛЕНИЯ	
1						
2						
3						
4	AX98-0001	FOLIE OVLÁDACÍ PANEL	CONTROL BOARD FOIL	Folia panela sterowania	ПЛЁНКА ИЗ ПЛАСТМАСС	
5	EA14-0041	DISPLAY-LCD	DISPLAY-LCD	DISPLAY-LCD	ДИСПЛЕЙ ЛЦД	
6	EA14-0015	DESKA PŘEPÍNÁNÍ REŽIMU	MODE BOARD	PŁYTKA PRZEŁĄCZNIKÓW REŻIMA	ПЛАТА ПЕРЕКЛЮЧАТЕЛЯ РЕЖИМА	
7	EA14-0016	DESKA PANELU LCD	LCD CONTROL BOARD	PŁYTKA PANELA LCD	ПЛАТА LCD	
8						
9						
10						
11						
12						
13						
14						

Зип Общепит
vsezip.ru
+7(812)987-08-81

SESTAVA ŘÍDÍCÍ ELEKTRONIKY PRAKTIK/STANDARDS VYPÍNAČEM - CONTROL PANEL SET LED WITH ON-OFF SWITCH DA 611

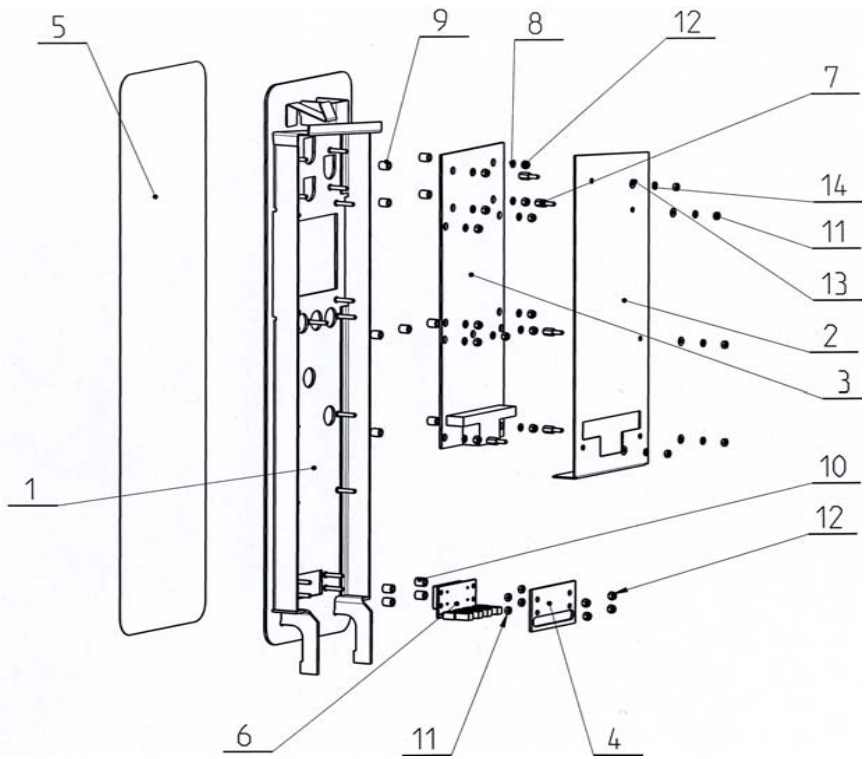

Poz	Kód	Název	TYP							
			PI	PB	SI	SB	CI	CB	CWI	CWB
	AC10-0500	OVL.PANEL LED S VYPÍNAČEM	•	•	•	•				
1			•	•	•	•				
2			•	•	•	•				
3	EA14-0025	DESKA PANELU LED PRAKTIK	•	•	•	•				
4			•	•	•	•				
5	AX98-0031	FOLIE OVLÁDACÍ PANEL	•	•	•	•				
6	EA14-0033	DESKA SÍŤOVÉHO VYPÍNAČE	•	•	•	•				
7			•	•	•	•				
8			•	•	•	•				
9			•	•	•	•				
10			•	•	•	•				
11			•	•	•	•				
12			•	•	•	•				
13			•	•	•	•				
14			•	•	•	•				

Зип Общепит
vsezip.ru
+7(812)987-08-81

SESTAVA ŘÍDÍCÍ ELEKTRONIKY PRAKTIK/STANDARD S VYPÍNAČEM - CONTROL PANEL SET PRAKTIK/STANDARD WITH ON-OFF SWITCH DA 611

Poz	Kód	Název	Name	Nazwa	Название	Poznámky - Note
	AC10-0500	OVL.PANEL LED S VYPÍNAČEM	CONT. PANEL PR. ST. WITH SWITCH	Panel sterujący z wył. Pr.,Stand.	ПАНЕЛЬ УПРАВЛЕНИЯ	
1						
2						
3	EA14-0025	DESKA PANELU LED PRAKTIK	LED CONTROL BOARD	PŁYTKA PANELA LED	ПЛАТА LED	
4						
5	AX98-0031	FOLIE OVLÁDACÍ PANEL	CONTROL BOARD FOIL	Folia panela sterowania	ПЛЁНКА ИЗ ПЛАСТМАСС	
6	EA14-0033	DESKA SÍŤOVÉHO VYPÍNAČE	POWER SWITCH BOARD	Panel wyłącznika siećowego	ПАНЕЛЬ ВЫКЛЮЧАТЕЛЯ	
7						
8						
9						
10						
11						
12						
13						
14						

Зип Общепит
vsezip.ru
+7(812)987-08-81

SESTAVA ŘÍDÍCÍ ELEKTRONIKY PRAKTIK/STANDARD BEZ VYPÍNAČE - CONTROL PANEL SET LED WITHOUT ON-OFF SWITCH

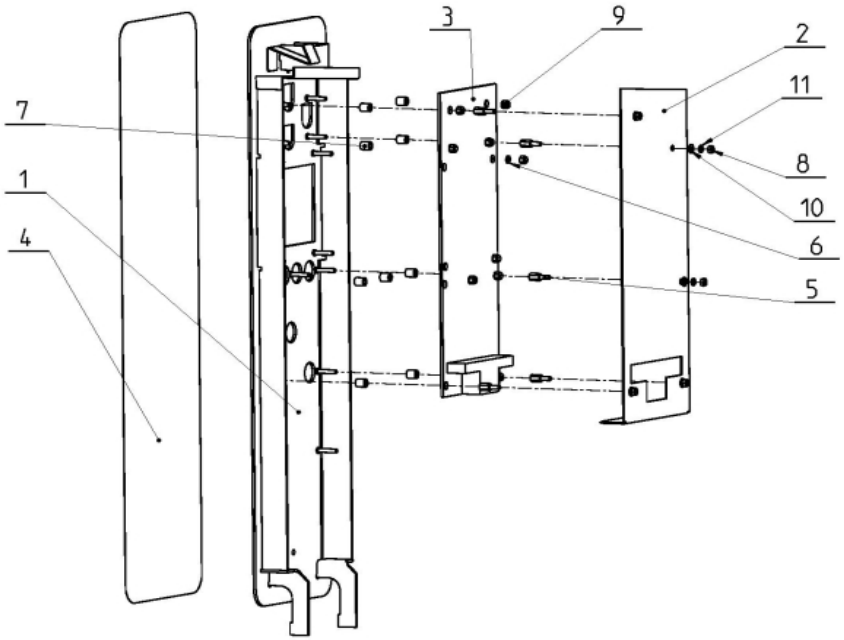

Poz	Kód	Název	TYP							
			PI	PB	SI	SB	CI	CB	CWI	CWB
	AC10-0200	OVLÁDACÍ PANEL PRAKTIK	●	●	●	●				
1			●	●	●	●				
2			●	●	●	●				
3	EA14-0025	DESKA PANELU LED PRAKTIK	●	●	●	●				
4	AX98-0001	FOLIE OVLÁDACÍ PANEL	●	●	●	●				
5			●	●	●	●				
6			●	●	●	●				
7			●	●	●	●				
8			●	●	●	●				
9			●	●	●	●				
10			●	●	●	●				
11			●	●	●	●				

Зип Общепит
vsezip.ru
+7(812)987-08-81

SESTAVA ŘÍDÍCÍ ELEKTRONIKY PRAKTIK/STANDARD BEZ VYPÍNAČE - CONTROL PANEL SET PRAKTI/STANDARD WITHOUT ON-OFF SWITCH

Poz	Kód	Název	Name	Nazwa	Название	Poznámky - Note
	AC10-0200	OVLÁDACÍ PANEL PRAKTIK	CONTROL PANEL PRAC., STAN.	Panel sterujący Pr., Stand.	ПАНЕЛЬ УПРАВЛЕНИЯ	
1						
2						
3	EA14-0025	DESKA PANELU LED PRAKTIK	LED CONTROL BOARD	PŁYTKA PANELA LED	ПЛАТА LED	
4	AX98-0001	FOLIE OVLÁDACÍ PANEL	CONTROL BOARD FOIL	Folia panela sterowania	ПЛЁНКА ИЗ ПЛАСТМАСС	
5						
6						
7						
8						
9						
10						
11						

Зип Общепит
zezip.ru
+7(812)987-08-81

ŽEBŘÍKY - RACKS DA 611

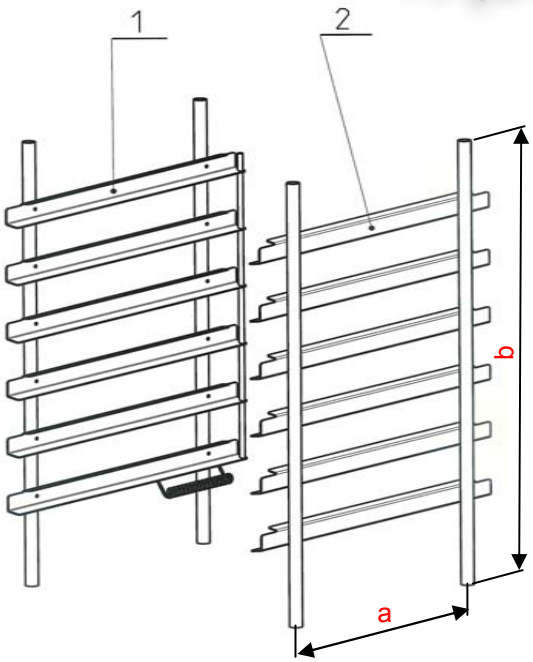

a = 262 mm
b = 497 mm
AC18-0100 Žebřík levý 6
AC19-0100 Žebřík pravý 6

a = 248 mm
b = 502 mm
AC18-0600 Žebřík levý 6
AC19-0600 Žebřík pravý 6

Poz	Kód	Název	TYP							
			PI	PB	SI	SB	CI	CB	CWI	CWB
1	AC18-0100	ŽEBŘÍK LEVÝ 6	●	●	●	●	●	●	●	●
2	AC19-0100	ŽEBŘÍK PRAVÝ 6	●	●	●	●	●	●	●	●
1a	AC18-0600	ŽEBŘÍK LEVÝ 6	●	●	●	●	●	●	●	●
2a	AC19-0600	ŽEBŘÍK PRAVÝ 6	●	●	●	●	●	●	●	●

Зип Общепит

ŽEBŘÍKY - RACKS

vsezip.ru

DA 611

+7(812)987-08-81

Poz	Kód	Název	Name	Nazwa	Название	Poznámky - Note
1	AC18-0100	ŽEBŘÍK LEVÝ 6	RACK 611 LEFT	PROWADNICA LEWA DA 6	RACK 611 LEFT	
2	AC19-0100	ŽEBŘÍK PRAVÝ 6	RACK 611 RIGHT	PROWADNICA PRAWA DA 6	RACK 611 RIGHT	
1a	AC18-0600	ŽEBŘÍK LEVÝ 6	RACK 611 LEFT	PROWADNICA LEWA DA 6	RACK 611 LEFT	
2a	AC19-0600	ŽEBŘÍK PRAVÝ 6	RACK 611 RIGHT	PROWADNICA PRAWA DA 6	RACK 611 RIGHT	

Зип Общепит
vsezip.ru
+7(812)987-08-81

SYSTÉM AUTOMATICKÉHO MYTÍ - AUTOMATIC CLEANING SYSTEM DA 611

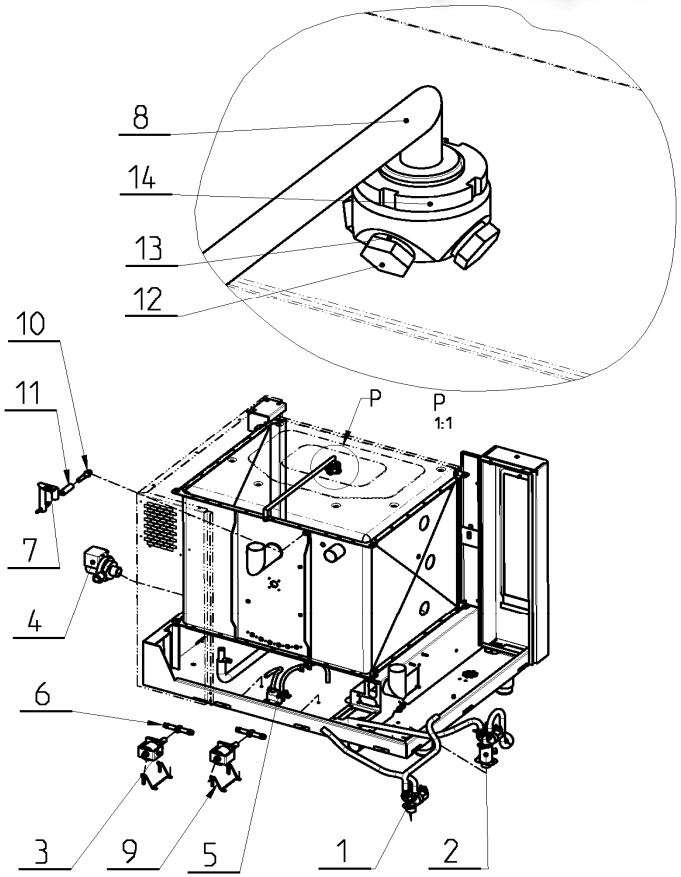

Poz	Kód	Název	TYP							
			PI	PB	SI	SB	CI	CB	CWI	CWB
1	EA12-0050	VENTIL MAGN. DVOJITÝ							●	
1a	EA12-0056	VENTIL MAGN.TROJITÝ								●
2										
3	EA12-0002	ČERPADLO ULKA MODEL E							●	●
4	EA12-0001	ČERPADLO PLASET							●	●
5										
6										
7										
8										
9										
10										
11										
12	ZA23-0002	TRYSKA 1/8" PZ 16120QZ13							●	●
13	ZA13-0013	TĚSNĚNÍ - 10x14x1 mm							●	●
14										

Зип Общепит
vsezip.ru
+7(812)987-08-81

SYSTÉM AUTOMATICKÉHO MYTÍ - AUTOMATIC CLEANING SYSTEM

DA 611

Poz	Kód	Název	Name	Nazwa	Название	Poznámky - Note
1	EA12-0050	VENTIL MAGN. DVOJITÝ	DOUBLE SOLENOID VALVE	ELEKTROZAWÓR PODWÓJNY	СОЛЕНОИДНЫЙ КЛАПАН ПРОСТОЙ	
2	EA12-0056	VENTIL MAGN.TROJITÝ	TRIPLE SOLENOID VALVE	ELEKTROZAWÓR POTRÓJNY	СОЛЕНОИДНЫЙ КЛАПАН ТРОЙНОЙ	
3	EA12-0002	ČERPADLO ULKA MODEL E	PUMP ULKA	Pompa ULKA	НАСОС УЛЬКА	
4	EA12-0001	ČERPADLO PLASET	PUMP	POMPKA	НАСОС	
	ZA23-0002	TRYSKA 1/8" PZ 16120QZ13	NOZZLE 1/8" PZ 16120QZ13	Dysza 1/8" PZ 16120QZ13	СОПЛО 1/8" PZ 16120QZ13	
	ZA13-0013	TĚSNĚNÍ - 10x14x1 mm	SEAL 10x14x1 mm	Uszczelka 10x14x1 mm	УПЛОТНИТЕЛЬ 10x14x1 mm	