Зип Общепит
vsezip.ru
+7 (812) 987-08-81

HOBART

AMX / AUX

From / ab / à partir de SERIAL NO. 86315500

Spare Parts
Pièces Détachées
Ersatzteile

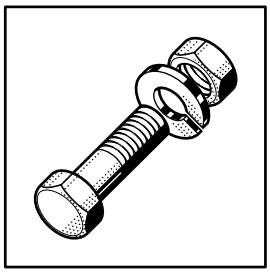

VERSION 23.01.2004

Зип Общепит
vsezip.ru
+7(812)987-08-81

Electrical components listed in this catalogue are rated for the following supply voltages:

Die in diesem Katalog aufgeführten Elektroteile beziehen Sich auf folgende Anschlußspannungen:

Les composants électriques énumérés dans ce catalogue sont prévus pour les tensions suivantes:

De in deze catalogus afgebeelde elektrische componenten zijn geschikt voor de volgende aansluitspanningen:

400V / 50Hz / 3 / PE / N

For other voltages, refer to the wiring diagram shipped with the machine.

Bei nicht aufgeführten Anschlußspannungen bitte den, der Maschine beigelegten, Schaltplan beachten.

Pour d'autres tensions, se référer au schéma électrique envoyé avec la machine.

Voor eventueel andere aansluitspanningen, raadpleeg het elektrische schema welke zich bij de machine bevind.

Зип Общепит
vsezip.ru
+7(812)987-08-81

Contents

Hood 4
Handle 6
Tank and support 8
Filters and tankheating 12
Booster and rinse pump 14
Booster (steam & hot water) 18
Wash pump 22
Wash and rinse system 26
Fill, anti-siphon-device and drain 30
Heat recovery 34
Dispensers 36
Front base panel & electrical connection 40
Control panel and electrical parts 44

Inhalt

Haube 4
Bügel 6
Tank und Untergestell 8
Siebe und Tankheizung 12
Erhitzer und Klarspülpumpe 14
Erhitzer (Dampf & Heißwasser) 18
Waschpumpe 22
Wasch- und Klarspülsystem 26
Füllung, Rücksaugverhinderer und Ablauf 30
Wärmetauscher 34
Dosiergeräte 36
Untere Frontverkleidung & Anschlußklemmen 40
Schalterblende und Elektroteile 44

Sommaire

Capot 4
Poignée 6
Bac et socle 8
Filtres et chauffage du bac 12
Chaudière et pompe de rinçage 14
Chaudière (vapeur & eau chaude) 18
Pompe de lavage 22
Système de lavage et de rinçage 26
Remplissage, brise-vide et vidange 30
Récuperation d'énergie 34
Dosseurs 36
Panneau frontal inférieur & raccordement électrique 40
Panneau de commande et pièces électriques 44

Зип Общепит
vsezip.ru
+7(812)987-08-81

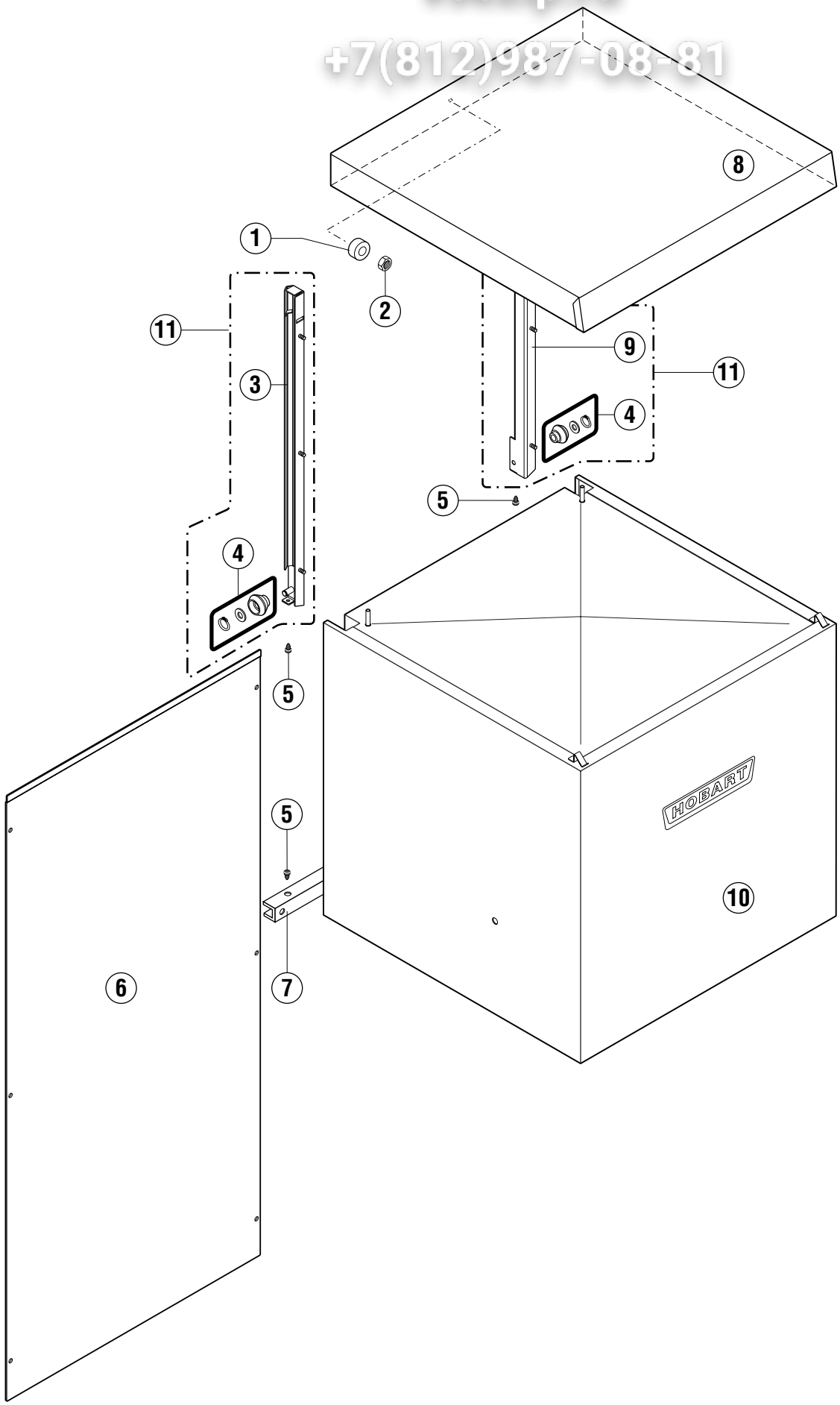

Зип Общепит
vsezip.ru
+7(812)987-08-81

key no. Pos.-Nr. réf.	part no. Teile-Nr. no. pièce	part name Teile-Benennung nom de la pièce	model Modell modèle
1	166 964	**Magnet** **Magnet** **Aimant**	
2	602 507	**Nut** M4 DIN985 **Mutter** M4 DIN985 **Ecrou** M4 DIN985	
3	898 013-1	**Rail** **Schiene** **Rail**	
4	898 080-1	**Kit 4x Circlips for shafts** FST10 DIN471, **4x Washer** ø10,5 DIN433, **4x Roll** **Kit 4x Sicherungsring** FST10 DIN471, **4x Scheibe** ø10,5 DIN433, **4x Deltarolle** **Kit 4x Circlips extérieur** FST10 DIN471, **4x Rondelle** ø10,5 DIN433, **4x Rouleau**	
5	228 828	**Stopper** **Puffer** **Bouchon**	
6	898 041-1	**Back side cover** **Rückseitenverkleidung** **Panneau arrière**	
7	324 435	**Support** **Anschlag** **Butée**	
8	898 043-1	**Top cover** **Haubendeckel** **Panneau supérieur**	
9	898 009-1	**Rail** **Schiene** **Rail**	
10	898 037-1	**Hood cpl.** without insulation **Haube kpl.** ohne Isolation **Capot cpl.** sans isolation	
	898 029-1	**Hood cpl.** with insulation **Haube kpl.** mit Isolation **Capot cpl.** avec isolation	
11	898 275-1	**Service kit (Rail)** **Service kit (Schiene)** **Service kit (Rail)**	

Зип Общепит
vsezip.ru
+7(812)987-08-81

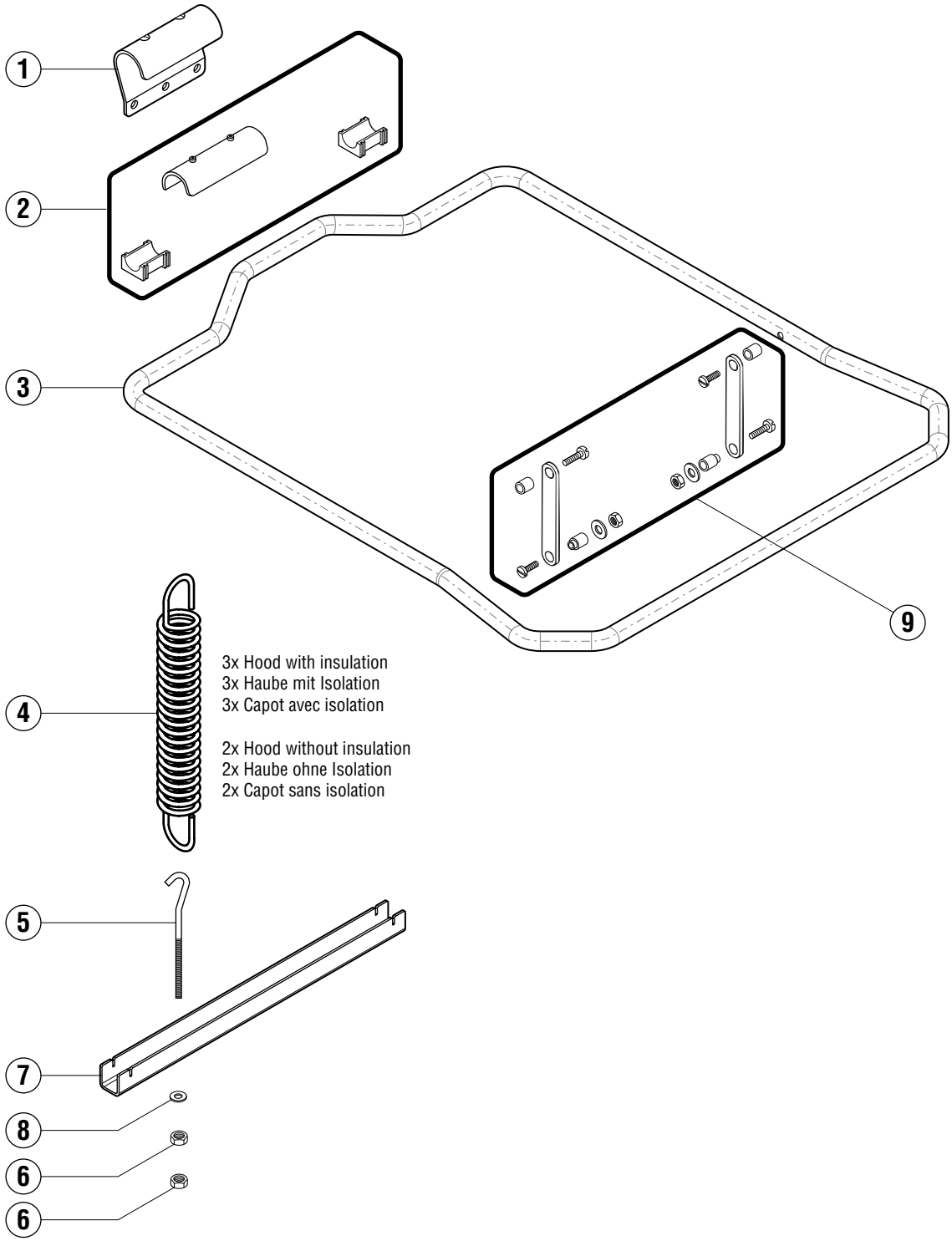

Зип Общепит
vsezip.ru
+7(812)987-08-81

key no. Pos.-Nr. réf.	part no. Teile-Nr. no. pièce	part name Teile-Benennung nom de la pièce	model Modell modèle
1	898 027-1	Bracket Federaufhängung Accrochage des ressorts	
2	898 081-1	Kit 1x Bearing, 2x Bearing Kit 1x Federlagerung, 2x Kunststofflager Kit 1x Coussinet, 2x Palier	
3	898 019-1	Door lift handle Rohrbügel Poignée	
4	898 028-1	Spring Zugfeder Ressort	
5	898 051-1	Hook Federhaken Crochet	
6	602 492	Nut M8 DIN934 Mutter M8 DIN934 Ecrou M8 DIN934	
7	898 026-1	Mounting bracket Federhalterung Equerre de fixation	
8	602 287	Washer ø8,4 DIN125 Scheibe ø8,4 DIN125 Rondelle ø8,4 DIN125	
9	898 082-1	Kit Door link, Spacer, Spacer, Mushroom head screw, Nut, Washer Kit Lasche, Distanzhülse, Büchse, Becherschraube, Mutter, Scheibe Kit Bielle porte, Douille d'écartement, Entretoise, Vis, Ecrou, Rondelle	

Зип Общепит
vsezip.ru
+7(812)987-08-81

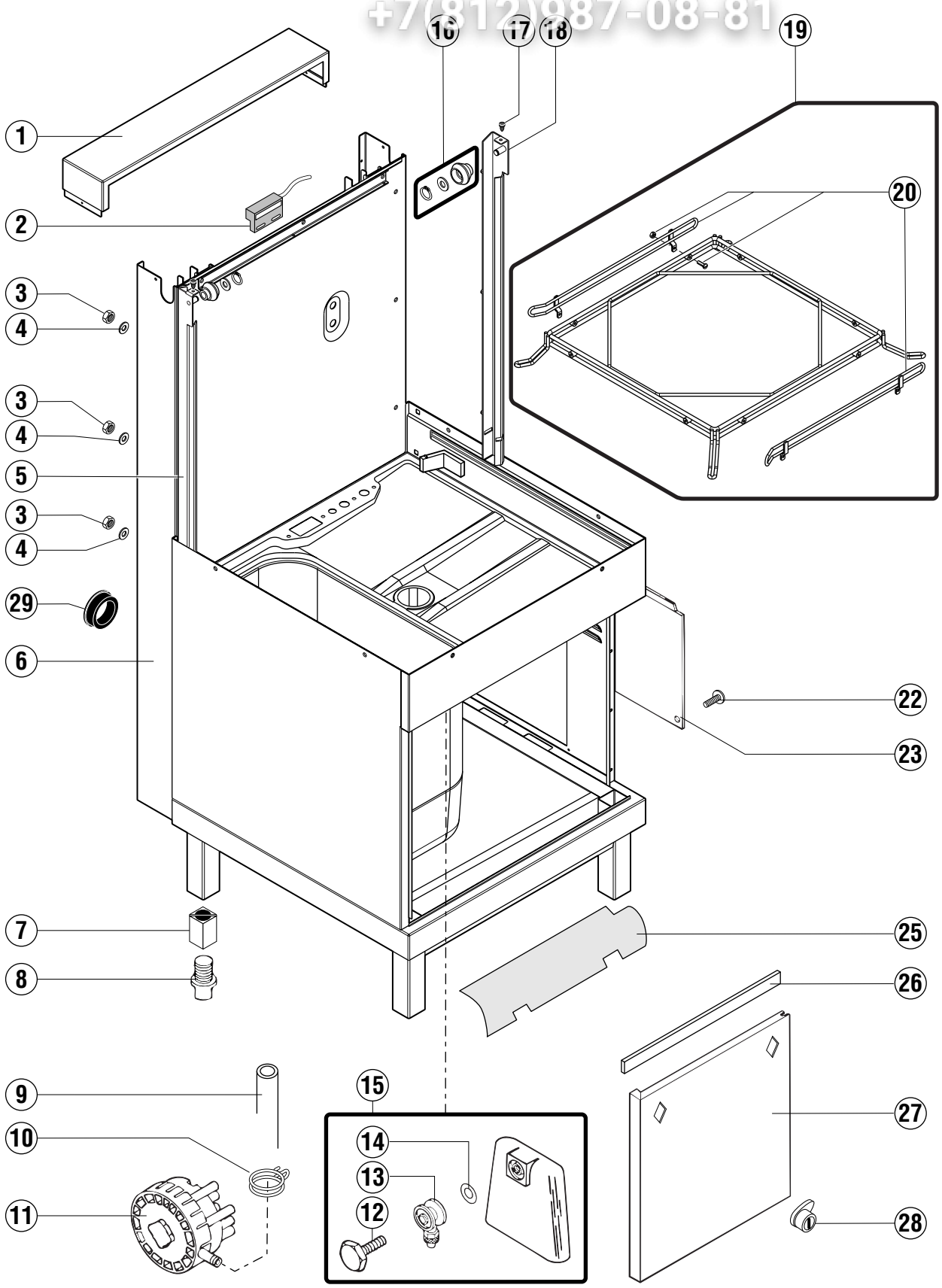

Завп Общепит
vsezip.ru
+7(812)987-08-81

key no. Pos.-Nr. réf.	part no. Teile-Nr. no. pièce	part name Teile-Benennung nom de la pièce	model Modell modèle
1	898 040-1	Back side cover Rückseitenabdeckung Couvercle du panneau arrière	
2	775 491-1	Reed switch Magnetschalter Contact magnétique	
3	602 502	Nut M6 DIN985 Mutter M6 DIN985 Ecrou M6 DIN985	
4	602 286	Washer ø6,4 DIN125 Scheibe ø6,4 DIN125 Rondelle ø6,4 DIN125	
5	898 009-2	Rail Schiene Rail	
6	898 039-1	Tank and frame Tank mit Rückwand Bac et chassis	AMX AUX
	898 039-2	Tank and frame Tank mit Rückwand Bac et chassis	AMX-R AUX-R
7	375 122	Threaded insert Gewindeeinsatz Insert fileté	
8	166 066-1	Adjustable foot Verstellfuß Pied réglable	
9	324 402-3	Hose Schlauch Tuyau	
10	324 510-81	Clamp Schlauchklemme Collier de serrage	
11	378 760-3	Pressure switch see wiring diagramme Druckschalter siehe Schaltplan Pressostat voir schéma électrique	AMX AUX
	378 758-4	Pressure switch see wiring diagramme Druckschalter siehe Schaltplan Pressostat voir schéma électrique	AMX-E AUX-E
12	139 321-180	Screw Düsenschraube Vis	
13	139 321-202	End piece Verbindungsstück Raccord	
14	139 321-178	Gasket 10,8 x 2,6mm Dichtung 10,8 x 2,6mm Joint 10,8 x 2,6mm	
15	324 858	Air trap assy. Luftkammer komplett Cloche cpl.	

Зип Общепит
vsezip.ru
+7(812)987-08-81

key no. Pos.-Nr. réf.	part no. Teile-Nr. no. pièce	part name Teile-Benennung nom de la pièce	model Modell modèle
16	898 080-1	**Kit 4x Circlips for shafts** FST10 DIN471, **4x Washer** ø10,5 DIN433, **4x Roll** **Kit 4x Sicherungsring** FST10 DIN471, **4x Scheibe** ø10,5 DIN433, **4x Deltarolle** **Kit 4x Circlips extérieur** FST10 DIN471, **4x Rondelle** ø10,5 DIN433, **4x Rouleau**	
17	228 828	**Stopper** **Puffer** **Bouchon**	
18	898 013-2	**Rail** **Schiene** **Rail**	
19	898 070-1	**Rail cpl.** **Laufschiene kpl.** **Rail cpl.**	
20	898 083-1	**Kit 2x Rack guide,** **4x Screw** M4x20 DIN84, **Nut** M4 DIN985 **Kit 2x Führung,** **4x Schraube** M4x20 DIN84, **Mutter** M4 DIN985 **Kit 2x Guide du casier ,** **4x Vis** M4x20 DIN84, **Ecrou** M4 DIN985	
22	103 099	**Screw** 4,8 x 16 **Schraube** 4,8 x 16 **Vis** 4,8 x 16	
23	324 817	**Cover** electrical heated **Deckel** elektrisch beheizt **Panneau** chauffage électrique	
	324 997	**Cover** steam or hot water heated **Deckel** Dampf- oder Heißwasserbeheizt **Panneau** chauffage à vapeur ou d'eau chaude	
25	324 985	**Cover** **Spritzschutz** **Protection d'éclaboussage**	
26	168 834-5	**Sealing tape** **Dichtband** **Joint**	
27	774 347	**Front panel** **Frontverkleidung** **Panneau frontal**	
28	324 866-1	**Lock** **Drehriegel** **Fermeture**	
29	886 756-2	**Cable duct** **Kabeldurchführung** **Passe fil**	

Зип Общепит
vsezip.ru
+7(812)987-08-81

Зип Общепит
vsezip.ru
+7(812)987-08-81

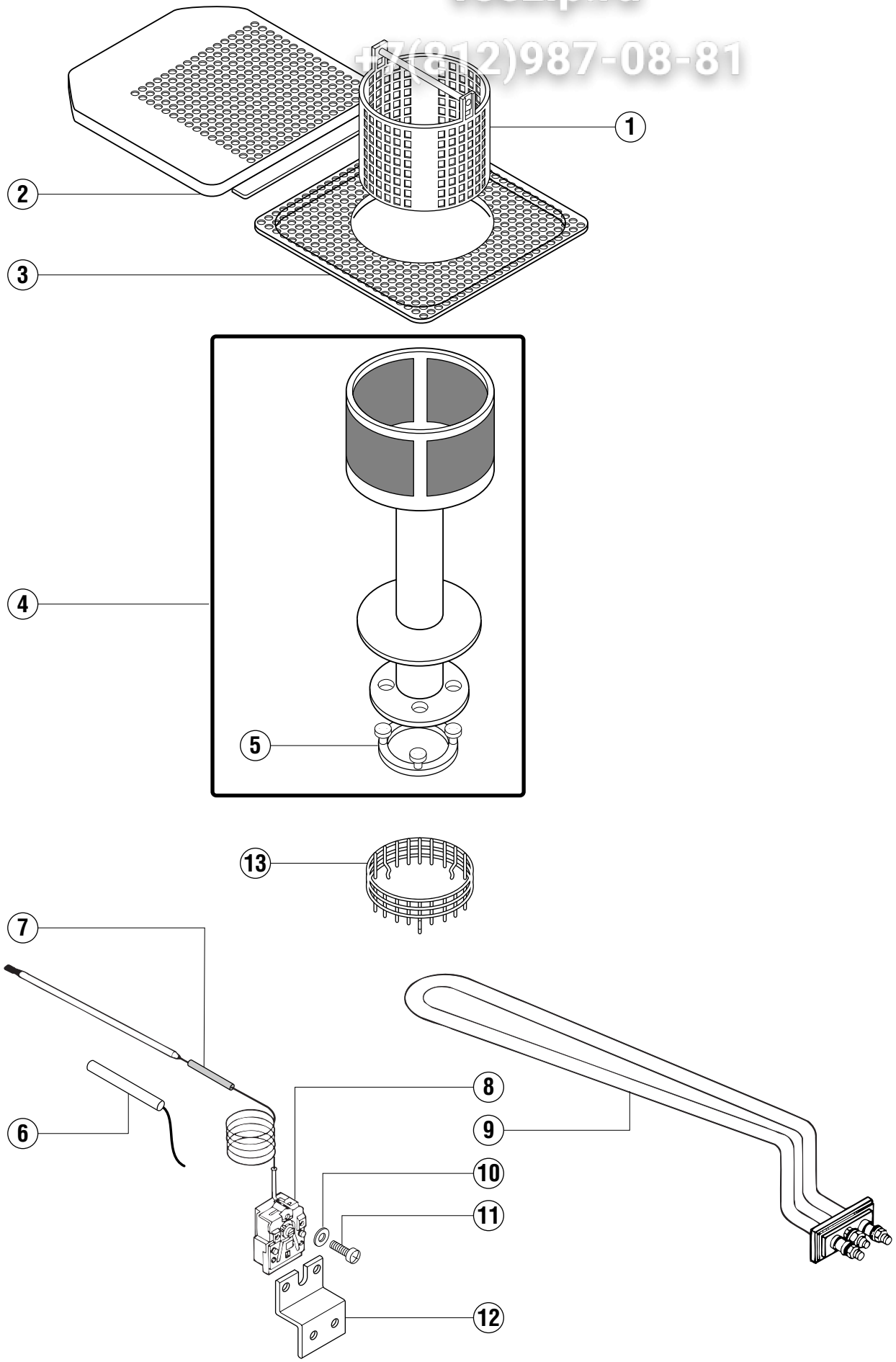

ЗиП Общепит
vsezip.ru
+7(812)987-08-81

key no. Pos.-Nr. réf.	part no. Teile-Nr. no. pièce	part name Teile-Benennung nom de la pièce				model Modell modèle
1	324 768	Strainer basket Siebeinsatz Panier filtre				
2	324 661	Tank strainer Tanksieb Filtre				
3	324 664	Tank strainer Tanksieb Filtre				
4	323 534-1	Tank filter assy. Tankfilter komplett Ens. du filtre fin				
5	324 231	Flipper Ventil Clapet				
6	378 584	Temperature sensor Temperaturfühler Bulbe				AMX-E AUX-E
7	169 056-4	Protection Hose Glasseidenschlauch Tuyau de protection				AMX AUX
8	226 505-3	Thermostat Thermostat Thermostat	70°C = 158°F 70°C = 158°F 70°C = 158°F	see wiring diagramme siehe Schaltplan voir schéma électrique		AMX AUX
	226 505	Thermostat Thermostat Thermostat	adjusting screw Einstellschraube vis de réglage			AMX AUX
9		Heating element Heizelement Thermoplongeur	see wiring diagramme siehe Schaltplan voir schéma électrique			
10	602 308	Spring lock washer Federring Rondelles grower	B4 DIN127 B4 DIN127 B4 DIN127			
11	602 687	Screw Schraube Vis	M4x6 DIN7985 M4x6 DIN7985 M4x6 DIN7985			
12	324 792	Mounting bracket Haltewinkel Equerre de fixation				AMX AUX
13	775 405-1	Pump intake filter Tanksieb Filtre			France + UK only nur UK + Frankreich seulement UK + France	

Эмп Общепит
vsezip.ru
+7(812)987-08-81

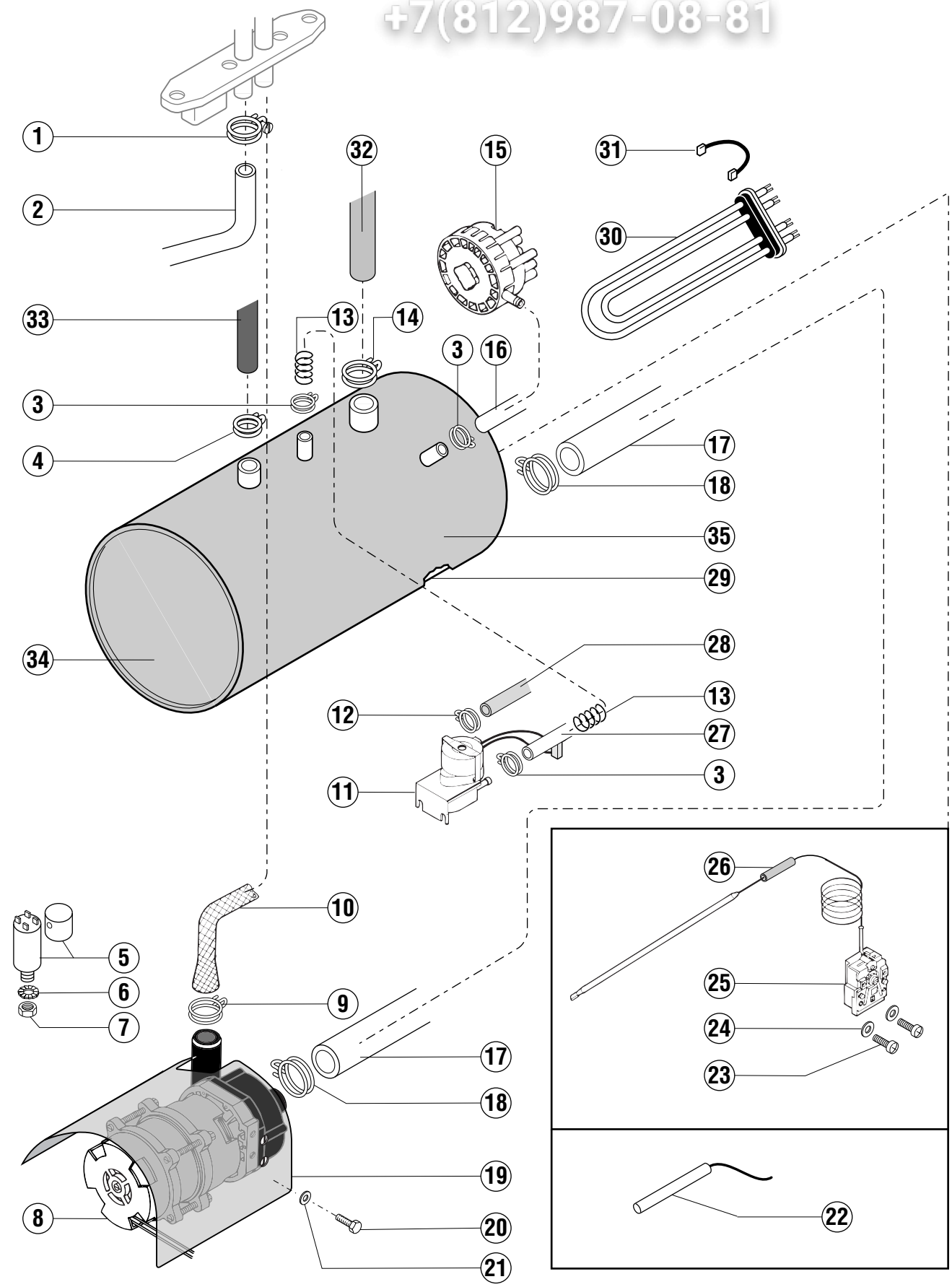

Зип.Общепит
vsezip.ru
+7(812)987-08-81

key no. Pos.-Nr. réf.	part no. Teile-Nr. no. pièce	part name Teile-Benennung nom de la pièce		model Modell modèle
1	323 945-21	Clamp Schlauchklemme Collier de serrage		
2	324 077-22	Hose Schlauch Tuyau		
3	324 510-81	Clamp Schlauchklemme Collier de serrage		
4	323 945-16	Clamp Schlauchklemme Collier de serrage		
5	226 568-9	Capacitor Kondensator Condensateur	5µF 5µF 5µF	
6	602 305	Spring lock washer Federring Rondelles grower	B8 DIN127 B8 DIN127 B8 DIN127	
7	602 492	Nut Mutter Ecrou	M8 DIN934 M8 DIN934 M8 DIN934	
8		Rinse Pump Klarspülpumpe Pompe de rinçage	see wiring diagramme siehe Schaltplan voir schéma électrique	
9	324 510-313	Clamp Schlauchklemme Collier de serrage		
10	324 772-1	Hose Schlauch Tuyau		
11	323 772-2	Rinse aid Dispenser Schlauchpumpe Pompe péristaltique	see wiring diagramme siehe Schaltplan voir schéma électrique	
12	324 510-91	Clamp Schlauchklemme Collier de serrage		
13	324 381	Hose spring Schlauchfeder Ressort de tuyau		
14	324 510-192	Clamp Schlauchklemme Collier de serrage		
15	231 981-6	Pressure switch Druckschalter Pressostat	see wiring diagramme siehe Schaltplan voir schéma électrique	AMX AUX
	378 758-6	Pressure switch Druckschalter Pressostat	see wiring diagramme siehe Schaltplan voir schéma électrique	AMX-E AUX-E
16	324 081-2	Hose Schlauch Tuyau		

Завод Общепит
vsezip.ru
+7(812)987-08-81

key no. Pos.-Nr. réf.	part no. Teile-Nr. no. pièce	part name Teile-Benennung nom de la pièce			model Modell modèle
17	324 770-1	Hose Schlauch Tuyau			
18	324 510-341	Clamp Schlauchklemme Collier de serrage			
19	867 014-1	Cover Abdeckung Panneau			
20	602 571	Screw Schraube Vis	M6x20 M6x20 M6x20		
21	602 286	Washer Scheibe Rondelle	B6,4 B6,4 B6,4		
22	378 584	Temperature sensor Temperaturfühler Bulbe			AMX-E AUX-E
23	602 687	Screw Schraube Vis	M4x6 DIN7985 M4x6 DIN7985 M4x6 DIN7985		
24	602 308	Spring lock washer Federring Rondelles grower	B4 DIN127 B4 DIN127 B4 DIN127		
25	226 505-4	Thermostat Thermostat Thermostat	85°C = 185°F 85°C = 185°F 85°C = 185°F	see wiring diagramme siehe Schaltplan voir schéma électrique	AMX AUX
	226 505	Thermostat Thermostat Thermostat	adjusting screw Einstellschraube vis de réglage		AMX AUX
26	169 056-4	Protection Hose Glasseidenschlauch Tuyau de protection			AMX AUX
27	324 081-1	Hose Schlauch Tuyau			
28	297 894-1	Hose Schlauch Tuyau	2,0m 2,0m 2,0m		
	297 894-4	Hose Schlauch Tuyau	3,5m 3,5m 3,5m		
29	886 762-1	Booster Erhitzer Chaudière			
30		Heating element Heizelement Thermoplongeur	see wiring diagramme siehe Schaltplan voir schéma électrique		
31	227 073-29	Wire Drahtbrücke Pont			

Зип.Общепит
vsezip.ru
+7(812)987-08-81

key no. Pos.-Nr. réf.	part no. Teile-Nr. no. pièce	part name Teile-Benennung nom de la pièce	model Modell modèle
32	324 269-9	Hose Schlauch Tuyau	
33	775 559-4	Hose Schlauch Tuyau	
34	324 813	Insulation Isolation Isolation	
35	324 812	Insulation Isolation Isolation	

Опт Общепит
vsezip.ru
+7(812)987-08-81

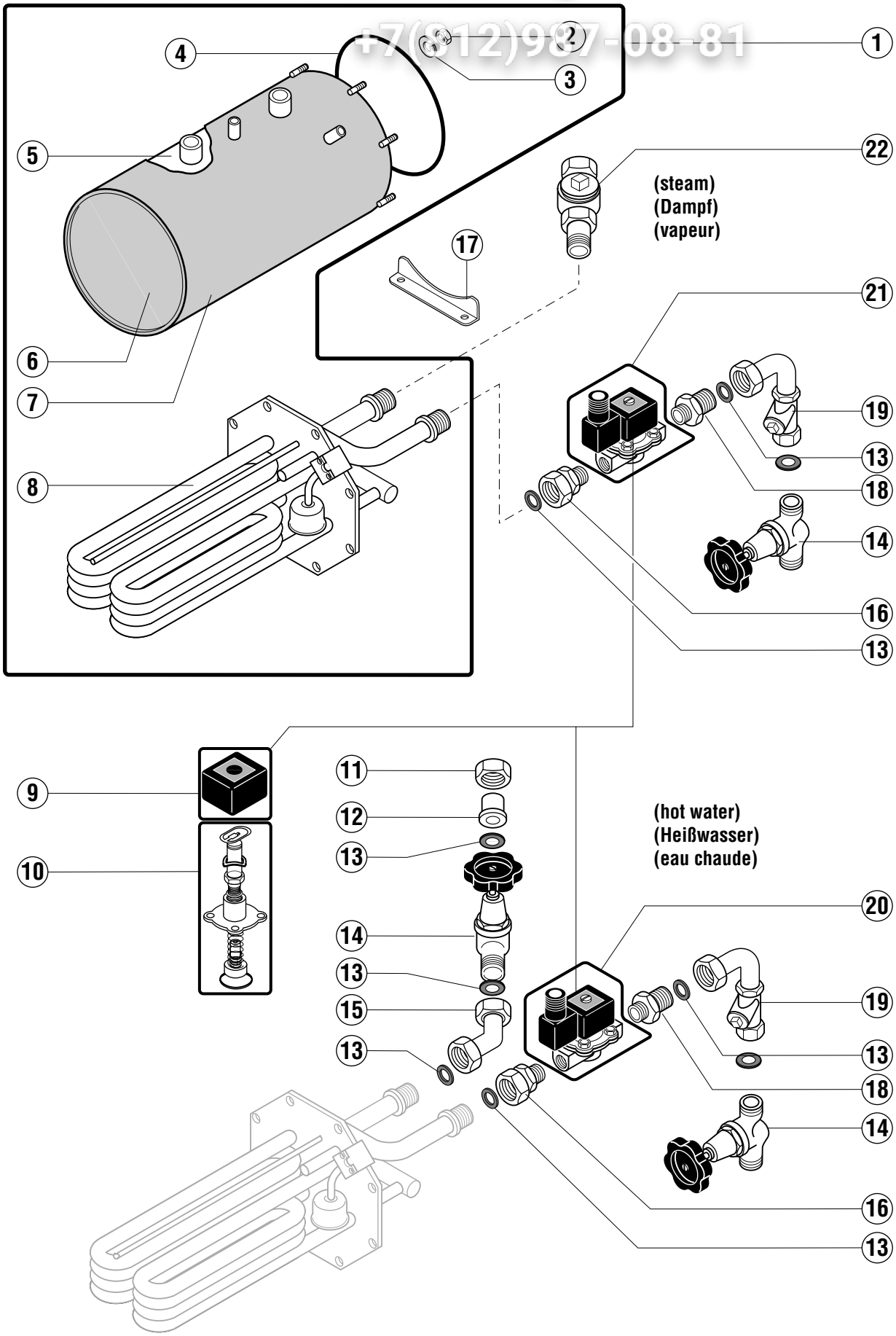

Зип Общепит
vsezip.ru
+7(812)987-08-81

key no. Pos.-Nr. réf.	part no. Teile-Nr. no. pièce	part name Teile-Benennung nom de la pièce			model Modell modèle
1	897 911-1	Booster complete Erhitzer komplett Chaudière cpl			
2	602 491	Nut Mutter Ecrou	M6 DIN934 M6 DIN934 M6 DIN934		
3	602 307	Spring lock washer Federring Rondelles élastiques	B6 DIN127 B6 DIN127 B6 DIN127		
4	276 903-33	O-ring O-Ring Joint torique			
5	886 763-1	Booster Erhitzer Chaudière			
6	324 813	Insulation Isolation Isolation			
7	324 812	Insulation Isolation Isolation			
8	323 606	Booster insert Erhitzer Innenteil Chaudière			
9	774 624-12	Solenoid coil Ersatzspule Bobine		230V 50-60Hz 230V 50-60Hz 230V 50-60Hz	
10	869 493-11	Service kit Ersatzteilkit Kit de service			
11	168 610-1	Nut Mutter Ecrou	1 1/8" 1 1/8" 1 1/8"		
12	229 658	Union insert Einlegeteil Pièce folle			
13	302 574-1	Gasket Dichtung Joint	35 x 22mm 35 x 22mm 35 x 22mm		
14	165 828-2	Stop valve Absperrventil Vanne d'arrêt			
15	774 125-1	Union Anschlußstück Raccord			
16	229 656	Union Anschlußstück Raccord			
17	323 615	Bracket Halterung Support			

Опт Общепит
vsezip.ru
+7(812)987-08-81

key no. Pos.-Nr. réf.	part no. Teile-Nr. no. pièce	part name Teile-Benennung nom de la pièce				model Modell modèle
18	229 659	Union Anschlußstück Raccord				
19	229 664	Line strainer complete Schmutzfängerleitung komplett Filtre d'impureté				
20	774 625-1	Solenoid valve Magnetventil Electrovanne	max.200°C max.200°C max.200°C	230V 50-60Hz 230V 50-60Hz 230V 50-60Hz	see wiring diagramme siehe Schaltplan voir schéma électrique	
21	296 588-1	Solenoid valve Magnetventil Electrovanne	0,3 - 3,5bar 0,3 - 3,5bar 0,3 - 3,5bar	230V 50-60Hz 230V 50-60Hz 230V 50-60Hz	see wiring diagramme siehe Schaltplan voir schéma électrique	
	774 625-1	Solenoid valve Magnetventil Electrovanne	3,51 - 10bar 3,51 - 10bar 3,51 - 10bar	230V 50-60Hz 230V 50-60Hz 230V 50-60Hz	see wiring diagramme siehe Schaltplan voir schéma électrique	
22	168 704	Steam trap Kondensatabscheider Purgeur		0,1 - 3,5bar 0,1 - 3,5bar 0,1 - 3,5bar		
	303 354	Steam trap Kondensatabscheider Purgeur		3,51 - 10bar 3,51 - 10bar 3,51 - 10bar		

Зип Общепит
vsezip.ru
+7(812)987-08-81

Зип Общепит
vsezip.ru
+7(812)987-08-81

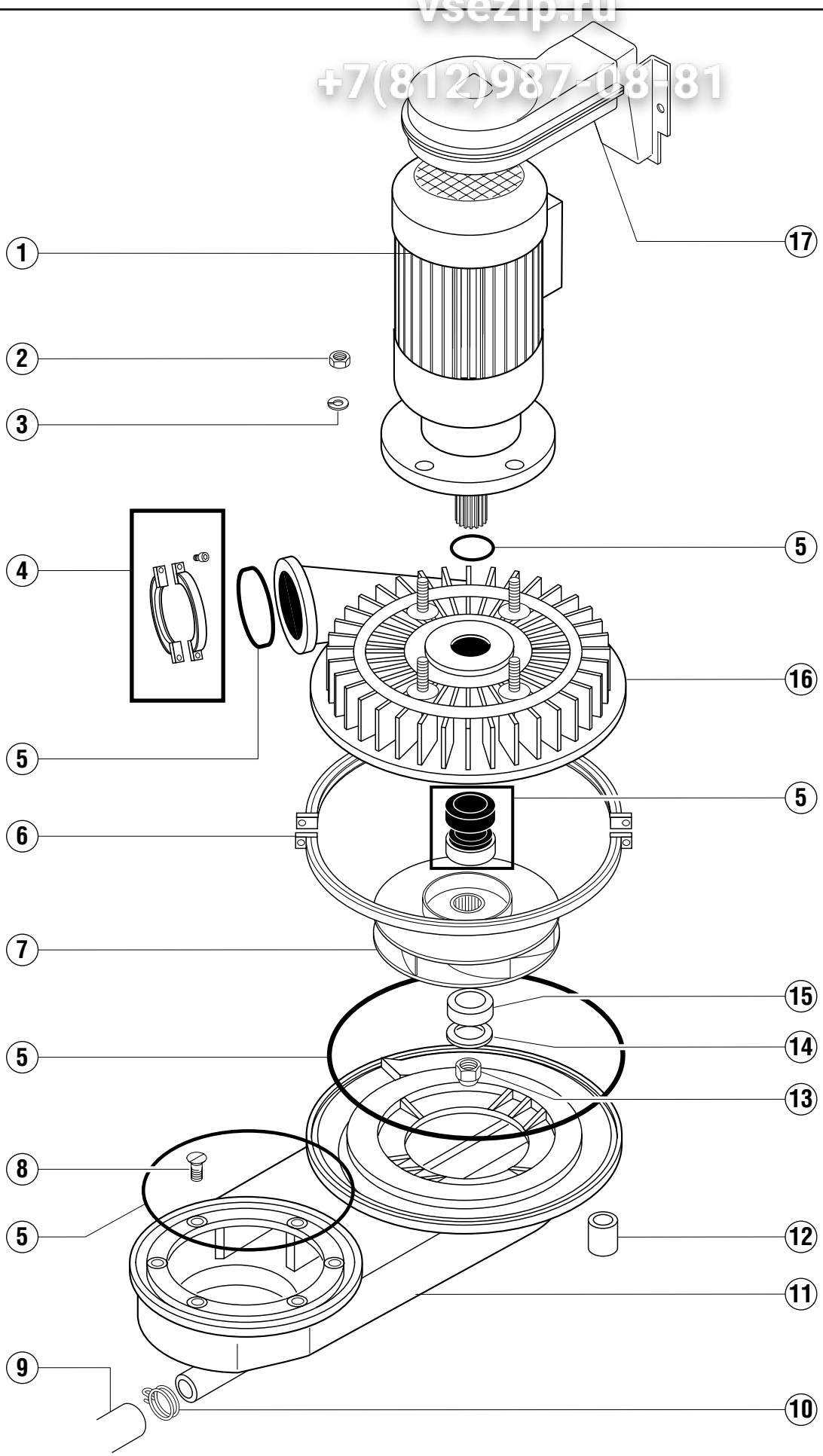

Зип Общепит
vsezip.ru
+7(812)987-08-81

key no. Pos.-Nr. réf.	part no. Teile-Nr. no. pièce	part name Teile-Benennung nom de la pièce		model Modell modèle
1		Motor Motor Moteur	see wiring diagramme siehe Schaltplan voir schéma électrique	
2	602 493	Nut Mutter Ecrou	M10 DIN934 M10 DIN934 M10 DIN934	
3	602 295	Spring lock washer Federring Rondelles grower	B10 DIN127 B10 DIN127 B10 DIN127	
4	324 735-2	Clamp Spannschelle Collier		
5	ML74 328	Gasket kit Pumpendichtungssatz Joint rotatif (kit)		
6	324 848-1	Clamp Spannschelle Collier		
7	774 146-1	Impeller Laufrad Turbine	50Hz, ø 168mm 50Hz, ø 168mm 50Hz, ø 168mm	AMX AMX-E
	774 147-1	Impeller Laufrad Turbine	60Hz, ø 152mm 60Hz, ø 152mm 60Hz, ø 152mm	AMX AMX-E
	323 511	Impeller Laufrad Turbine	50Hz, ø 230mm 50Hz, ø 230mm 50Hz, ø 230mm	AUX AUX-E
	774 148-1	Impeller Laufrad Turbine	60Hz, ø 200mm 60Hz, ø 200mm 60Hz, ø 200mm	AUX AUX-E
8	600 699	Screw Senkschraube Vis	M6x12 DIN965 M6x12 DIN965 M6x12 DIN965	
9	324 867	Hose Schlauch Tuyau		
10	324 510-341	Clamp Schlauchklemme Collier de serrage		
11	324 685-1	Lower pump housing Unteres Pumpengehäuse Corps de pompe		
12	324 874-1	Spacer Abstandsstück Entretoise		
13	602 505	Nut Mutter Ecrou	M12 DIN985 M12 DIN985 M12 DIN985	
14	228 694-14	Washer Scheibe Rondelle	27 x 13 x 3mm 27 x 13 x 3mm 27 x 13 x 3mm	

Зип Общепит
vsezip.ru
+7(812)987-08-81

key no. Pos.-Nr. réf.	part no. Teile-Nr. no. pièce	part name Teile-Benennung nom de la pièce	model Modell modèle
15	324 902-1	Spacer Abstandsstück Entretoise	
16	324 683	Upper pump housing Oberes Pumpengehäuse Couvercle de pompe	
17	323 577	Intake Ansaugkanal Tuyère de refroidissement	AUX AUX-E

Зип Общепит
vsezip.ru
+7(812)987-08-81

Зип Общепит
vsezip.ru
+7(812)987-08-81

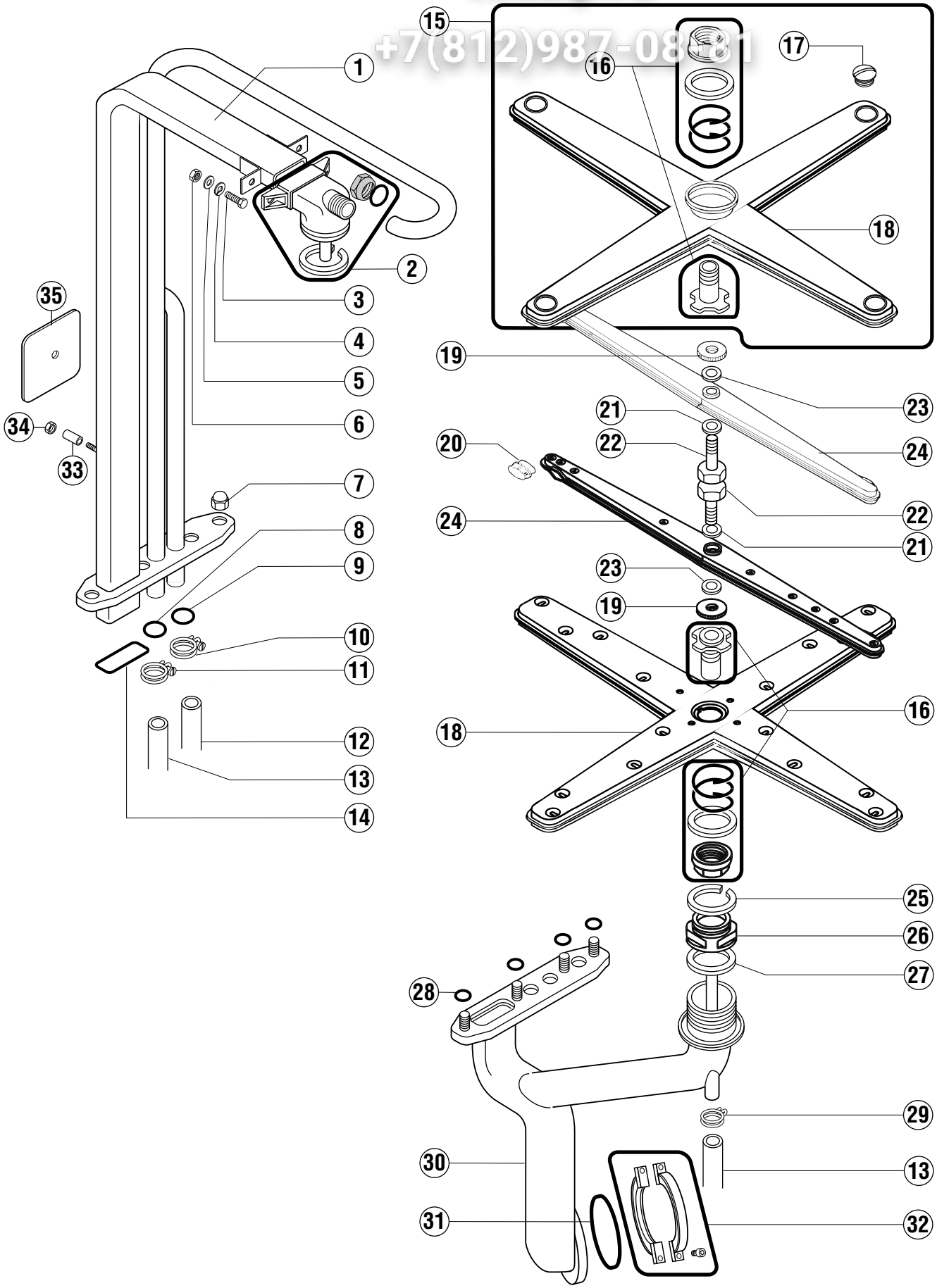

Завод Общепит
vsezip.ru
+7(812)987-08-81

key no. Pos.-Nr. réf.	part no. Teile-Nr. no. pièce	part name Teile-Benennung nom de la pièce		model Modell modèle
1	898 068-1	Upper Manifold Steigleitung Colonne de lavage		
2	886 607	Upper wash arm base kit Dreharmbasis oben Embase du bras de lavage sup.		
3	602 578	Screw Schraube Vis	M8x25 DIN933 M8x25 DIN933 M8x25 DIN933	
4	602 305	Spring lock washer Federring Rondelles grower	B8 DIN127 B8 DIN127 B8 DIN127	
5	602 287	Washer Scheibe Rondelle	ø8,4 DIN125 ø8,4 DIN125 ø8,4 DIN125	
6	602 492	Nut Mutter Ecrou	M8 DIN934 M8 DIN934 M8 DIN934	
7	602 502	Nut Mutter Ecrou	M6 DIN985 M6 DIN985 M6 DIN985	
8	276 903-26	Gasket Dichtung Joint	14 x 3,5mm 14 x 3,5mm 14 x 3,5mm	
9	276 903-15	Gasket Dichtung Joint	3,5 x 18 x 25mm 3,5 x 18 x 25mm 3,5 x 18 x 25mm	
10	323 945-25	Clamp Schlauchklemme Collier de serrage		
11	323 945-21	Clamp Schlauchklemme Collier de serrage		
12	324 772-1	Hose Schlauch Tuyau		
13	324 077-22	Hose Schlauch Tuyau		
14	276 903-29	Gasket Dichtung Joint		
15	324 798-1	Wash arm assy. Wascharm komplett montiert Bras de lavage ens.		
16	734 804-1	Service kit Wascharmnabe Kit Kit de sevice		
17	886 610	Plug Wascharmstopfen Bouchon	4 piece 4 Stück 4 pièces	

Зип Общепит
vsezip.ru
+7(812)987-08-81

key no. Pos.-Nr. réf.	part no. Teile-Nr. no. pièce	part name Teile-Benennung nom de la pièce	model Modell modèle
18	324 614	Wash arm Wascharm Le bras de lavage	
19	324 036	Milled nut Rändelmutter Ecrou moleté	
20	886 609	Plug 4 piece Stopfen 4 Stück Bouchon 4 pièces	
21	774 072-2	Washer Scheibe Rondelle	
22	324 067	Hollow screw (axis) Achse Axe	
23	774 072-1	Washer Scheibe Rondelle	
24	324 052	Rinse arm Spülarm Bras de rinçage	
25	324 751	Glide ring Ring Bague	
26	324 698-1	Coupling nut Trennmutter Ecrou d'embase	
27	172 986-22	Gasket Dichtung Joint	
28	324 594	Gasket Dichtung Joint	
29	324 510-192	Clamp Schlauchklemme Collier de serrage	
30	324 705	Lower Manifold Verbindungsleitung Bas multiple	
31	276 903-31	Gasket Dichtung Joint	
32	324 735-2	Clamp Spannschelle Collier de serrage	
33	898 246-1	Sleeve Hülse Douille	
34	602 503	Nut Mutter Ecrou	

Зип Общепит
vsezip.ru
+7(812)987-08-81

key no. Pos.-Nr. réf.	part no. Teile-Nr. no. pièce	part name Teile-Benennung nom de la pièce	model Modell modèle
35	898 374-1	Fixing plate Befestigungs-Platte Plaque de fixation	

Зип Общепит
vsezip.ru
+7(812)987-08-81

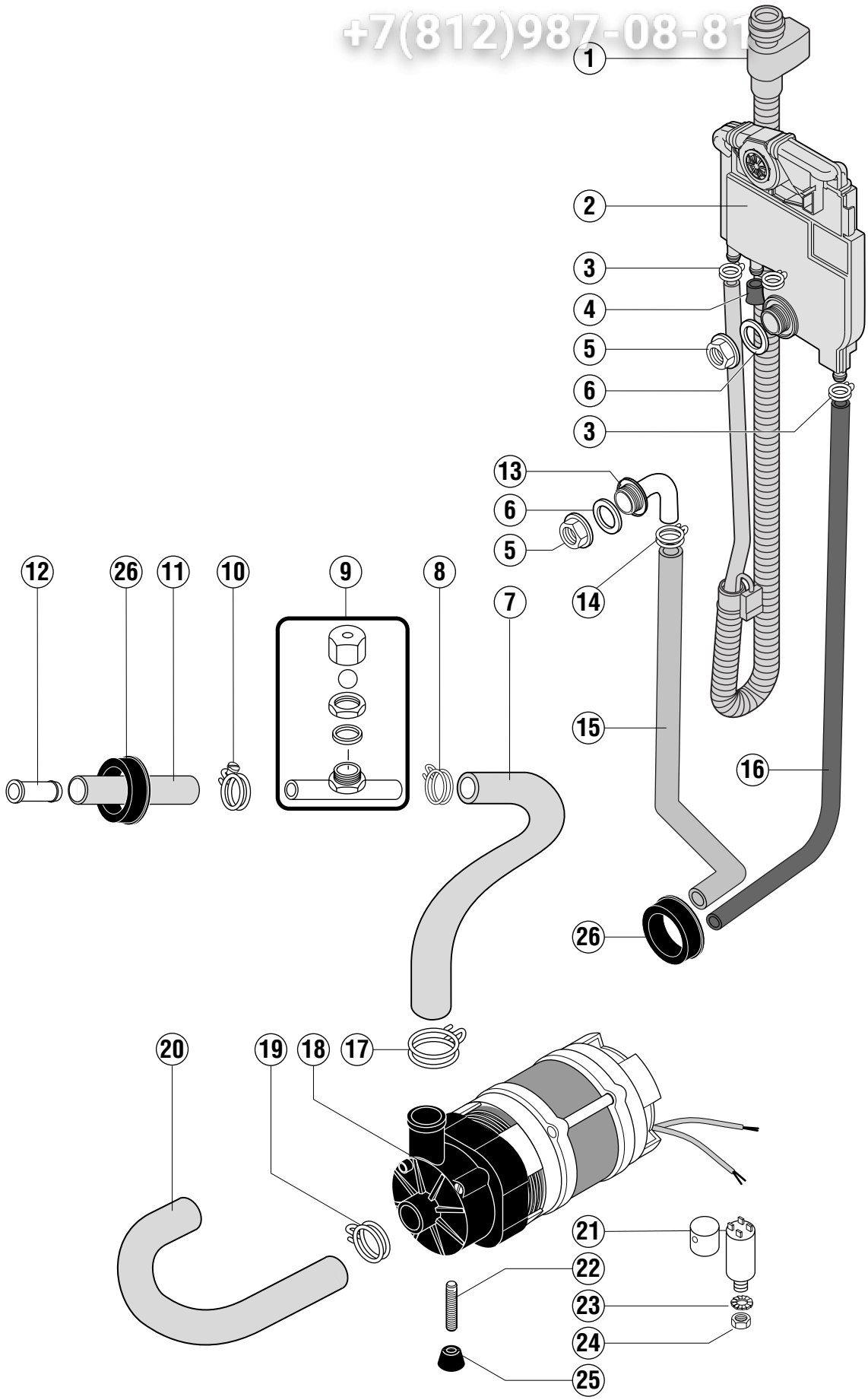

Зип Общепит
vsezip.ru
+7(812)987-08-81

key no. Pos.-Nr. réf.	part no. Teile-Nr. no. pièce	part name Teile-Benennung nom de la pièce		model Modell modèle
1	898 045-1	Aquastop Füllschlauch Aquastop	see wiring diagramme siehe Schaltplan voir schéma électrique	AMX AUX
	898 045-2	Aquastop Füllschlauch Aquastop	see wiring diagramme siehe Schaltplan voir schéma électrique	AMX-R AUX-R
2	775 540-1	Air gap Wassereinlauf Brise vide		
3	323 945-16	Clamp Schlauchklemme Collier de serrage		
4	775 531-1	Cap Kappe Capuchon		
5	324 384	Coupling nut Mutter Ecrou		
6	775 305-1	Gasket Dichtung Joint		
7	324 771	Hose Schlauch Tuyau		
8	324 510-258	Clamp Schlauchklemme Collier de serrage		
9	886 606	Air break Ventil La cassure d'air		
10	323 945-29	Clamp Schlauchklemme Collier de serrage		
11	886 213-4	Hose Schlauch Tuyau		
12	324 983-1	Hose adapter Schlauchanschluß Adaptateur de tuyau		
13	324 097	Union Anschlußstück Raccord		
14	324 510-242	Clamp Schlauchklemme Collier de serrage		
15	324 269-9	Hose Schlauch Tuyau		

Зип Общепит
vsezip.ru
+7(812)987-08-81

key no. Pos.-Nr. réf.	part no. Teile-Nr. no. pièce	part name Teile-Benennung nom de la pièce		model Modell modèle
16	775 559-4	Hose Schlauch Tuyau		AMX AUX
	898 072-1	Hose Schlauch Tuyau		AMX-R AUX-R
17	324 510-327	Clamp Schlauchklemme Collier de serrage		
18		Drain pump Ablaufpumpe Pompe de vidange	see wiring diagramme siehe Schaltplan voir schéma électrique	
19	324 510-341	Clamp Schlauchklemme Collier de serrage		
20	324 867	Hose Schlauch Tuyau		
21	226 568-9	Capacitor Kondensator Condensateur	see wiring diagramme siehe Schaltplan voir schéma électrique	
22	600 754	Slotted set screw Gewindestift Vis sans tête		
23	602 305	Spring lock washer Federring Rondelles grower	B8 DIN127 B8 DIN127 B8 DIN127	
24	602 492	Nut Mutter Ecrou	M8 DIN934 M8 DIN934 M8 DIN934	
25	229 949	Bumper Schwingungsdämpfer Amortisseur		
26	886 756-1	Cable duct Kabeldurchführung Passe fil		

Зип Общепит
vsezip.ru
+7(812)987-08-81

Зип Общепит
vsezip.ru
+7(812)987-08-81

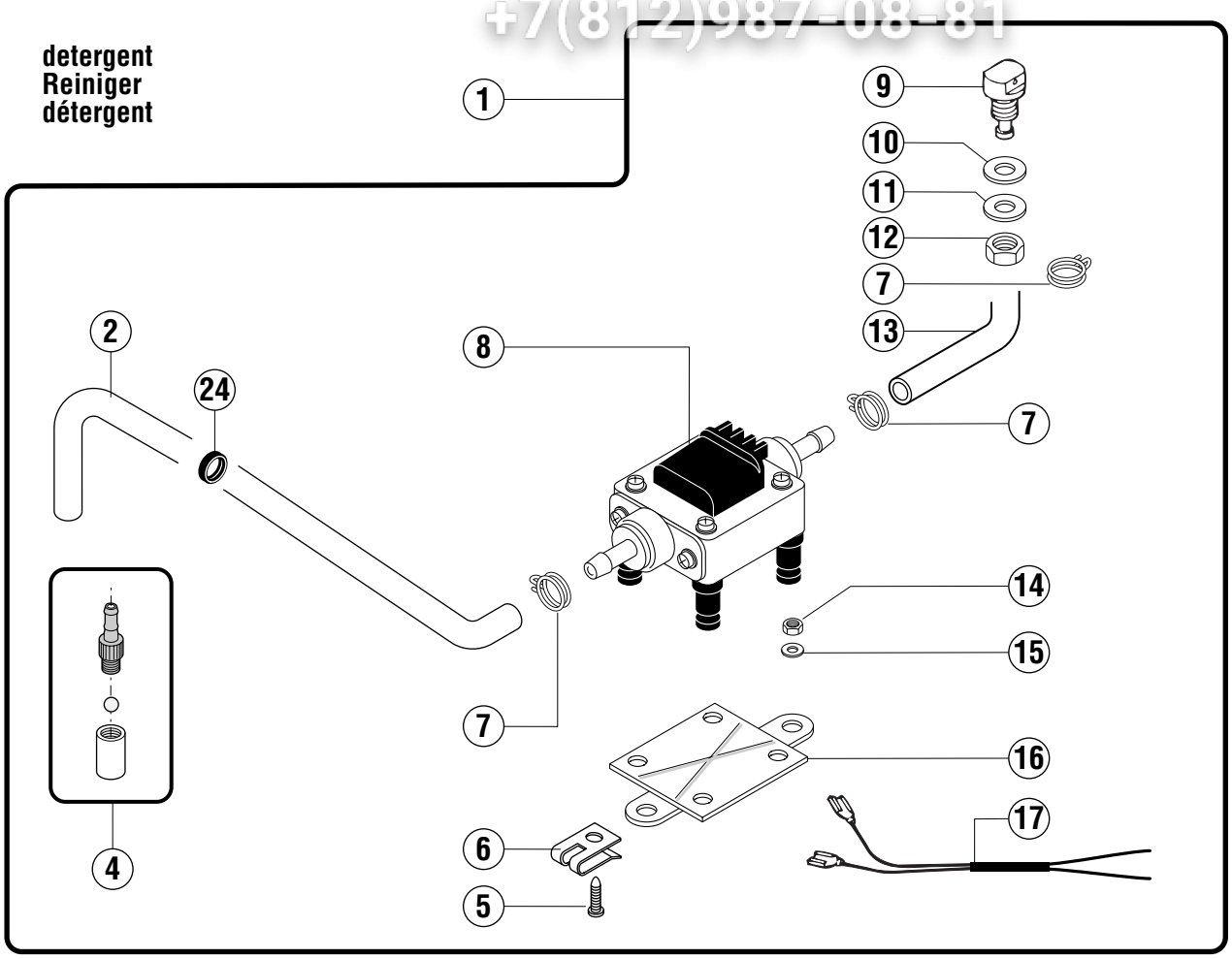

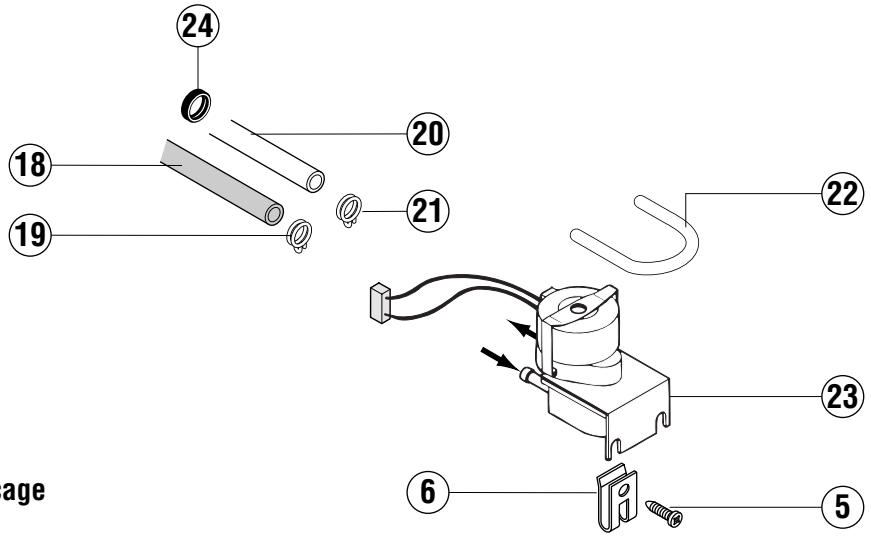

Зип Общепит
vsezip.ru
+7(812)987-08-81

key no. Pos.-Nr. réf.	part no. Teile-Nr. no. pièce	part name Teile-Benennung nom de la pièce		model Modell modèle
1	867 231-1	**Dispensers complete** **Dosiergerät komplett** **Dosseur cpl**	Service-kit Service-Kit Kit de remplacement	
2	165 168-1	**Hose** **Schlauch** **Tuyau**		
4	227 441-1	**Suction valve** **Fußventil** **Soupape de fond**		
5	SD-17-42	**Screw** **Schraube** **Vis**	4,2 x 9,5mm 4,2 x 9,5mm 4,2 x 9,5mm	
6	227 228-5	**Speed nut** **Blechmutter** **Ecrou**		
7	324 510-86	**Clamp** **Schlauchklemme** **Collier de serrage**		
8	378 625-1	**Dispenser** **Dosiergerät Reiniger** **Dosseurs**	see wiring diagramme siehe Schaltplan voir schéma électrique	
9	324 249	**Injector** **Einlaßstück** **Injecteur**		
10	774 072-3	**Washer** **Scheibe** **Rondelle**		
11	602 288	**Washer** **Scheibe** **Rondelle**	B10,5 DIN125 B10,5 DIN125 B10,5 DIN125	
12	602 493	**Nut** **Mutter** **Ecrou**	M10 DIN934 M10 DIN934 M10 DIN934	
13	165 168-13	**Hose** **Schlauch** **Tuyau**		
14	602 507	**Nut** **Mutter** **Ecrou**	M4 DIN985 M4 DIN985 M4 DIN985	
15	602 283	**Washer** **Scheibe** **Rondelle**	B4,3 DIN125 B4,3 DIN125 B4,3 DIN125	
16	378 626	**Mounting plate** **Bodenplatte** **Châssis**		
17	174 997	**Wire** **Anschlußkabel** **Pont**		

Зип Общепит
vsezip.ru
+7(812)987-08-81

key no. Pos.-Nr. réf.	part no. Teile-Nr. no. pièce	part name Teile-Benennung nom de la pièce	model Modell modèle
18	297 894-1	Hose 2,0m Schlauch 2,0m Tuyau 2,0m	
	297 894-4	Hose 3,5m Schlauch 3,5m Tuyau 3,5m	
19	324 510-91	Clamp Schlauchklemme Collier de serrage	
20	324 081-1	Hose Schlauch Tuyau	
21	324 510-81	Clamp Schlauchklemme Collier de serrage	
22	324 356-2	Peristaltie hose Siliconschlauch Tuyau	
23	323 772-2	Rinse aid dispenser Dosiergerät Klarspülmittel Dosseur see wiring diagramme siehe Schaltplan voir schéma électrique	
24	227 748-1	Cable gland Kabeltülle Passe de câble	

Зип Общепит
vsezip.ru
+7(812)987-08-81

Зип Обмен.ит
vsezip.ru
+7(812)987-08-81

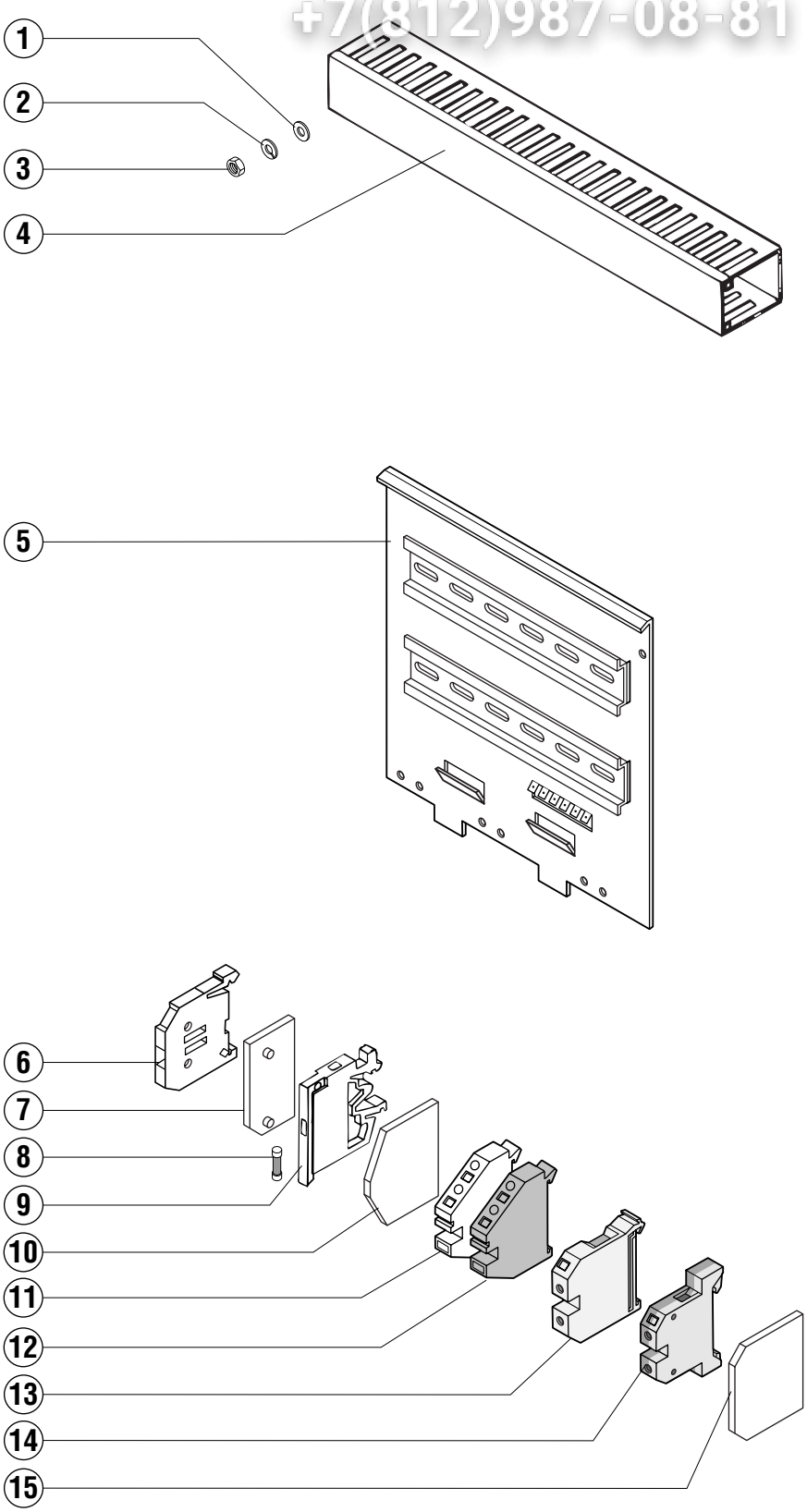

Эмп Объединит
vsezip.ru
+7(812)987-08-81

key no. Pos.-Nr. réf.	part no. Teile-Nr. no. pièce	part name Teile-Benennung nom de la pièce			model Modell modèle
1	602 286	**Washer** **Scheibe** **Rondelle**	B6,4 DIN125 B6,4 DIN125 B6,4 DIN125		
2	602 307	**Spring lock washer** **Federring** **Rondelles grower**	B6 DIN127 B6 DIN127 B6 DIN127		
3	602 491	**Nut** **Mutter** **Ecrou**	M6 DIN934 M6 DIN934 M6 DIN934		
4	324 881-1	**Cable trunk** **Kabelkanal** **Chemin de câbles**			
5	886 627-1	**Mounting plate** **Montageplatte** **Plaque d'assemblage**	electrical heated elektrisch beheizt chauffage électrique		
	886 634-1	**Mounting plate** **Montageplatte** **Plaque d'assemblage**	steam or hot water heated Dampf- oder Heißwasserbeheizt chauffage à vapeur ou d'eau chaude		
6	323 981-1	**End bloc** **Reihenklemme** **Bornes**			
7	228 048	**End cover** **Abschlußplatte** **Couvercle**			
8	785 290-43	**Fuse-link** **Sicherungseinsatz** **Fusible**	5 x 25mm 5 x 25mm 5 x 25mm	see wiring diagramme siehe Schaltplan voir schéma électrique	
9	228 047	**Fuse bloc** **Sicherungsklemme** **Borne fusible**		see wiring diagramme siehe Schaltplan voir schéma électrique	
10	324 887-1	**End cover** **Abschlußplatte** **Panneau**			
11	324 888-1	**Terminal** **Reihenklemme** **Borne**	grey grau gris	see wiring diagramme siehe Schaltplan voir schéma électrique	
12	324 888-2	**Terminal** **Reihenklemme** **Borne**	blue blau bleu	see wiring diagramme siehe Schaltplan voir schéma électrique	
13	228 429-3	**Terminal** **Reihenklemme** **Borne**	$6mm^2$ $6mm^2$ $6mm^2$	see wiring diagramme siehe Schaltplan voir schéma électrique	
	228 429-4	**Terminal** **Reihenklemme** **Borne**	$10mm^2$ $10mm^2$ $10mm^2$	see wiring diagramme siehe Schaltplan voir schéma électrique	
14	296 983-3	**Terminal** **Reihenklemme** **Borne**	$6mm^2$ $6mm^2$ $6mm^2$	see wiring diagramme siehe Schaltplan voir schéma électrique	
	296 983-4	**Terminal** **Reihenklemme** **Borne**	$10mm^2$ $10mm^2$ $10mm^2$	see wiring diagramme siehe Schaltplan voir schéma électrique	

Зип Общепит
vsezip.ru
+7(812)987-08-81

key no. Pos.-Nr. réf.	part no. Teile-Nr. no. pièce	part name Teile-Benennung nom de la pièce	model Modell modèle
15	168 154-8	End cover Abschlußplatte Couvercle	

Зип Общепит
vsezip.ru
+7(812)987-08-81

Зип Общепит
vsezip.ru
+7(812)987-08-81

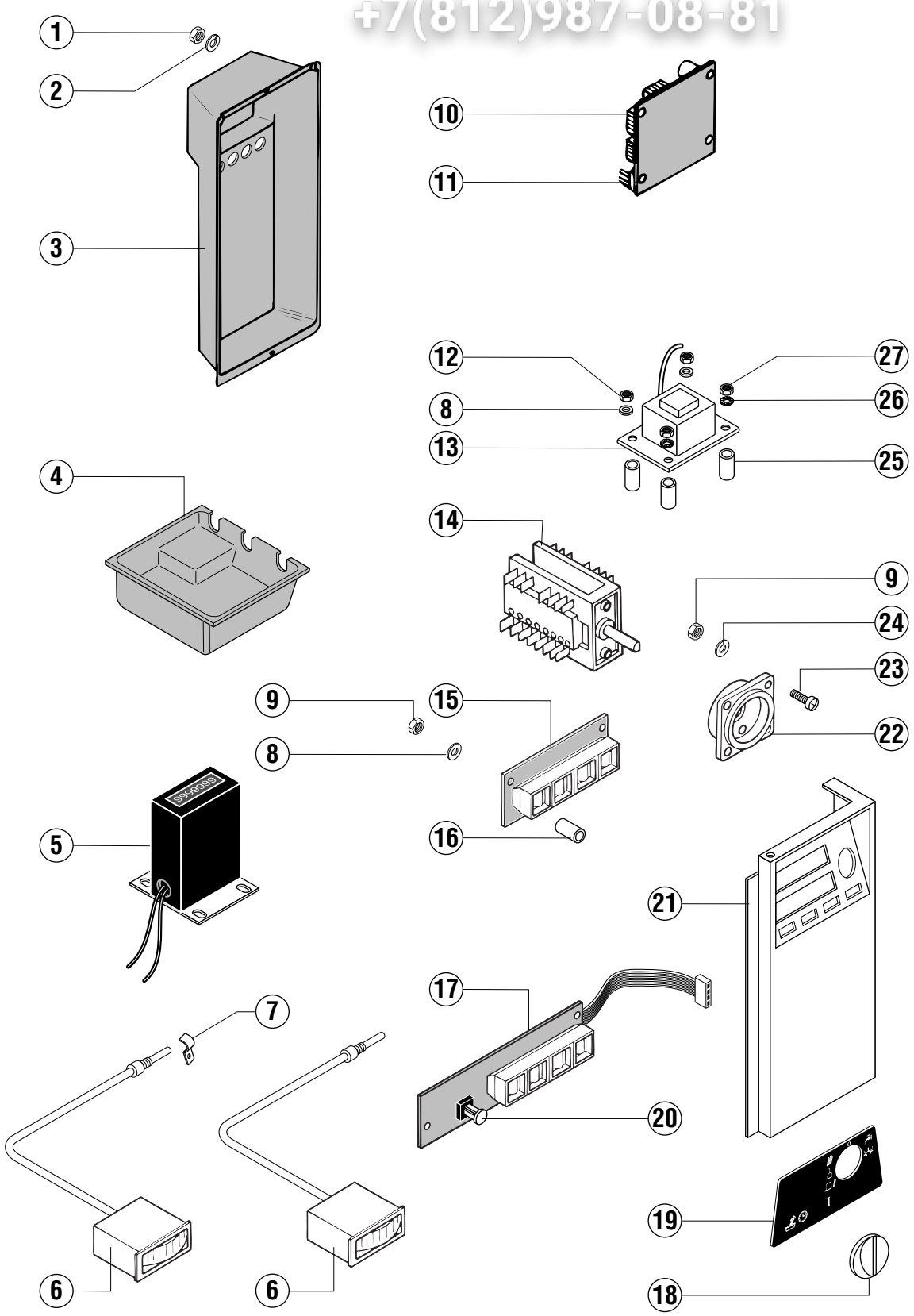

Зип.Общепит
vsezip.ru
+7(812)987-08-81

key no. Pos.-Nr. réf.	part no. Teile-Nr. no. pièce	part name Teile-Benennung nom de la pièce			model Modell modèle
1	602 489	**Nut** **Mutter** **Ecrou**	M4 DIN934 M4 DIN934 M4 DIN934		
2	602 308	**Lock washer** **Federring** **Rondelles grower**	B4 DIN127 B4 DIN127 B4 DIN127		
3	866 514-1	**Cover** **Abdeckung** **Couvercle de protection**			**AMX** **AUX**
4	324 984-1	**Cover** **Abdeckung** **Couvercle de protection**		electrical heated elektrisch beheizt chauffage électrique	**AMX** **AUX**
	324 984-2	**Cover** **Abdeckung** **Couvercle de protection**		steam or hot water heated Dampf- oder Heißwasserbeheizt chauffage à vapeur ou d'eau chaude	**AMX** **AUX**
5	323 644-1	**Pulse counter** **Impulszähler** **Totalisateur d'impulsions**		see wiring diagramme siehe Schaltplan voir schéma électrique	
6	774 775-2	**Thermometer** **Thermometer** **Thermomètre**	0 - 120°C 0 - 120°C 0 - 120°C		**AMX** **AUX**
7	775 472-1	**Clip** **Schelle** **Pontet**			**AMX** **AUX**
8	226 247-1	**Gasket** **Dichtung** **Joint**			**AMX** **AUX**
9	602 507	**Nut** **Mutter** **Ecrou**	M4 DIN985 M4 DIN985 M4 DIN985		
10	775 233-1	**EPROM** **EPROM** **EPROM**		see wiring diagramme siehe Schaltplan voir schéma électrique	**AMX** **AUX**
11	774 505-50	**Processor CPU** **Prozessorplatine** **Platine CPU**		see wiring diagramme siehe Schaltplan voir schéma électrique	**AMX** **AUX**
12	602 528	**Nut** **Mutter** **Ecrou**	M3 DIN985 M3 DIN985 M3 DIN985		
13	324 870-1	**Power supply board** **Netzteil** **Alimentation**	for Service für Service pour le service	see wiring diagramme siehe Schaltplan voir schéma électrique	**AMX** **AUX**
14	231 960-5	**Rotary switch** **Nockenschalter** **Selecteur rotatif**		see wiring diagramme siehe Schaltplan voir schéma électrique	**AMX** **AUX**
15	374 380-1	**Pilot light board** **Anzeigeplatine** **Platine d'affichage**		see wiring diagramme siehe Schaltplan voir schéma électrique	**AMX**
16	298 529-7	**Spacer** **Distanzhülse** **Entretoise**			**AMX** **AUX**

Зип Общепит
vsezip.ru
+7(812)987-08-81

key no. Pos.-Nr. réf.	part no. Teile-Nr. no. pièce	part name Teile-Benennung nom de la pièce	model Modell modèle
17	374 381-1	Pilot light board Anzeigeplatine Platine d'affichage see wiring diagram siehe Schaltplan voir schéma électrique	AUX
18	324 301	Knob Drehknopf Selecteur	AMX AUX
19	324 394	Label Bedienfolie Lexan	AMX
	324 755	Label Bedienfolie Lexan	AUX
20	323 647	Key head Tastenkappe Bouton poussoir	AMX AUX
21	324 884-1	Control box cover Verkleidung Panneau	AMX AUX
22	324 000	Rotary switch housing Nockenschaltergehäuse Embese du selecteur rotatif	AMX AUX
23	603 160	Screw M4 x 12 DIN7985 Schraube M4 x 12 DIN7985 Vis M4 x 12 DIN7985	
24	602 283	Washer B4,2 DIN125 Scheibe B4,2 DIN125 Rondelle B4,2 DIN125	
25	298 529-3	Spacer Distanzhülse Entretoise	
26	602 310	Serrated lock washer J3,2 DIN6798 Fächerscheibe J3,2 DIN6798 Rondelle éventail J3,2 DIN6798	
27	602 488	Nut M3 DIN934 Mutter M3 DIN934 Ecrou M3 DIN934	

Зип Общепит
vsezip.ru
+7(812)987-08-81

Зип Общепит
vsezip.ru
+7(812)987-08-81

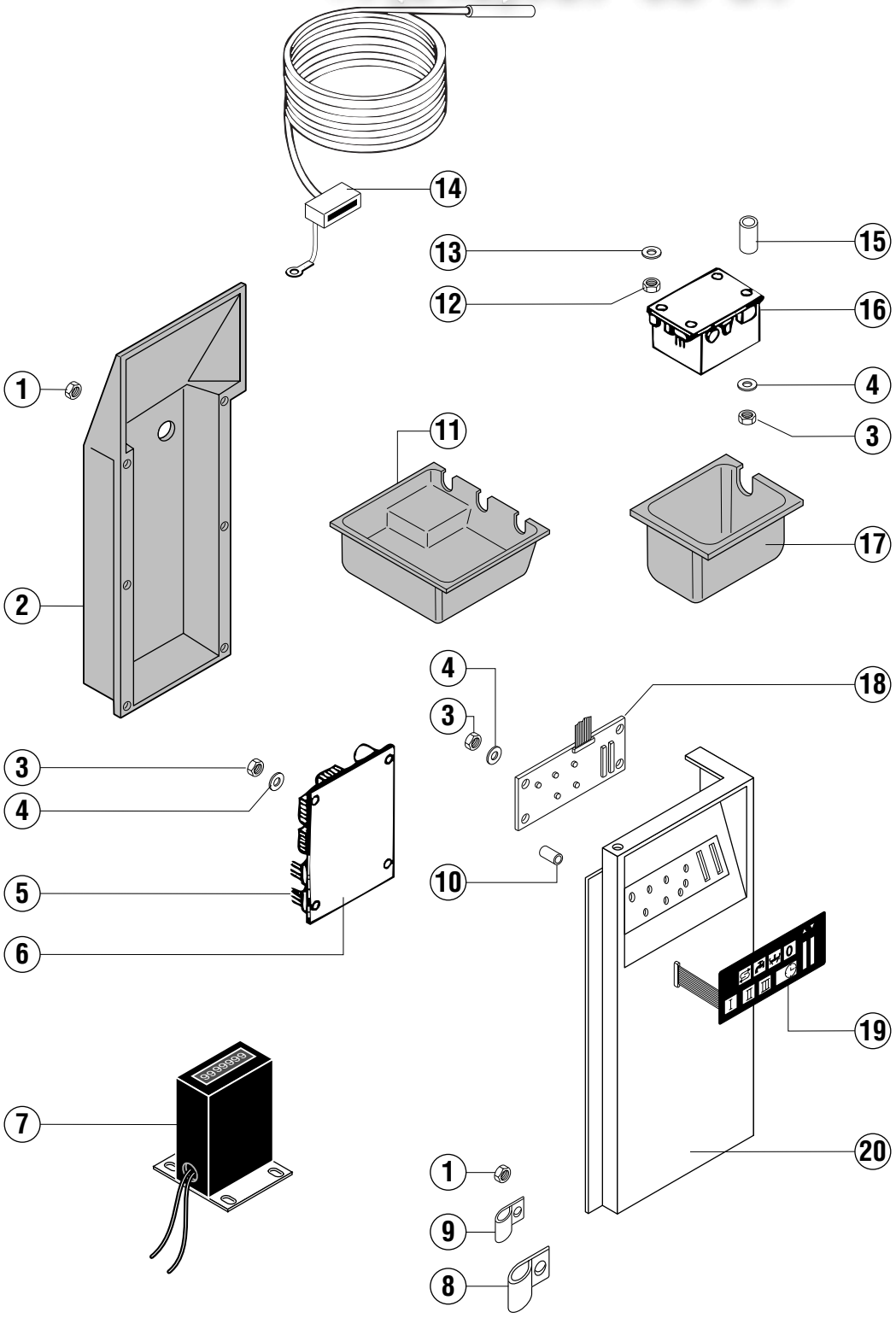

Зип.Общепит
vsezip.ru
+7(812)987-08-81

key no. Pos.-Nr. réf.	part no. Teile-Nr. no. pièce	part name Teile-Benennung nom de la pièce			model Modell modèle
1	602 507	**Nut** **Mutter** **Ecrou**	M4 DIN985 M4 DIN985 M4 DIN985		
2	324 989	**Cover** **Abdeckung** **Panneau**			**AMX E** **AUX E**
3	602 528	**Nut** **Mutter** **Ecrou**	M3 DIN985 M3 DIN985 M3 DIN985		
4	226 247-1	**Gasket** **Dichtung** **Joint**			
5	774 142-1	**EPROM** **EPROM** **EPROM**		see wiring diagramme siehe Schaltplan voir schéma électrique	**AMX E** **AUX E**
6	323 790-1	**Processor PCP** **Prozessorplatine** **Processeur PCB**		see wiring diagramme siehe Schaltplan voir schéma électrique	**AMX E** **AUX E**
7	323 644-1	**Pulse counter** **Impulszähler** **Totalisateur d'impulsions**		see wiring diagramme siehe Schaltplan voir schéma électrique	
8	228 715-5	**Clip** **Schelle** **Pontet**			**AMX E** **AUX E**
9	228 715-2	**Clip** **Schelle** **Pontet**			**AMX E** **AUX E**
10	298 529-8	**Spacer** **Distanzhülse** **Entretoise**			**AMX E** **AUX E**
11	324 984-1	**Cover** **Abdeckung** **Couvercle de protection**		electrical heated elektrisch beheizt chauffage électrique	**AMX E** **AUX E**
	324 984-2	**Cover** **Abdeckung** **Couvercle de protection**		steam or hot water heated Dampf- oder Heißwasserbeheizt chauffage à vapeur ou d'eau chaude	**AMX E** **AUX E**
12	602 488	**Nut** **Mutter** **Ecrou**	M3 DIN934 M3 DIN934 M3 DIN934		
13	602 310	**Serrated lock washer** **Fächerscheibe** **Rondelle éventail**	J3,2 DIN6798 J3,2 DIN6798 J3,2 DIN6798		
14	378 584	**Temperature gauge** **Temperaturfühler** **Thermomètre**		see wiring diagramme siehe Schaltplan voir schéma électrique	**AMX E** **AUX E**
15	298 529-3	**Spacer** **Distanzhülse** **Entretoise**			**AMX E** **AUX E**
16	378 927	**Power supply board** **Netzteil** **Plat. d'alimentation**		see wiring diagramme siehe Schaltplan voir schéma électrique	**AMX E** **AUX E**

Зип Общепит
vsezip.ru
+7(812)987-08-81

key no. Pos.-Nr. réf.	part no. Teile-Nr. no. pièce	part name Teile-Benennung nom de la pièce		model Modell modèle
17	323 517	Cover Abdeckung Panneau		AMX E AUX E
18	324 291	Pilot light board Anzeigeplatine Platine d'affichage	see wiring diagramme siehe Schaltplan voir schéma électrique	AMX E AUX E
19	324 202	Operating foil Bedienfolie Clavier	see wiring diagramme siehe Schaltplan voir schéma électrique	AMX E AUX E
20	324 897	Control box cover Verkleidung Panneau		AMX E AUX E

Зип Общепит
vsezip.ru
+7(812)987-08-81

Зип Общепит
vsezip.ru
+7(812)987-08-81

As continued product improvement is a policy of HOBART, specifications are subject to change without notice.

Ce catalogue n’est pas contractuel. HOBART se réserve le droit, et sans préavis, d’apporter toutes modifications ou améliorations à ses matériels.

HOBART behält sich das Recht vor, an allen Produkten technische Änderungen und Verbesserungen ohne Ankündigung vorzunehmen.

Voortdurende produktverbetering vormt een wezenlijk onderdeel van het beleid van HOBART. Specificaties kunnen zonder kennisgeving gewijzigd worden.

Printed in Germany

AG-21113-F-01-04-PC