BRE-40 1040163320 (OBRE-40)
BRE-40G 1040163420

BRE-40D 1040242614
BRE-40DB 1040242714
BRE-40DG 1040242814
BRE-40DGB 1040242914

BRASIERE ELETTRICHE
ELECTRIC HEATED BRATT PANS
SAUTEUSES ELECTRIQUES
ELEKTROBEHEIZTE SUDWANNEN

Зип Общепит
vsezip.ru
+7(812)987-08-81

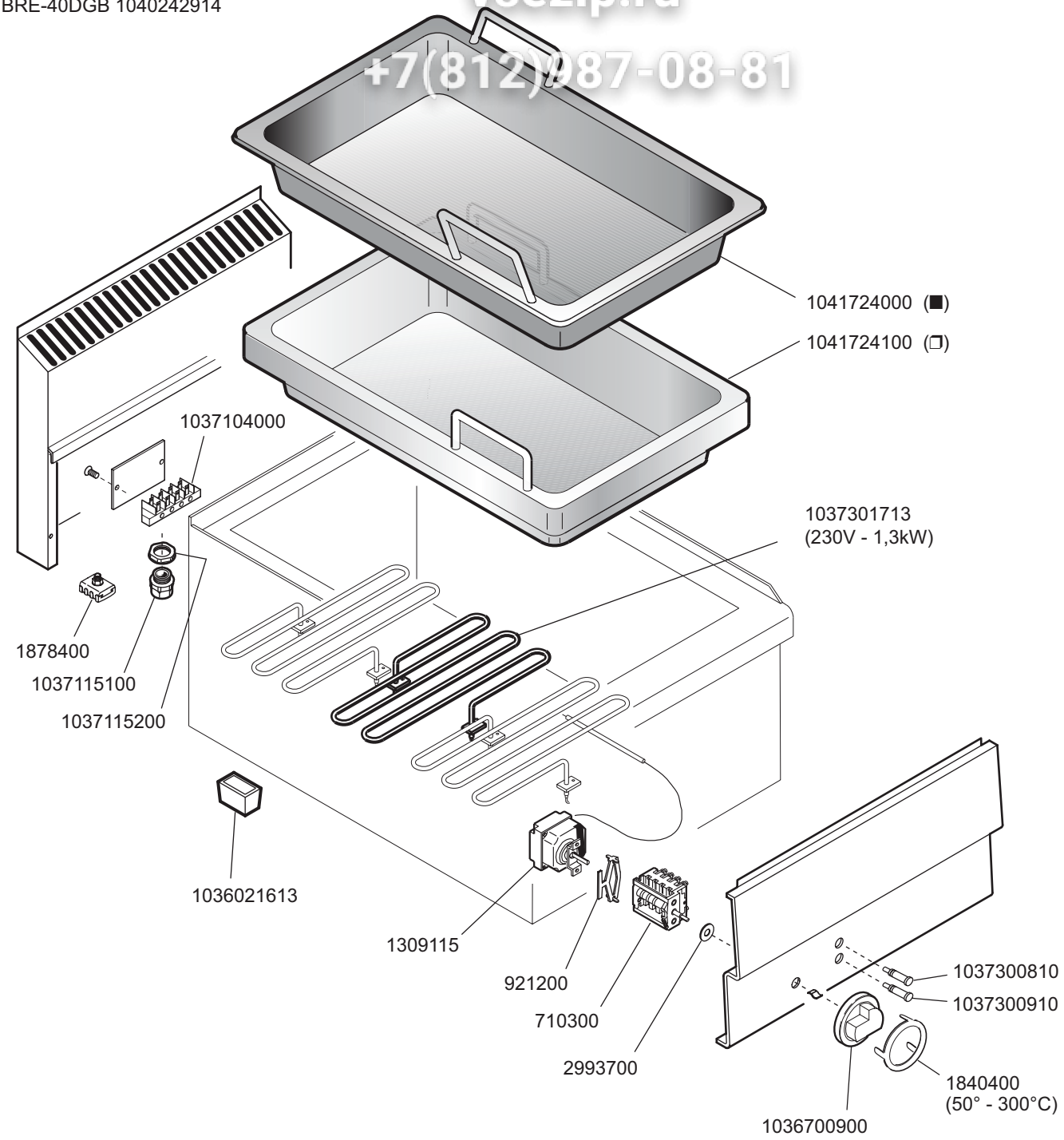

❒ (AISI 304) Acciaio Inox - Stainless Steel - Acier Inox - Chromnickelstahl ■ Ghisa - Cast iron - Fonte - Gußeisen

CR0502140 (Metos)
CR0502140 (Bartscher)
CM188200 (Franke)

1036700500
WE, RA, BA

1036702200
HO, SC, ST, DA

1036701314
MA, KU (*)

1036703614
WA

MARENO INDUSTRIE ALI spa Mareno di Piave (TV)	ELABORATO:	APPROVATO:	GRUPPO:	DENOMINAZIONE:	
	G.Z.		*Serie 600 Snack*	*Impianto elettrico - Mobile*	
	DATA:	DATA:	PARTICOLARE:	REV. N. ▼ / DEL ▼	DISEGNO N. ▼
	10 Gen 1997	*10 Gen 1997*	*Disegno esploso per ricambi*	**Z01** / **0106**	**3.6.45**
	SOST. DIS. Z00.9701.3.6.45.BRE				