Зип Общепит
vsezip.ru
+7(812)987-08-81

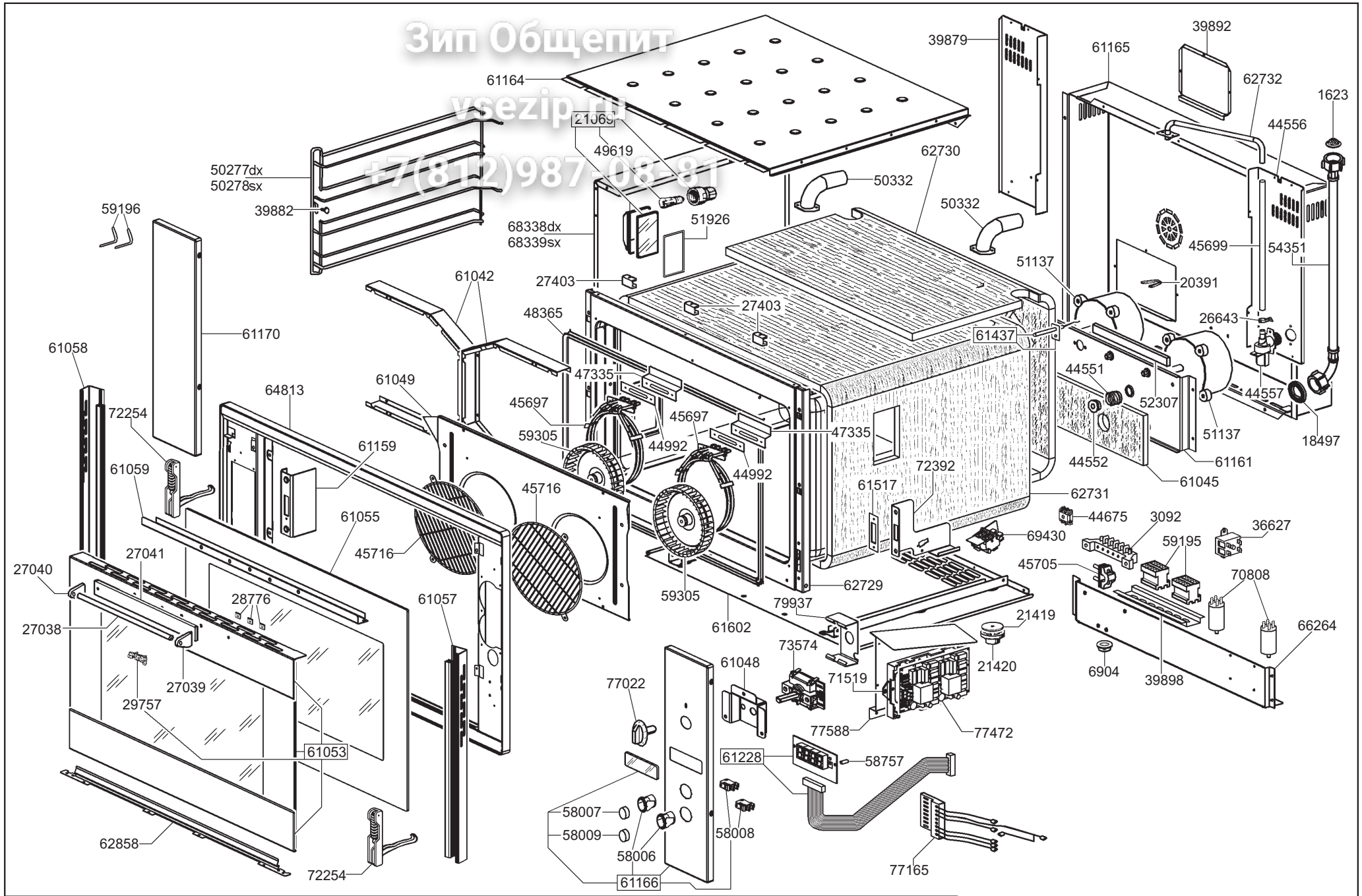

smeg S.p.A	mm FORM. A4	LA RIPRODUZIONE O LA CESSIONE DEL PRESENTE DISEGNO DEVONO ESSERE AUTORIZZATE DALLA "SMEG" SPA ANY REPRODUCTION OR TRANSFER OF THE PRESENT DRAWING MUST BE AUTHORIZED BY "SMEG" SPA	MODELLO - MODEL ALFA141VE	CODICE - ART.NO. 570170 - A	VERSIONE - EDITING 01 del 16.05.2008