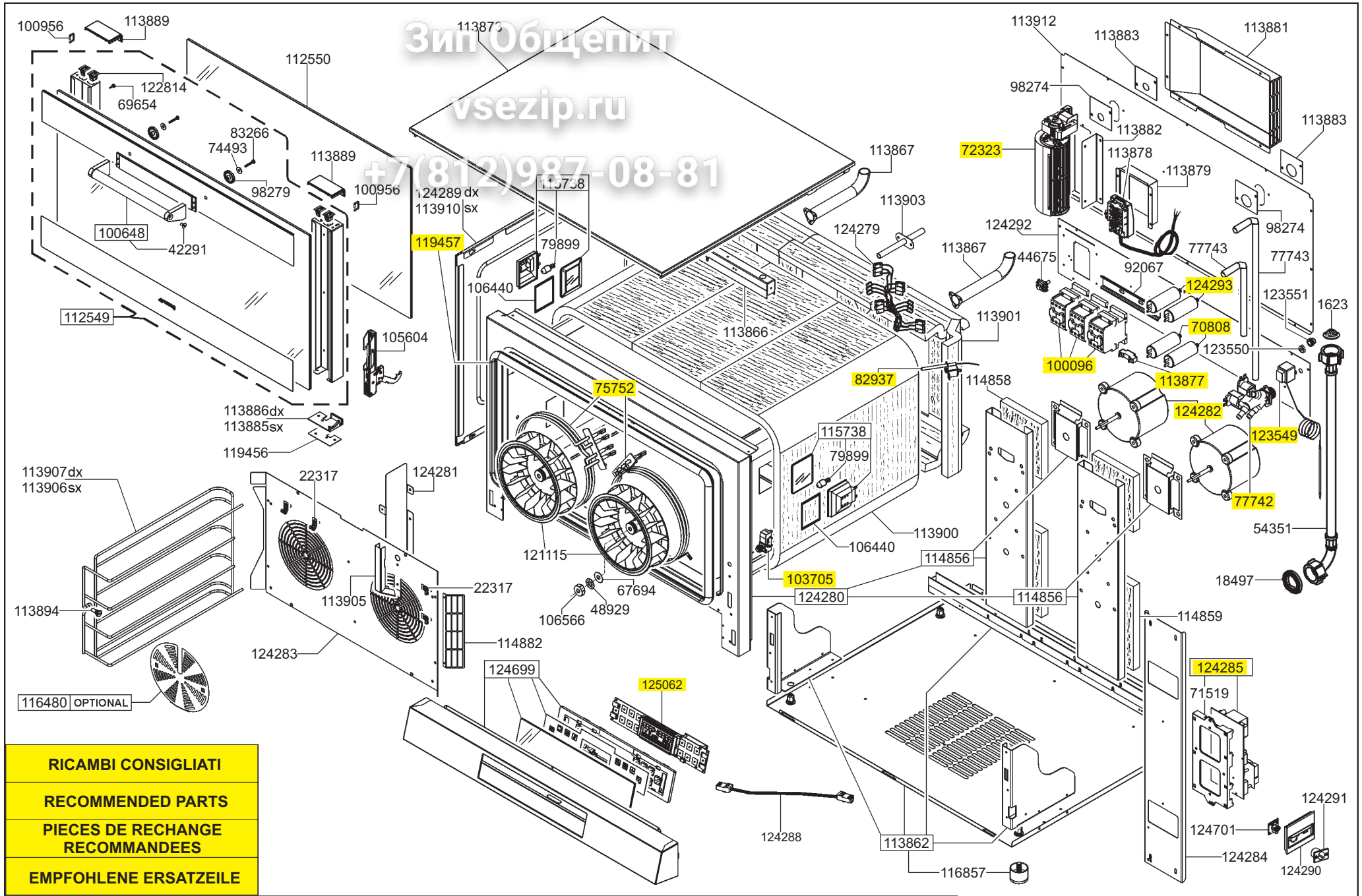

Зип Общепит
vsezip.ru
+7(812)987-08-81

RICAMBI CONSIGLIATI
RECOMMENDED PARTS
PIECES DE RECHANGE RECOMMANDEES
EMPFOHLENE ERSATZEILE

smeg S.p.A

FORM. A4

LA RIPRODUZIONE O LA CESSIONE DEL PRESENTE DISEGNO DEVONO ESSERE AUTORIZZATE DALLA "SMEG" SPA
ANY REPRODUCTION OR TRANSFER OF THE PRESENT DRAWING MUST BE AUTHORIZED BY "SMEG" SPA

MODELLO - MODEL	CODICE - ART.NO.	DATA - DATE
ALFA420EHDS	570314 - A	18.02.2019