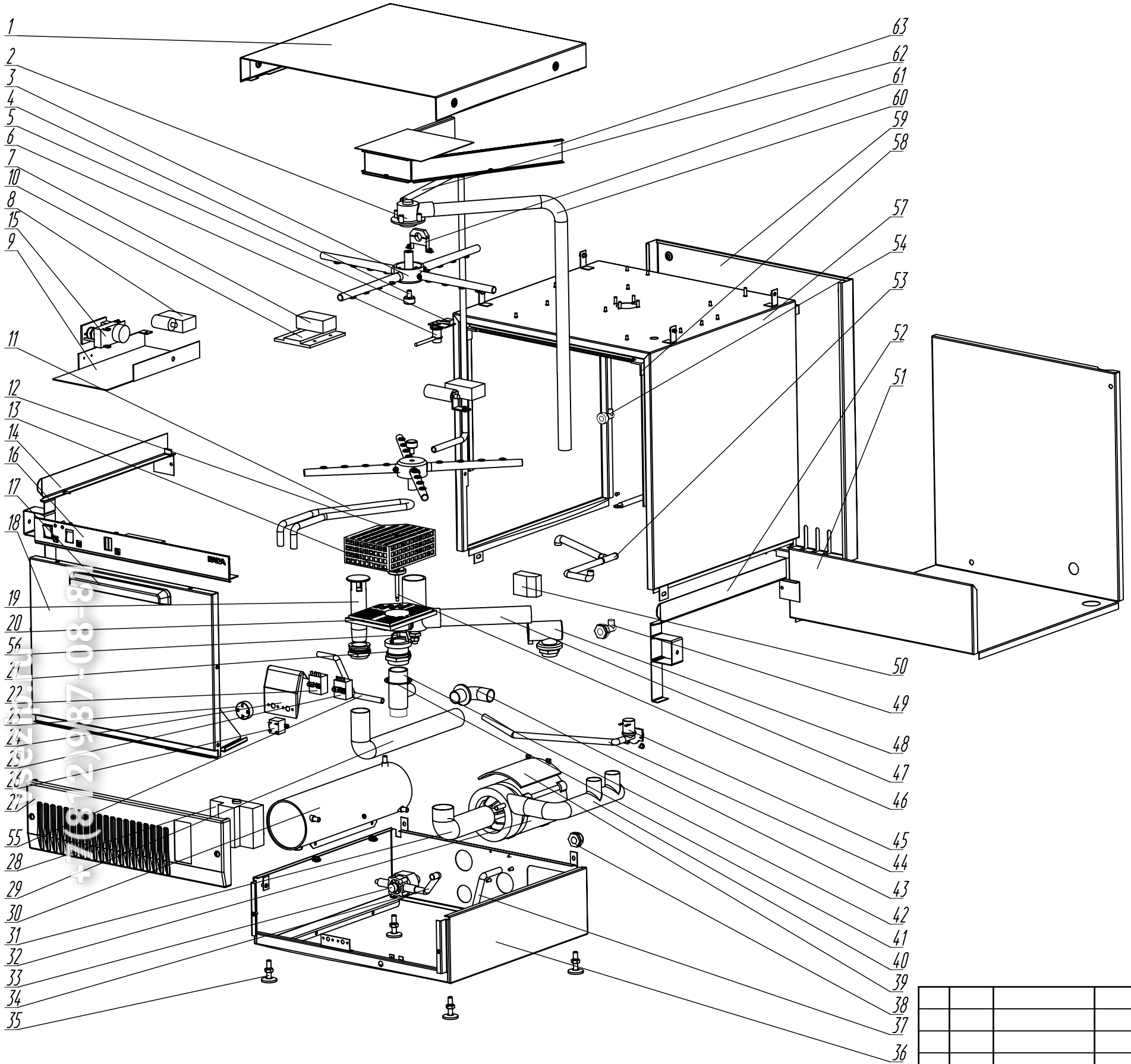

ЭЛИНОБЦЕНТ
+7(812)987-08-8
sezon@elinob.ru

Перв. примен.

Справ. №

Подп. и дата

Инв. N дубл.

Взам. инв. N

Подп. и дата

Инв. N подл.

					РАДА.50.01.00.00		
Изм	Лист	N докум	Подп.	Дата	Посудомоечная машина ПММ Ф1	Литера	Масса / Масштаб
Разраб.		Писарев					
Пров.							
Т.контр.					Взрыв-схема	Лист	Листов
Н.контр.						ЗАО "РАДА"	
Утв.							