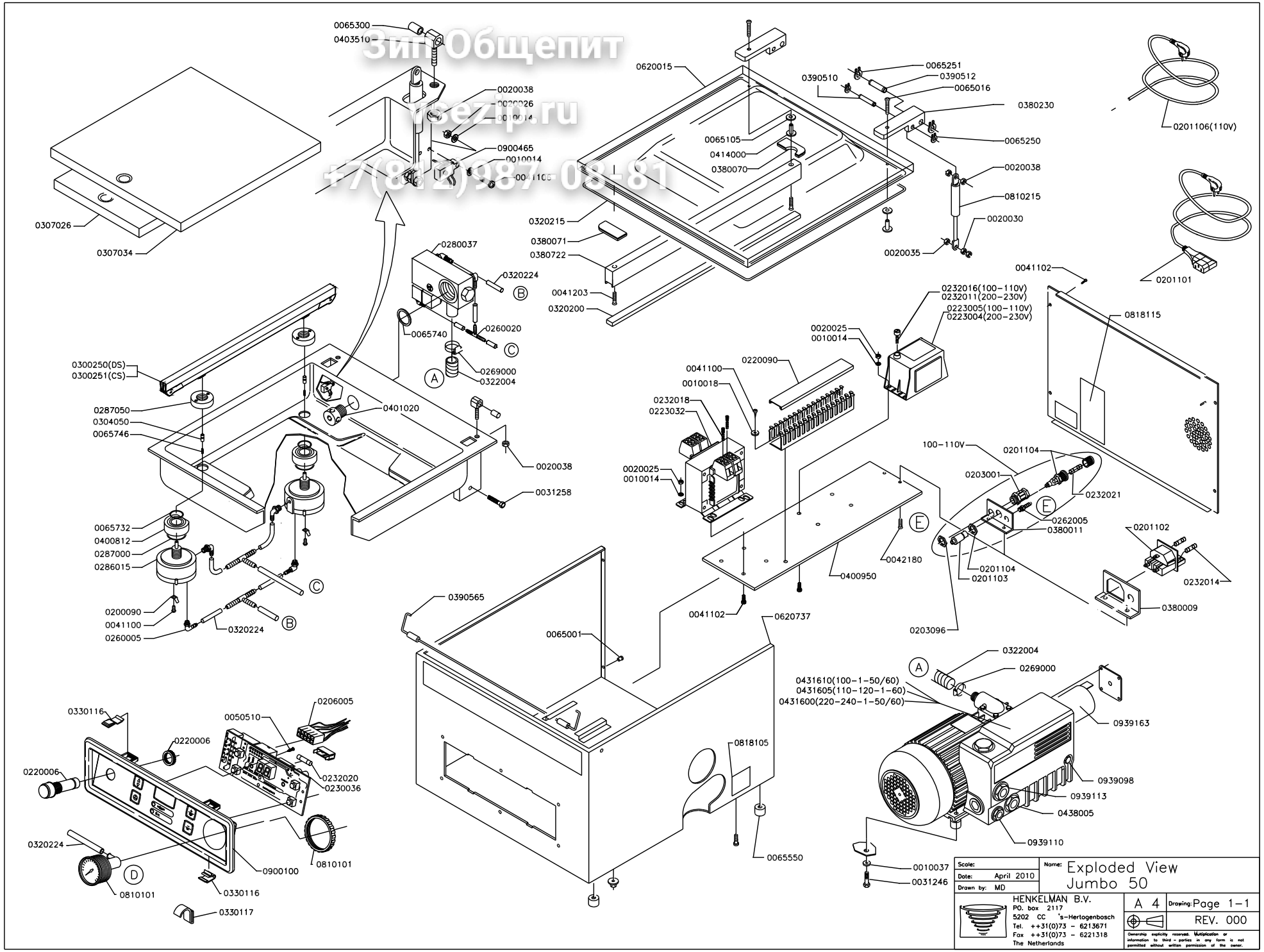ЗиП Общепит
obezzp.ru
+7(812)987 08-81