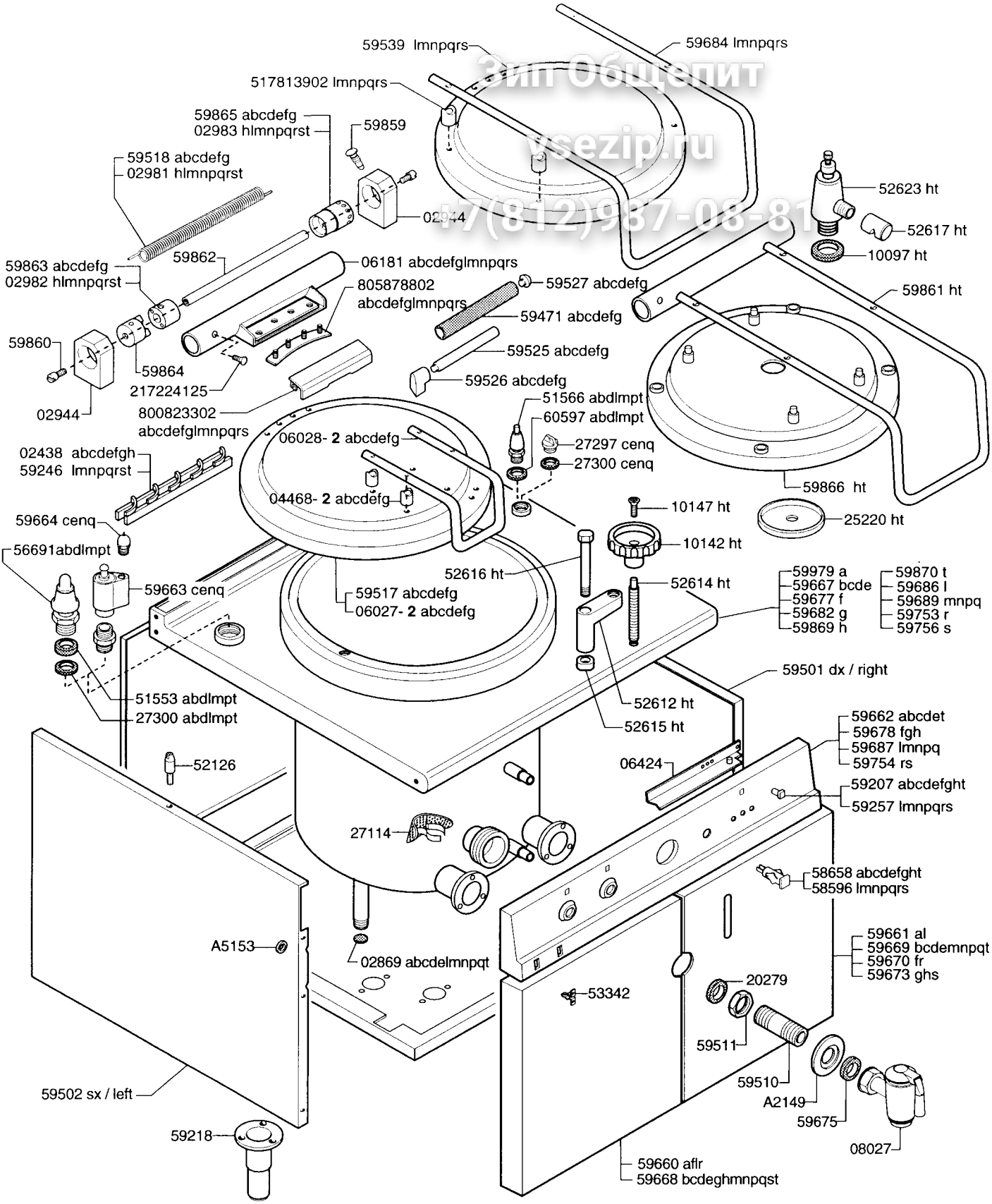

Зип Общепит
vsezip.ru
+7(812)987-08-81

" 900 "	ELECTRIC BOILING PAN PENTOLA ELETTRICA						Z - P	REF. RIF.	From serial Nr Da matricola
a	b	c	d	e	f	g	h	2	301... 022...
202 017 HPN/ EI 810	202 018 HPN/ EI 815	202 016 HPN/ EI 815 D	202 038 HPNS/ EI 815	202 039 HPNS/EI 815 D	202 021 HPN/ ED 811	202 022 HPN/ ED 816	202 025 HPA/ ED 825		
l	m	n	p	q	r	s	t		
212 017 2PI E 10	212 018 2PI E 15	212 016 2PI E 15 D	212 038 2PI E 15 T	212 039 2PI E 15 T D	212 021 2PD E 10	212 022 2PD E 15	202 026 HPA/ EI 825		

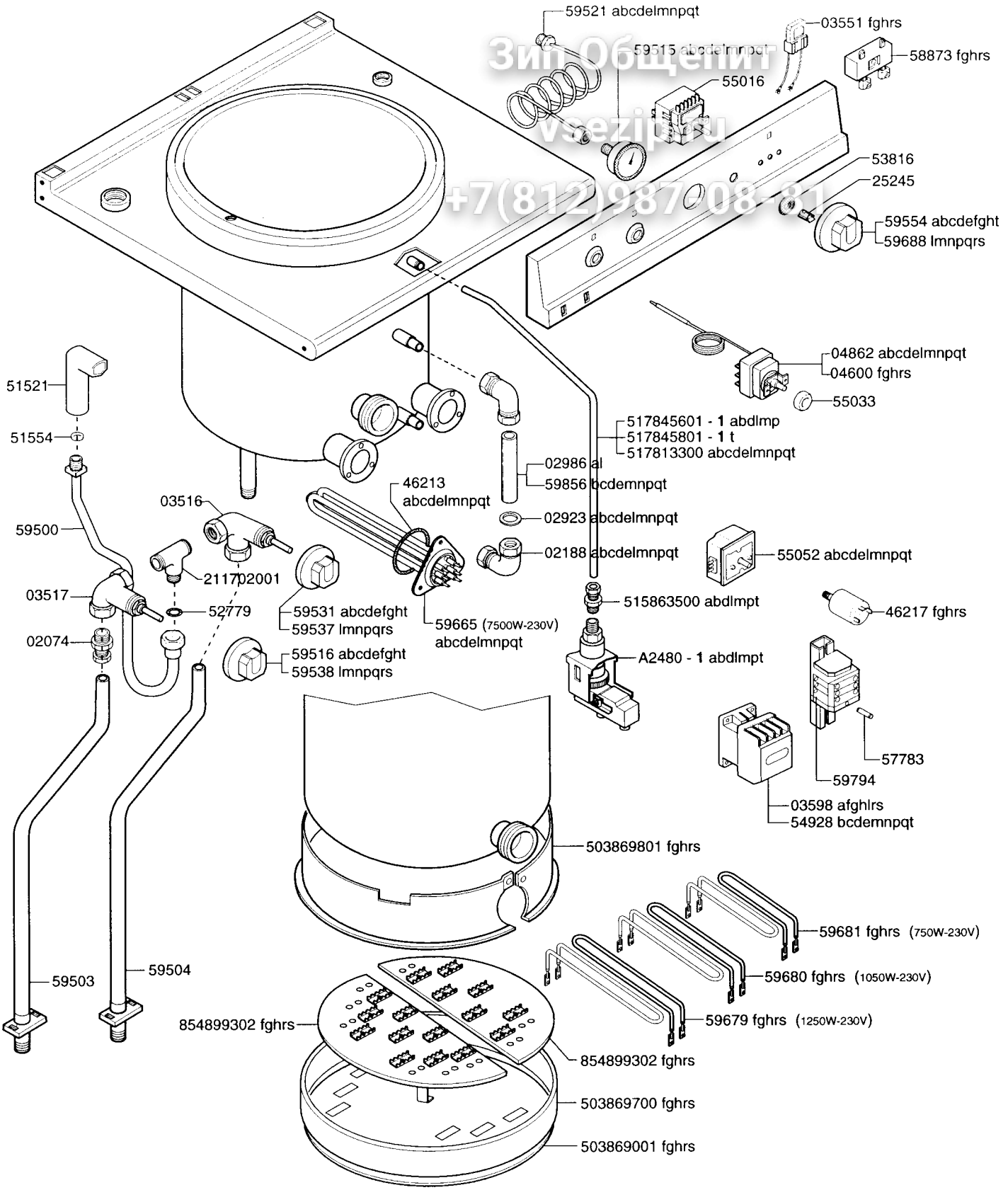

Зип Общепит
vsezip.ru
+7(812)987-08-81

" 900 " ELECTRIC BOILING PAN PENTOLA ELETTRICA								REF. RIF.	From serial Nr Da matricola
a	b	c	d	e	f	g	h	1	301... 641...
202 017 HPN/ EI 810	202 018 HPN/ EI 815	202 016 HPN/ EI 815 D	202 038 HPNS/ EI 815	202 039 HPNS/EI 815 D	202 021 HPN/ ED 811	202 022 HPN/ ED 816	202 025 HPA/ ED 825		
l	m	n	p	q	r	s	t		
212 017 2PI E 10	212 018 2PI E 15	212 016 2PI E 15 D	212 038 2PI E 15 T	212 039 2PI E 15 T D	212 021 2PD E 10	212 022 2PD E 15	202 026 HPA/ EI 825		