Зип Общепит
vsezip.ru
+7(812)987-08-81

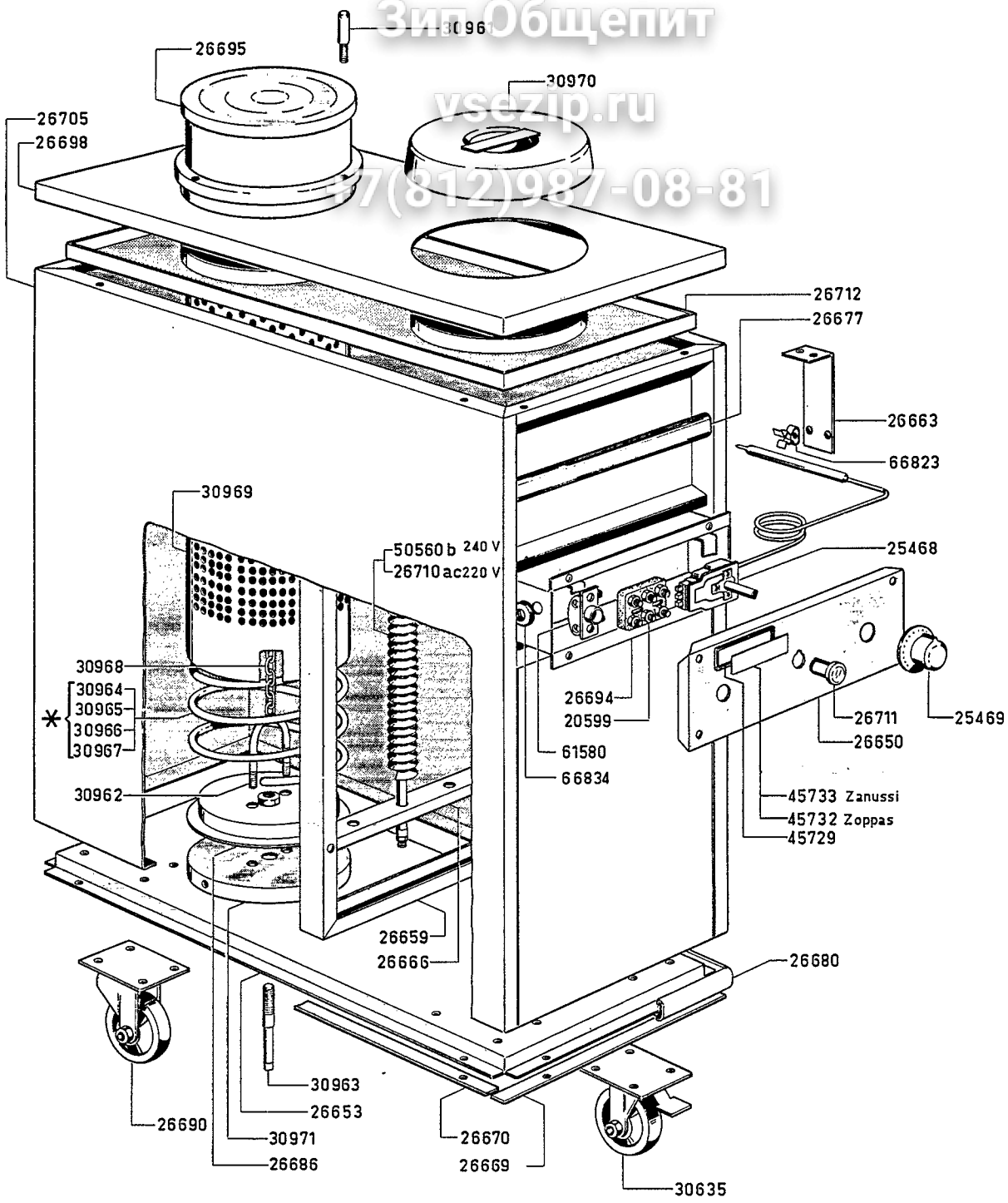

*

Codice Code	Nº spire Coils no	Peso max kg Max weight kgs
30964	8	24
30965	7.5	26.5
30966	6.5	30.5
30967	6	35

CARRELLI SOLLEVATORI PIATTI A DUE CILINDRI
2 CYLINDERS MOBILE PLATE LOWERATOR

Rif. Ref. | da matricola Nº from serial Nr.

a	b	c	d	e	f
382 305 DCE/DS2 44 241 410	382 306 DCE/DS2 UK 44 241 440	[illegible]			

15 07 74

FP 240

TCR 101-04.01 - 11/04.01-12

Zanussi Grandi Impianti S.p.A.
Via Cesare Battisti, 12 - 31015 Conegliano (TV)
Tel. (0438) 35741 - C.P. 124

© RIPRODUZIONE, ANCHE PARZIALE, VIETATA