Зип Общепит
vsezip.ru
+7(812)987-08-81

DESPIECE TECNICO

Cocedor de pasta
Pasta cooker
Cuiseur à pâtes
Nudelkocher
Cuocipasta
Cozedor de massa

GAMA 900

Modelos:

CPG9-05
CPE9-05
CPG9-05 S
CPE9-05 S

Marzo 2009 March

Revisado Marzo 2014 March Revised

FAGOR

FAGOR INDUSTRIAL

Зип Общепит
vsezip.ru
+7(812)987-08-81

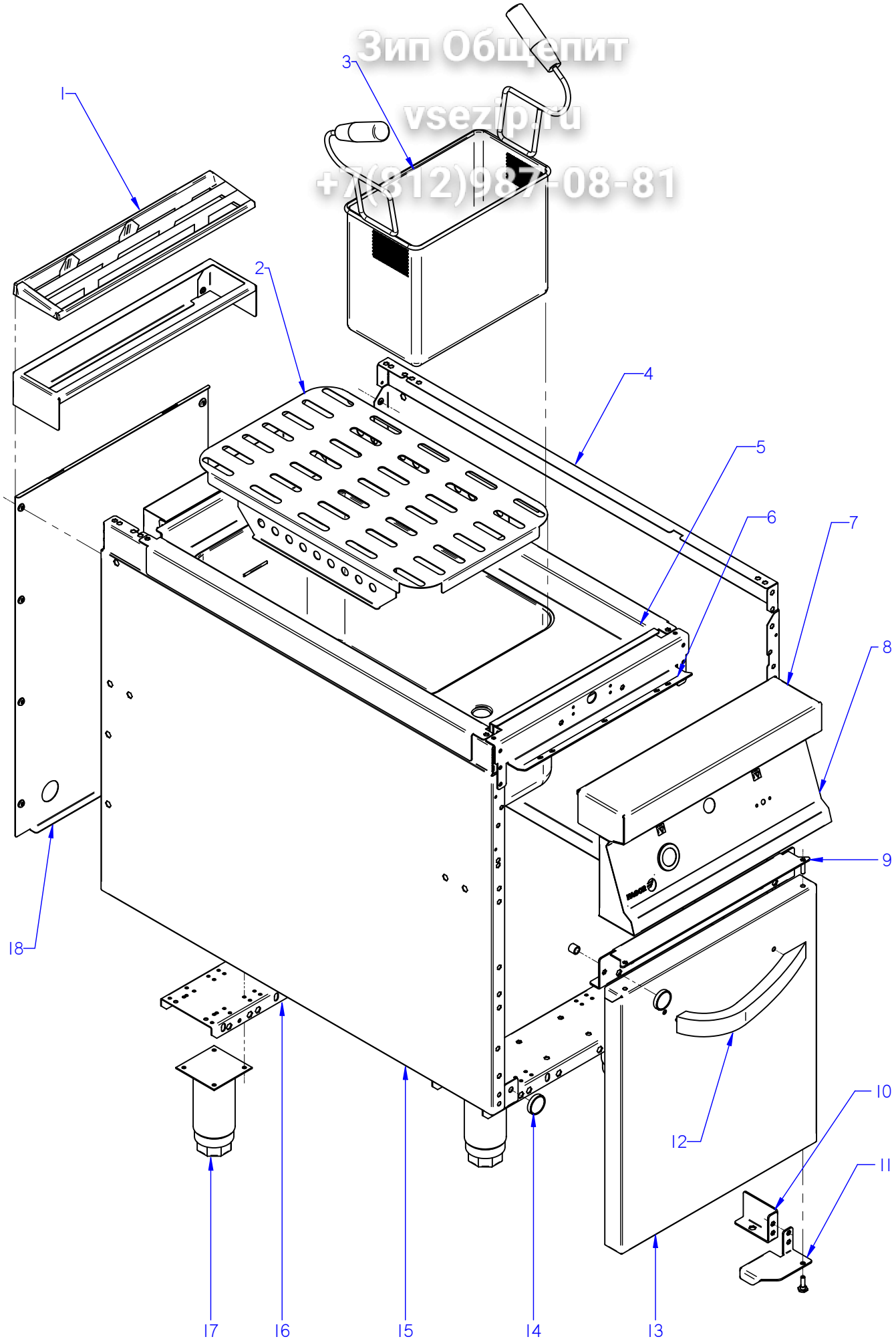

ITEM MARCADO EN COLOR = REPUESTO RECOMENDADO
COLOURED ITEM = RECOMMENDED SPARE PART

N plano	Firma	Fecha	Aparato	MUEBLE	Lamina	
C-2200		2009-03	COCEDOR DE PASTA		1	Fagor Industrial S.Coop. FAGOR Oñate

Зип Общепит
vsezip.ru
+7(812)987-08-81

MOD.	COCEDOR DE PASTA	ZONA	MUEBLE

ITEM	CODIGO	DENOMINACION	TEXTO	CPG9-05 NC	CPG9-05	CPG9-05 S NC	CPG9-05 S	CPE9-05 NC
1	R205425000	EMBELLECEDOR ESMALTE	REAR TRIM.	1	1	1	1	1
S/Nº	R205438000	SOPORTE EMBELLECEDOR 1/2M	TRIM SUPPORT	1	1	1	1	1
	Q419005000	REMACHE 4X8 ALMG3 / ALUMINIO	RIVET 4X8 ALMG3 / ALUMINIUM	12	12	12	12	12
2	H066108000	SOPORTE CESTILLOS COMPLETO	COMPLETE BASKET SUPPORT	1	1	1	1	1
3	H506500000	CESTILLO CUECEPASTA GN 1/3	BASKET	_	3	_	3	_
4	X162814000	PANEL LATERAL DERECHO	RIGHT SIDE PANEL	1	1	_	_	1
4	S142806000	PANEL LATERAL DERECHO SUSP.	SUSP. RIGHT SIDE PANEL	_	_	1	1	_
4	S222808000	PANEL LATERAL DERECHO	RIGHT SIDE PANEL	_	_	1	1	_
	Q221345000	REMACHE EXAGONAL M10	HEXAGONAL RIVET M10	2	2	2	2	2
	Q221343000	REMACHE EXAGONAL M6	HEXAGONAL RIVET M6	11	11	11	11	11
	Q221342000	REMACHE EXAGONAL M5	HEXAGONAL RIVET M5	6	6	6	6	6
5	H406101000	CUBA COMPLETA CPG-905	COMPLETE TUB CPG-905	1	1	_	_	_
5	H516105000	CUBA COMPLETA CPG-905 S	COMPLETE TUB CPG-905 S	_	_	1	1	_
5	H066112000	CUBA COMPLETA CPE9-05	COMPLETE TUB CPE9-05	_	_	_	_	1
5	H066113000	CUBA COMPLETA CPE9-05 S	COMPLETE TUB CPE9-05 S	_	_	_	_	_
	Q162030000	TUERCA EXAGONAL M5	HEXAGONAL NUT M5	6	6	6	6	3
6	X162680000	ESCUAD INTER ANTER MESA 1/2M	BENCH FRONT INT. BRACKET 1/	1	1	1	1	1
6	X162690000	ESCUAD INTER ANTER MESA 1/2M	BENCH FRONT INT. BRACKET 1/	1	1	1	1	1
	Q221342000	REMACHE EXAGONAL M5	HEXAGONAL RIVET M5	4	4	4	4	4
	Q012032000	TORNILLO EXAGONAL M5X15	HEXAGONAL BOLT M5X15	6	6	6	6	6
7	R045416000	ANTERIOR MESA 1/2M	FRONT BENCH 1/2M	1	1	_	_	1
	Q152004000	TORNIL. APLASTADO M5X13 A 304	FLAT HEADED SCREW M5x13 A 3	2	2	_	_	2
	Q302022000	ARANDELA 16X6X1.2 A.304	WASHER 16X6X1.2 A.304	2	2	_	_	2
8	H502806000	PORTAMANDOS COMPL. CPG9-05	CONTROL HOLDER CPG9-05	1	1	1	1	_
8	12041162	PORTAMANDOS COMPL. CPG9-00	CONTROL HOLDER CPG9-00	1	1	1	1	_
8	H062805000	PORTAMANDOS COMPL. CPE-905	CONTROL HOLDER CPE9-05	_	_	_	_	1
8	H042805000	PORTAMANDOS COMPL. CPE	CONTROL HOLDER CPE	_	_	_	_	1
	Q152004000	TORNIL. APLASTADO M5X13 A 304	FLAT HEADED SCREW M5x13 A 3	4	4	4	4	4
	U022836000	ESCUDO FAGOR	FAGOR EMBLEM	1	1	1	1	1
	Q221023000	CLIP SUJECIÓN RÁPIDA Ø5	RAPID CONNECT CLIP Ø5	2	2	2	2	2

Зип Общепит
vsezip.ru
+7(812)987-08-81

MOD.	COCEDOR DE PASTA	ZONA	MUEBLE

ITEM	CODIGO	DENOMINACION	TEXTO	CPG9-05 NC	CPG9-05	CPG9-05 S NC	CPG9-05 S	CPE9-05 NC
9	X162669000	LISTON BISAGRA SUPERIOR DCHA.	UPPER RIGHT HINGE STRIP	1	1	1	1	1
	Q221342000	REMACHE EXAGONAL M5	HEXAGONAL RIVET M5	8	8	8	8	8
	Q152004000	TORN. APLASTADO M5x13 A304	FLAT HEADED SCREW M5x13	4	4	4	4	4
10	U020526000	ESCUADRA REFUERZO BISAGRA	HINGE REINFORCEMENT BRACK	1	1	_	_	1
11	U020511000	BISAGRA DERECHA INFERIOR	LOWER RIGHT HINGE	1	1	_	_	1
11	X190504000	BISAGRA DERECHA INFERIOR SUSI	LOWER RIGHT HINGE SUS.	_	_	1	1	_
	Q012042000	TORNILLO EXAGONAL M6X15	HEXAGONAL BOLT M6X15	2	2	_	_	2
	Q302022000	ARANDELA 16X6X1.2 A.304	WASHER 16X6X1.2 A.304	2	2	_	_	2
	X960504000	TORNILLO DE GIRO M8	ROTATION BOLT M8	1	1	1	1	1
	Q232040000	ARANDELA A6	WASHER A6	2	2	1	1	2
12	U020507000	ASA PUERTA	FULL CUPBOARD HANDLE	1	1	1	1	1
	Q162040000	TUERCA EXAGONAL M6	HEXAGONAL NUT M6	2	2	2	2	2
	Q302022000	ARANDELA 16X6X1.2 A.304	WASHER 16X6X1.2 A.304	2	2	2	2	2
13	U020502000	PUERTA LATERAL G900	SIDE DOOR G900	1	1	_	_	1
13	U020513000	PUERTA LATERAL SUSPENDIDA	SUSP. SIDE DOOR	_	_	1	1	_
13	U020536000	PUERTA LATERAL G 900(2008)	SIDE DOOR G 900(2008)	1	1	1	1	1
S/Nº	U020503000	CONTRAPUERTA LATERAL G900	SIDE DOOR REVERSE G900	1	1	_	_	1
S/Nº	U020537000	CONTRAPUERTA LATERAL G900	SIDE DOOR REVERSE G900	1	1	_	_	1
S/Nº	U020514000	CONTRAPUERTA LATERAL SUSP.	SUSP. SIDE DOOR REVERSE	_	_	1	1	_
S/Nº	U020537000	CONTRAPUERTA LATERAL G900	SIDE DOOR REVERSE G900	_	_	1	1	_
	Q419005000	REMACHE 4X8 ALMG3 / ALUMINIO	RIVET 4X8 ALMG3 / ALUMINIUM	4	4	4	4	4
14	X960501000	IMAN	MAGNET	2	2	2	2	2
S/Nº	X960502000	FIJACION IMAN	MAGNET ATTACHMENT	2	2	2	2	2
	Q012021000	TORNILLO EXAGONAL M4X10	HEXAGONAL BOLT M4X10	2	2	2	2	2
	Q232020000	ARANDELA A4	WASHER A4	2	2	2	2	2
15	X162813000	PANEL LATERAL IZQUIERDO	LEFT SIDE PANEL	1	1	_	_	1
15	S142805000	PANEL LATERAL IZQUIERDO SUS.	SUSP. LEFT SIDE PANEL	_	_	1	1	_
15	S222807000	PANEL LATERAL IZQUIERDO	LEFT SIDE PANEL	_	_	1	1	_
	Q221345000	REMACHE EXAGONAL M10	HEXAGONAL RIVET M10	2	2	2	2	2
	Q221343000	REMACHE EXAGONAL M6	HEXAGONAL RIVET M6	11	11	1	1	11
	Q221342000	REMACHE EXAGONAL M5	HEXAGONAL RIVET M5	6	6	6	6	6

Зип Общепит
vsezip.ru
+7(812)987-08-81

MOD.	COCEDOR DE PASTA	ZONA	MUEBLE

ITEM	CODIGO	DENOMINACION	TEXTO	CPG9-05 NC	CPG9-05	CPG9-05 S NC	CPG9-05 S	CPE9-05 NC
16	R162677000	LISTON SOPORTE PATAS	LEG SUPPORT STRIP 1/2 M	2	2	_	_	2
	Q012042000	TORNILLO EXAGONAL M6x15	HEXAGONAL BOLT M6X15	8	8	_	_	8
	Q302022000	ARANDELA 16x6x1,2 A304	WASHER 16X6X1.2 A.304	8	8	_	_	8
	Q221343000	REMACHE EXAGONAL M6	HEXAGONAL RIVET M6	2	2	_	_	2
17	X260151000	PATA REGULABLE	ADJUSTABLE LEG	4	4	_	_	4
	Q411304000	REMACHE AVIBULB Ø 4,8	AVIBULB RIVET Ø 4.8	16	16	_	_	16
S/Nº	X192605000	REFUERZO BASE INFERIOR SUSP.	SUSP. LOWER BASE REINFORCE	_	_	1	1	_
S/Nº	H042629000	REFUERZO BASE INFERIOR SUSP.	SUSP. LOWER BASE REINFORCE	_	_	1	1	_
	Q012041000	TORNILLO EXAGONAL M6x10 A304	HEXAGONAL BOLT M6x10 A304	_	_	2	2	_
	Q302022000	ARANDELA 16x6x1,2 A304	WASHER 16x6x1.2 A304	_	_	2	2	_
	Q221342000	REMACHE EXAGONAL M5	HEXAGONAL RIVET M5	_	_	2	2	_
	Q012042000	TORNILLO EXAGONAL M6x15	HEXAGONAL BOLT M6x15	_	_	2	2	_
	Q302022000	ARANDELA 16x6x1,2 A304	WASHER 16x6x1.2 A304	_	_	2	2	_
	Q221342000	REMACHE EXAGONAL M5	HEXAGONAL RIVET M5	_	_	2	2	_
S/Nº	X192810000	BASE INFERIOR COMPLETA	COMPLETE LOWER BASE	_	_	1	1	_
S/Nº	H042624000	BASE COMPLETA	COMPLETE BASE	_	_	1	1	_
	Q162040000	TUERCA EXAGONAL M6	HEXAGONAL NUT M6	_	_	4	4	_
	Q302022000	ARANDELA 16x6x1,2 A304	WASHER 16x6x1.2 A304	_	_	4	4	_
	Q221343000	REMACHE EXAGONAL M6	HEXAGONAL RIVET M6	_	_	2	2	_
18	X162812000	PANEL POSTERIOR	REAR PANEL	1	1	_	_	1
18	X192807000	PANEL POSTERIOR SUSP.	SUSP. REAR PANEL	_	_	1	1	_
18	H042804000	PANEL POST. CP SUSP	SUSP. CP REAR PANEL	_	_	1	1	_
	Q419005000	REMACHE 4X8 ALMG3 / ALUMINIO	RIVET 4X8 ALMG3 / ALUMINIUM	12	12	8	8	12

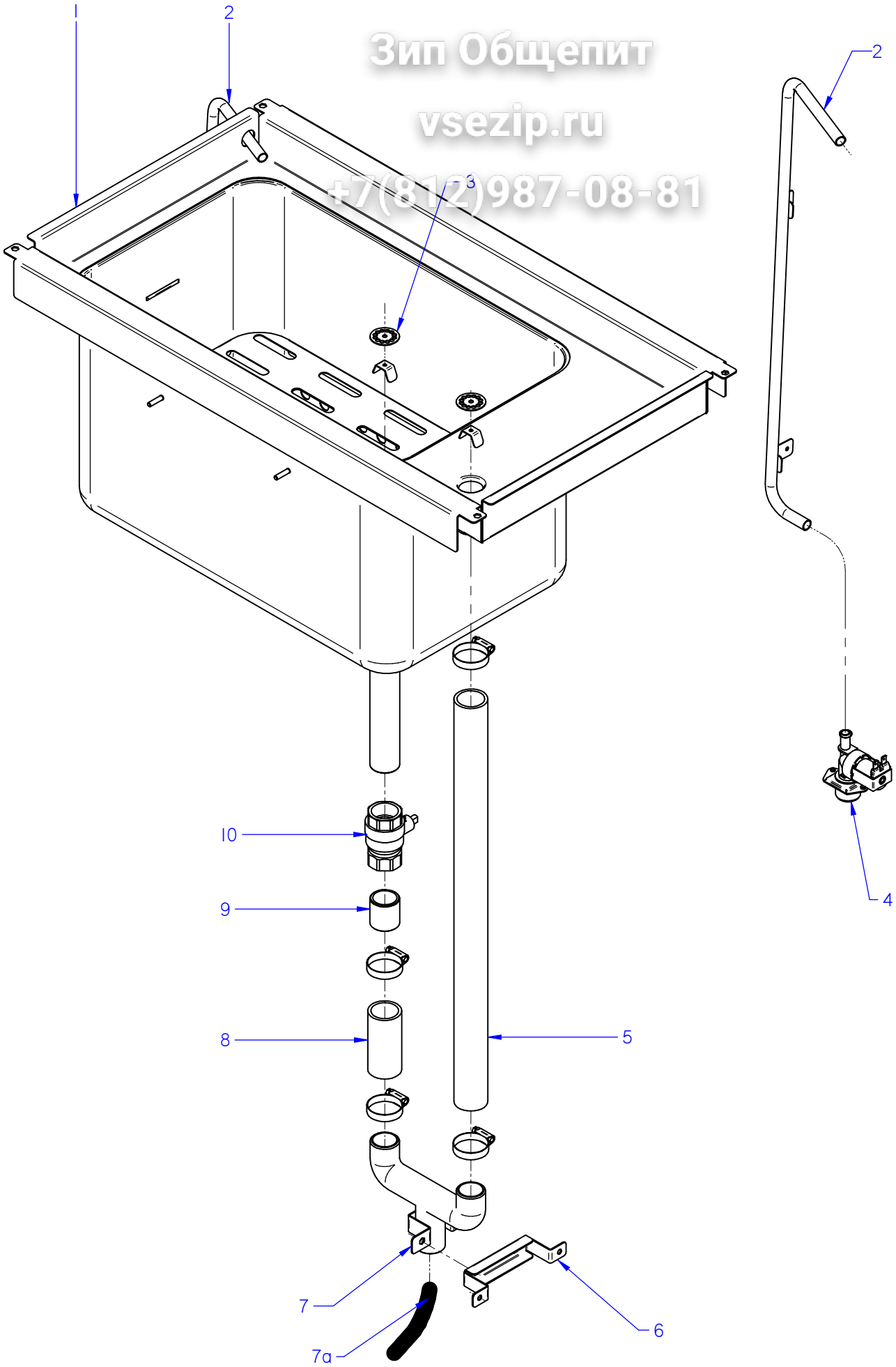

Зип Общепит
vsezip.ru
+7(812)987-08-81

ITEM MARCADO EN COLOR = REPUESTO RECOMENDADO
COLOURED ITEM = RECOMMENDED SPARE PART

N plano	Firma	Fecha	Aparato		Lamina	
C-2201		2009-03	TOMA DE AGUA Y DESAGÜE COCEDOR DE PASTA		2	Fagor Industrial S.Coop. FAGOR Oñate

Зип Общепит
vsezip.ru
+7(812)987-08-81

MOD.	COCEDOR DE PASTA	ZONA	TOMA DE AGUA Y DESAGÜE

ITEM	CODIGO	DENOMINACION	TEXTO	CPG9-05	CPG9-05 S	CPE9-05	CPE9-05 S
1	H506122000	CUBA COMPLETA CPG-905	COMPLETE TUB CPG-905	1	_	_	_
1	H046101000	CUBA COMPLETA AD	COMPLETE TUB AD	1	_	_	_
1	H516105000	CUBA COMPLETA CPG-905 S	COMPLETE TUB CPG-905 S	_	1	_	_
1	H046103000	CUBA COMPLETA SUSP.AD	COMPLETE TUB AD S	_	1	_	_
1	H066112000	CUBA COMPLETA CPE9-05	COMPLETE TUB CPE9-05	_	_	1	_
1	H046104000	CUBA COMPLETA CPE AD	COMPLETE TUB CPE AD	_	_	1	_
1	H066113000	CUBA COMPLETA CPE9-05 S	COMPLETE TUB CPE9-05 S	_	_	_	1
1	H046106000	CUBA COMPLETA ELEC SUS AD	COMPLETE TUB ELEC SUS AD	_	_	_	1
2	H505051000	TUBO LLENADO CP	FILLER PIPE CP	1	_	1	_
2	H505054000	TUBO LLENADO CP SUSP.	SUSP. FILLER PIPE CP	_	1	_	1
2	H505058000	CONDUCCION ENTRADA DE AGUA	RUNNING WATER INLET	1	1	1	1
	Q419005000	REMACHE 4X8 ALMG3 / ALUMINIO	RIVET 4X8 ALMG3 / ALUMINIUM	2	2	2	2
S/Nº	3676900000	TUBO GOMA NEGRA Ø 17*10	BLACK RUBBER PIPE 17*10	1	1	1	1
	Q881302000	ABRAZADERA 8-14L	CLAMP 8-14L	2	2	2	2
3	H506111000	FILTRO DESAGÜE	DRAINAGE FILTER	2	2	2	2
S/Nº	H506112000	PATILLA FILTRO DESAGÜE	DRAINAGE FILTER PIN	2	2	2	2
	Q412000000	REMACHE TUBULAR Ø 4 x 8	TUBULAR RIVET Ø 4 x 8	2	2	2	2
4	Z701135000	E.V.SIMP.220V COD.255.208	E.V.SIMP.220V COD.255.208	1	1	1	1
	Q032021000	TORNILLO ALOMADO M4X10	CURVED SCREW M4X10	2	2	2	2
5	3714100000	TUBO SILICONA Ø 38*31 550	SILICON PIPE Ø 38*31 550	1	1	1	1
	Q881305000	ABRAZADERA Ø25-40	CLAMP Ø25-40	2	2	2	2
6	H522628000	CALZO DESAGÜE G900	DRAINAGE WEDGE G900	1	_	1	_
S/Nº	H515008000	ESCUAD. SUP.TUBO DESAG. SUS.	DRAINAGE PIPE UPPER BRACKE	_	1	_	1
	Q221342000	REMACHE EXAGONAL M5	HEXAGONAL RIVET M5	2	_	_	_
	Q012042000	TORNILLO EXAGONAL M6X15	HEXAGONAL BOLT M6X15	2	2	2	2
	Q302022000	ARANDELA 16X6X1.2 A.304	WASHER 16X6X1.2 A.304	_	4	4	4

Зип Общепит
vsezip.ru
+7(812)987-08-81

MOD.	COCEDOR DE PASTA	ZONA	TOMA DE AGUA Y DESAGÜE

ITEM	CODIGO	DENOMINACION	TEXTO	CPG9-05	CPG9-05 S	CPE9-05	CPE9-05 S
7	H405004000	TUBO DESAGÜE COMPLET. G700	COMPLETE DRAINAGE PIPE	1	_	_	_
7	H515006000	TUBO DESAGÜE COMP. CPG9-05S	COMPLETE DRAINAGE PIPE	_	1	_	_
7	H065008000	TUBO DESAGÜE COMP. CPE9-05S	COMPLETE DRAINAGE PIPE	_	1	_	_
7	H045006000	TUBO DESAG COMPL. CPE9-05S	CO. DRAINAGE PIPE CPE9-05S	_	1	_	_
7	H405004000	TUBO DESAGÜE COMPLET. G700	COMPLETE DRAINAGE PIPE	_	_	1	_
7	H045006000	TUBO DESAG COMPL. CPE9-05S	CO. DRAINAGE PIPE CPE9-05S	_	_	1	_
7	H405004000	TUBO DESAGÜE COMPLET. G700	COMPLETE DRAINAGE PIPE	_	_	1	_
7	H065008000	TUBO DESAGÜE COMP. CPE9-05S	COMPLETE DRAINAGE PIPE	_	_	_	1
7	H045006000	TUBO DESAG COMPL. CPE9-05S	CO. DRAINAGE PIPE CPE9-05S	_	_	_	1
7a	11000006	TUBO SILICONA BAJA Tª D 38*31	SILICONE PIPE T ª D 38 * 31	1	1	1	1
	Q012031000	TORNILLO EXAGONAL M5X10 A.304	HEXAGONAL BOLT M5X10 A.304	2	2	2	2
8	3714100000	TUBO SILICONA Ø 38*31 550	SILICON PIPE Ø 38*31 550	1	1	1	1
	Q881305000	ABRAZADERA Ø25-40	CLAMP Ø25-40	2	2	2	2
9	H525025000	TUBO EMPALME VALVULA ESFERA	CONNECTION PIPE SPHERICAL V	1	1	1	1
10	X036107000	VALVULA ESFERA PASO TOTAL 1	SPHERICAL VALVE TOTAL PASS	1	1	1	1

Зип Общепит
vsezip.ru
+7(812)987-08-81

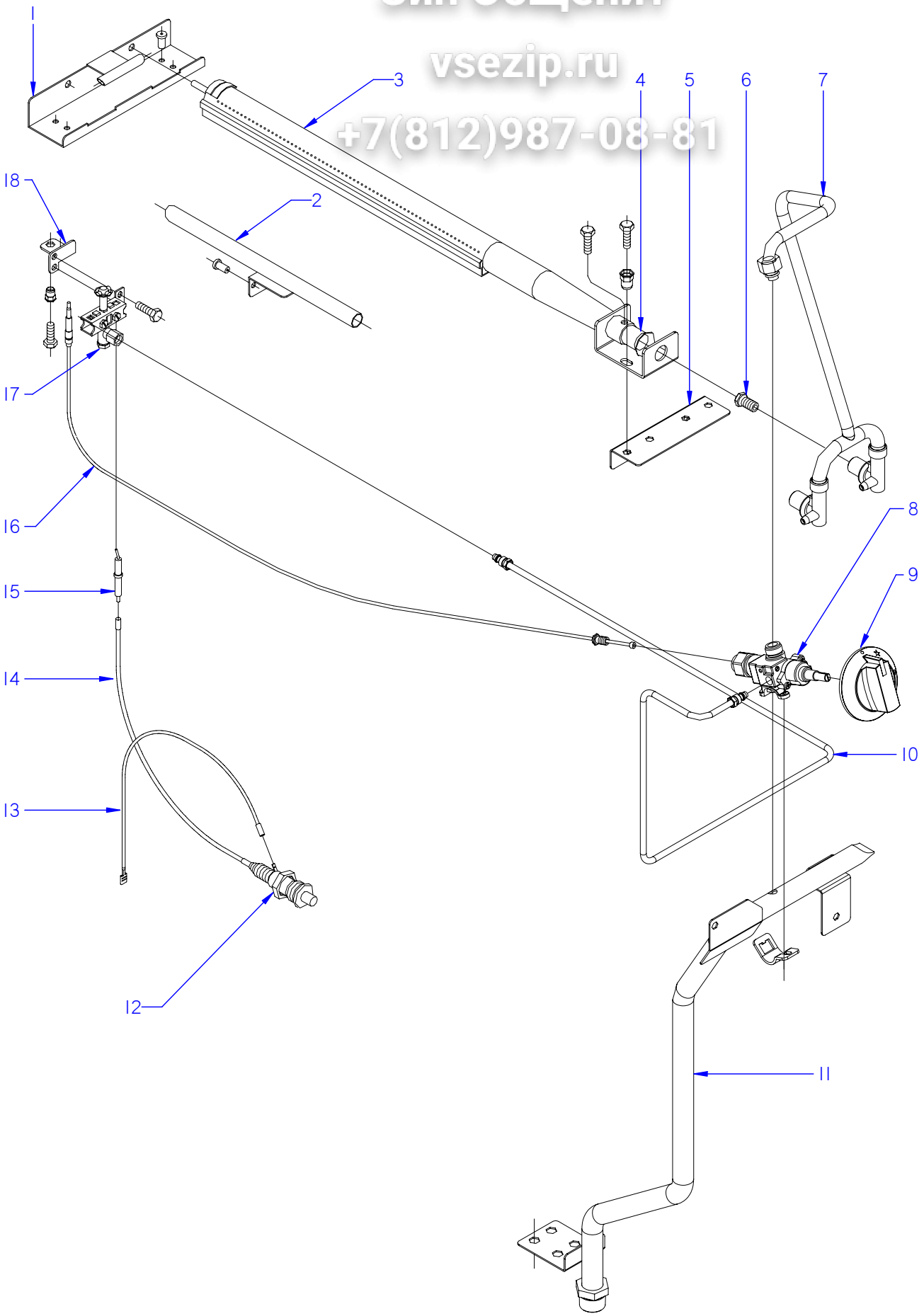

ITEM MARCADO EN COLOR = REPUESTO RECOMENDADO
COLOURED ITEM = RECOMMENDED SPARE PART

N plano	Firma	Fecha	Aparato	CONJUNTO FUNCIONAL DE GAS	Lamina	
C-2202		2009-03	COCEDOR DE PASTA		3	Fagor Industrial S.Coop. FAGOR Oñate

Зип Общепит
vsezip.ru
+7(812)987-08-81

MOD.	COCEDOR DE PASTA	ZONA	CONJUNTO FUNCIONAL DE GAS

ITEM	CODIGO	DENOMINACION	TEXTO	CPG9-05	CPG9-05 S			
1	H505705000	SOPORTE ENCENDIDO QUEMAD.	COMPLETE BURNER IGNITION	1	1			
	Q419005000	REMACHE 4x8 ALMG3 / ALUMINIO	RIVET 4X8 ALMG3 / ALUMINIUM	2	2			
	Q302022000	ARANDELA 16X6X1.2 A.304	WASHER 16X6X1.2 A.304	2	2			
2	H505708000	TUBO ENCENDIDO PILOTO COMP.	COMP PILOT IGNITION PIPE	1	1			
	Q081365000	TOR. ALOMADO 4,8X19 H.ZINCADO	CURVED SCREW 4.8X19 H.ZINC	2	2			
3	H505700000	QUEMADOR COMPLETO CP	COMPLETE BURNER CP	2	2			
4	U325707000	REGULADOR DE AIRE (QUEMAD.)	AIR CONTROL (BURNER)	2	2			
	Q012032000	TORNILLO EXAGON. M5X15	HEXAGONAL BOLT. M5X15	2	2			
5	H505737000	ESCUAD. AMARRE QUEMADORES	BURNER FASTENING BRACKET	1	1			
	Q152004000	TORNIL. APLASTADO M5X13 A 304	FLAT HEADED SCREW M5x13 A 3	4	4			
6	U052401000	TOBERA Ø 1,45 B.P.	NOZZLE Ø 1,45 B.P.	2	2			
6	1011600000	TOBERA Ø 2,25 G.N.	NOZZLE Ø 2,25 G.N.	2	2			
6	X102403000	TOBERA Ø 4,58 G.V.	NOZZLE Ø 4,58 G.V.	2	2			
7	H505047000	DISTRIBUIDOR A QUEMADOR	DISTRIBUTOR TO BURNER	1	1			
	Q306062000	ARANDELA Ø13,9X10,33x1,5	WASHER Ø13.9X10.33x1.5	2	2			
	Q221342000	REMACHE EXAGONAL M5	HEXAGONAL RIVET M5	2	2			
	Q012032000	TORNILLO EXAGONAL M5X15	HEXAGONAL BOLT. M5X15	2	2			
8	U912102000	GRIFO VALVULA CAL 3200	VALVE TAP CAL 3200	1	1			
	U912104000	BRIDA AMARRE GRIFO 1/2"	TAP FASTENING FLANGE 1/2"	1	1			
	Q122032000	TORNILLO ALLEN M.5x15	ALLEN HEAD SCREW M.5x15	1	1			
9	U022117000	MANDO MONTADO Ø8	CONTROL BUTTON Ø8	1	1			
10	H505040000	TUBO PILOTO CPG9-05	PILOT LIGHT PIPE CPG9-05	1	1			
	U195009000	MANGUITO EMPALME	CONNECTION HOSE	1	1			
11	H505042000	DISTRIBUIDOR COMPL. CPG9-05	COMPL.DISTRIBUTOR CPG9-05	1	_			
11	H515044000	DISTRIBUIDOR COMPL. CPG9-05S	COMP. DISTRIBUTOR CPG9-05S	_	1			
11	H045002000	DISTRIBUIDOR COMPL. CPG9-05S	COMP. DISTRIBUTOR CPG9-05S	_	1			
	Q221343000	REMACHE EXAGONAL M6	HEXAGONAL RIVET M6	2	2			
	Q012042000	TORNILLO EXAGONAL M6X15	HEXAGONAL BOLT. M6X15	2	2			
	Q302022000	ARANDELA 16X6X1.2 A.304	WASHER 16X6X1.2 A.304	2	2			
	Q012032000	TORNILLO EXAGON. M5X15	HEXAGONAL BOLT. M5X15	2	2			
	Q302022000	ARANDELA 16X6X1.2 A.304	WASHER 16X6X1.2 A.304	2	2			

Зип Общепит
vsezip.ru
+7(812)987-08-81

MOD.	COCEDOR DE PASTA	ZONA	CONJUNTO FUNCIONAL DE GAS

ITEM	CODIGO	DENOMINACION	TEXTO	CPG9-05	CPG9-05 S			
12	S113034000	PIEZOELECTRICO	PIEZOELECTRIC	1	1			
12	12043897	PIEZOELECTRICO COMPLETO	COMPLETE PIEZOELECTRIC	1	1			
S/Nº	12043907	ANILLO ADAPTADOR	ADAPTER RING	1	1			
13	U333003000	CABLE MASA ENCENDEDOR	LIGHTER EARTH CABLE	1	1			
14	U323030000	CABLE BUJIA	SPARK PLUG CABLE	1	1			
15	X022131000	BUJIA	SPARK PLUG	1	1			
16	U262130000	TERMOPAR 1000	THERMOCOUPLE 1000	1	1			
17	U322118000	PILOTO COMPLETO 100.062	COMPLETE PILOT LIGHT 100.062	1	1			
S/Nº	U442137000	INYECTOR Ø 0.4 G.N.	INJECTOR Ø 0.4 G.N.	1	1			
	Q012031000	TORNILLO EXAGONONAL M5X10	HEXAGONAL BOLT. M5X10	2	2			
18	H502623000	ESCUADRA AMARRE PILOTO	PILOT FASTENING BRACKET	1	1			
	Q419005000	REMACHE 4x8 ALMG3 / ALUMINIO	RIVET 4X8 ALMG3 / ALUMINIUM	2	2			
	Q221342000	REMACHE EXAGONAL M5	HEXAGONAL RIVET M5	2	2			

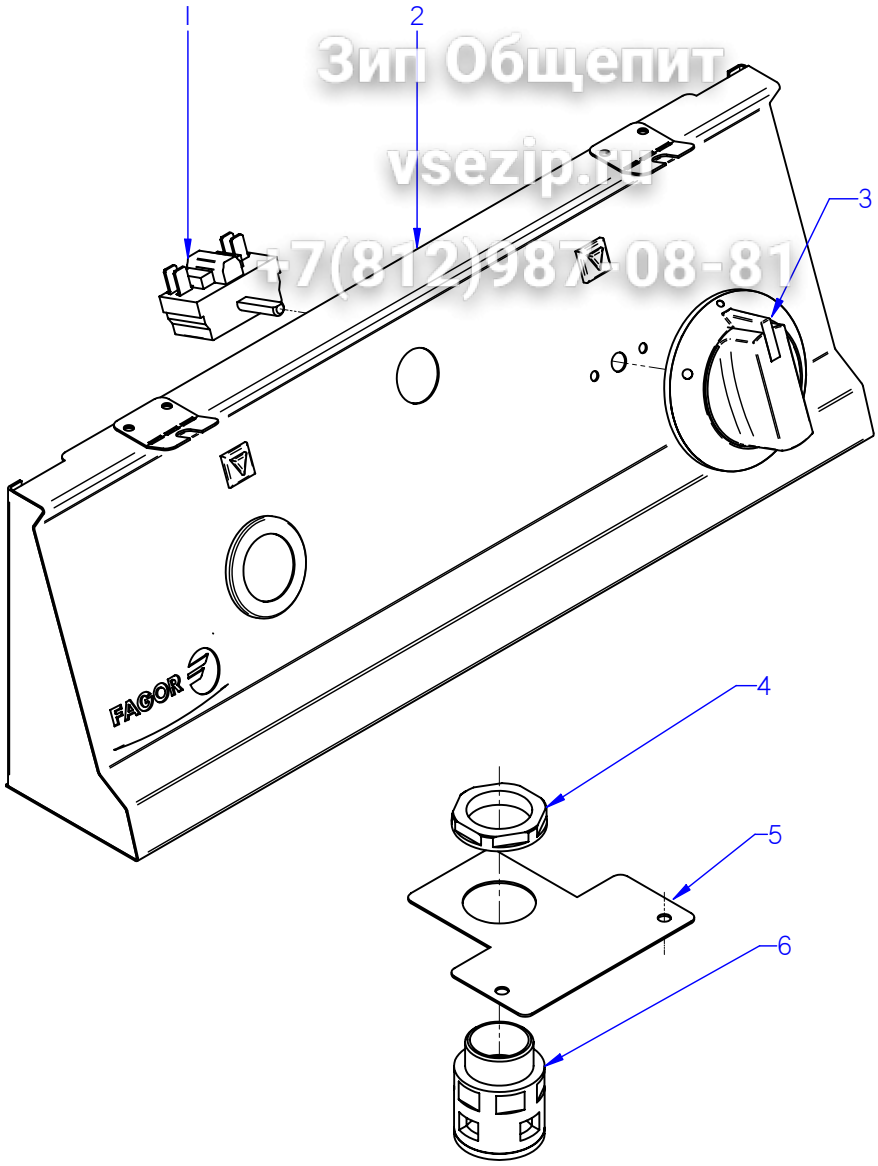

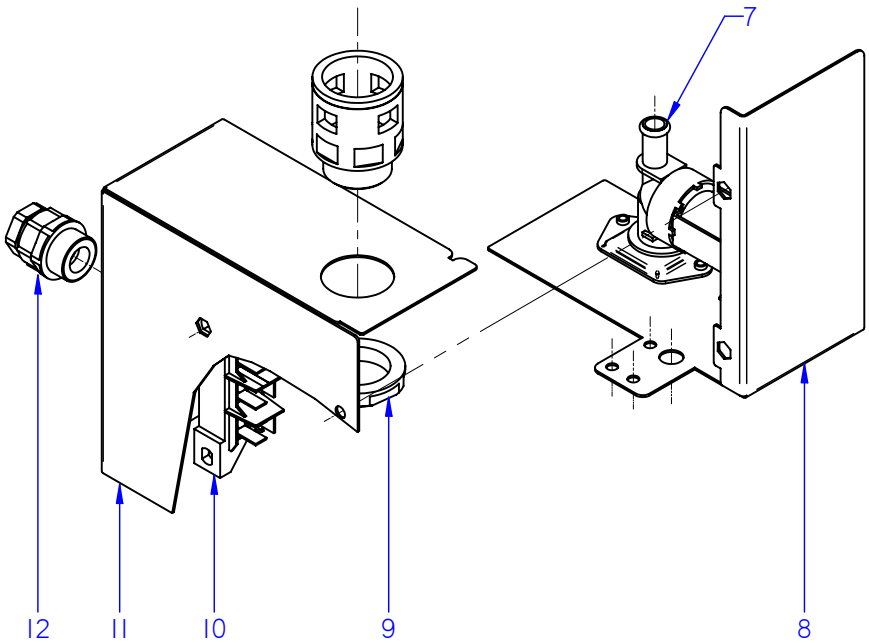

Зип Общепит
vsezip.ru
+7(812)987-08-81

ITEM MARCADO EN COLOR = REPUESTO RECOMENDADO
COLOURED ITEM = RECOMMENDED SPARE PART

N plano	Firma	Fecha	Aparato	CONJUNTO FUNCIONAL ELECTRICO	Lamina	
C-2203		2009-03	COCEDOR DE PASTA CPG9-05		4	Fagor Industrial S.Coop. FAGOR Oñate

Зип Общепит
vsezip.ru
+7(812)987-08-81

MOD.	COCEDOR DE PASTA	ZONA	CONJUNTO FUNCIONAL ELECTRICO

ITEM	CODIGO	DENOMINACION	TEXTO	CPG9-05	CPG9-05 S			
1	T343008000	CONMUTADOR HGC	HGC SWITCH	1	1			
1	R693004000	CONMUTADOR 16A 6V 4pos VDE	16A 6V 4pos VDE SWITCH	1	1			
2	H502806000	PORTAMANDOS COMP. CPG9-05	CONTROL HOLDER CPG9-05	1	1			
2	12041162	PORTAMANDOS COMPL. CPG9-00	CONTROL HOLDER CPG9-00	1	1			
3	X022133000	BOTON DE MANDO Ø6 ENT. AGUA	CONTROL BUTTON Ø6 ENT. WAT	1	1			
3	H503006000	MANDO AGUA COMP. CP900	CONTROL BUTTON CP900	1	1			
4	R023025000	CONTRATUERCA (GAES)	COUNTERNUT (GAES)	1	1			
5	H052609000	SOPORTE RACORD SUPERIOR	UPPER CONNECTION SUPPORT	1	1			
	Q152004000	TORNIL. APLASTADO M5X13 A 304	FLAT HEADED SCREW M5x13 A 3	2	2			
	Q221342000	REMACHE EXAGONAL M5	HEXAGONAL RIVET M5	2	2			
6	X713021000	RACOR QUICK 5020.049.021	QUICK CONNECTION 5020.049.02	2	2			
7	Z701135000	E.V.SIMP.220V COD.255.208	E.V.SIMP.220V COD.255.208	1	1			
7	P255001000	ELECTROV.230V AC 50/60Hz 2 VIA	SOLENOID 230V AC 50/60Hz 2V	1	1			
S/Nº	P443042000	REGULADOR 3L VERDE 254.023	REGULATOR 3L GREEN 254,023	1	1			
S/Nº	12097038	REGULADOR 3L NEGRO 254.023	REGULATOR 3L BLACK 254,023	1	1			
S/Nº	Z601156000	REGULADOR 8L RO. 254.034	REGULATOR 8L RO. 254.034	1	1			
S/Nº	12096626	REGULADOR 8L ROJO	REGULATOR 8L RED	1	1			
S/Nº	Z201106000	RACORD EN Y	CONNECTION Y	1	1			
8	H052605000	CUADRO ELECTRICO CPG9-05	ELECTRIC PANEL CPG9-05	1	_			
8	12041059	CUADRO ELECTRICO CPG9-00	ELECTRIC PANEL CPG9-00	1	1			
8	H052608000	SOPORTE ELECTROVALVULA S	SOLENOID SUPPORT S	_	1			
	Q419005000	REMACHE 4x8 ALMG3 / ALUMINIO	RIVET 4X8 ALMG3 / ALUMINIUM	4	_			
	Q012031000	TORNILLO EXAGONAL M5X10	HEXAGONAL BOLT. M5X10	_	2			
9	R023025000	CONTRATUERCA (GAES)	COUNTERNUT (GAES)	1	1			
10	U183046000	REGLETA AUXILIAR	AUXILIARY STRIP	1	1			
10	Z713035000	REGLETA AUXILIAR 6 MM	AUXILIARY STRIP 6MM	1	1			
11	H052606000	TAPA CUADRO ELECTR. CPG9-05	ELECT. PANEL COVER CPG9-05	1	1			
11	12041066	TAPA CUADRO ELECTRICO	ELECT. PANEL COVER	1	1			
11	H052610000	TAPA REGLETA	TERMINAL STRIP COVER	_	1			
	Q152004000	TORNIL. APLASTADO M5X13 A 304	FLAT HEADED SCREW M5x13 A 3	2	2			
12	R073004000	PRENSA ESTOPAS	STUFFING BOX	1	1			

Зип Общепит
vsezip.ru
+7(812)987-08-81

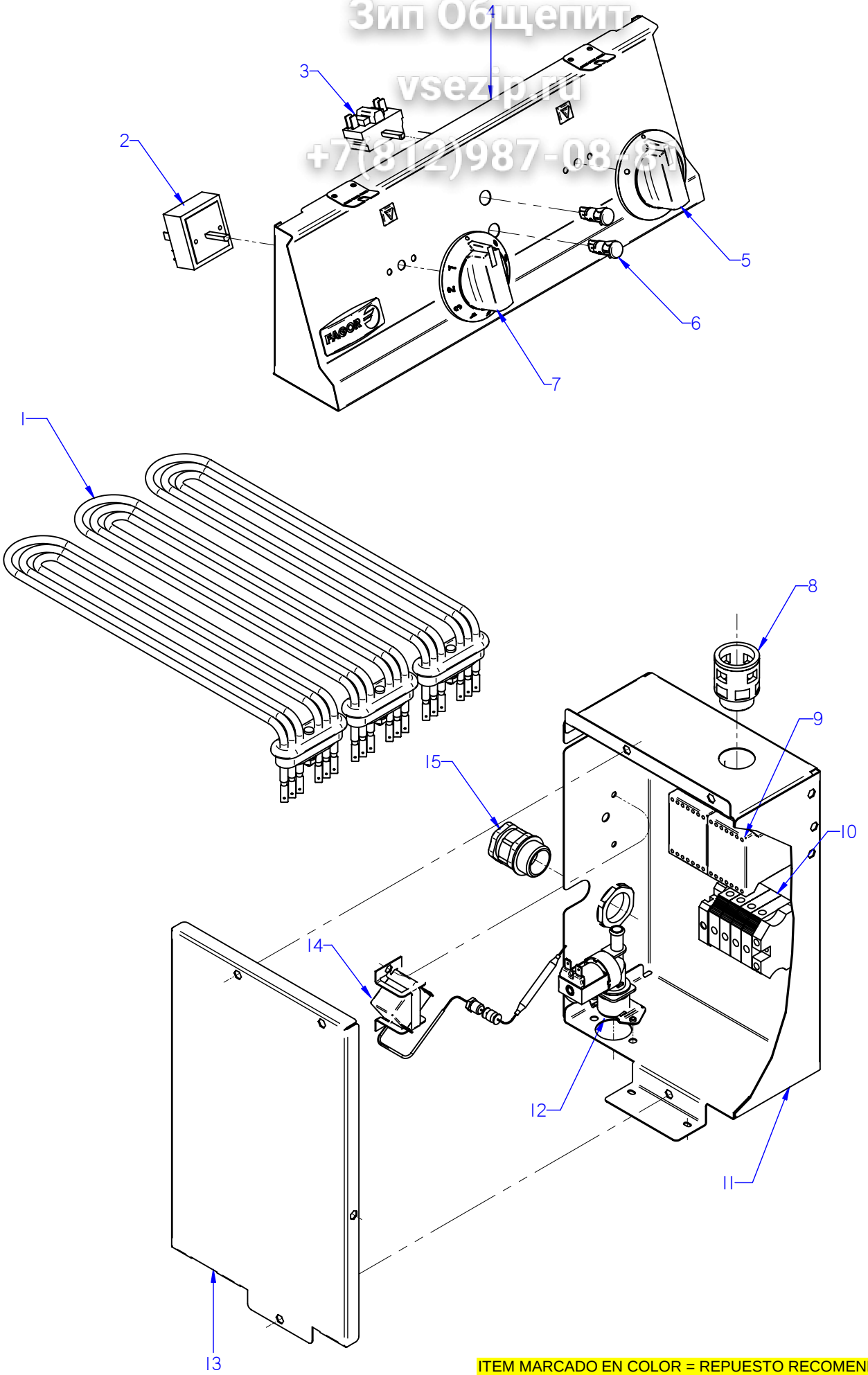

ITEM MARCADO EN COLOR = REPUESTO RECOMENDADO
COLOURED ITEM = RECOMMENDED SPARE PART

N plano	Firma	Fecha	Aparato		Lamina	
C-2204		2009-03	CONJUNTO FUNCIONAL ELECTRICO COCEDOR DE PASTA CPE9-05		5	Fagor Industrial S.Coop. FAGOR Oñate

Зип Общепит
vsezip.ru
+7(812)987-08-81

MOD.	COCEDOR DE PASTA	ZONA	CONJUNTO FUNCIONAL ELECTRICO

ITEM	CODIGO	DENOMINACION	TEXTO	CPE9-05	CPE9-05 S			
1	H063002000	RESISTENCIA 4000W 230V	RESISTOR 4000W 230V	3	3			
2	S333001000	REGULADOR DE ENERGIA	ENERGY REGULATOR	1	1			
3	T343008000	CONMUTADOR HGC	HGC SWITCH	1	1			
3	R693004000	CONMUTADOR 16A 6V 4pos VDE	16A 6V 4pos VDE SWITCH	1	1			
	Q151320000	TORNILLO ALOMADO M4X6 H.ZINC	CURVED SCREW M4X6 H.ZINC	2	2			
4	H062805000	PORTAMANDOS COMPL. CPE-905	CONTROL HOLDER CPE9-05	1	1			
4	H042805000	PORTAMANDOS COMPL. CPE	CONTROL HOLDER CPE	1	1			
5	S162102000	BOTON DE MANDO	CONTROL BUTTON	1	1			
6	R693056000	PILOTO AMBAR 41227000A4	AMBER PILOT 41227000A4	1	1			
6	12024669	PILOTO AMBAR Ø18	AMBER PILOT Ø18	1	1			
S/Nº	R693055000	PILOTO VERDE 41227000C7	GREEN PILOT 41227000C7	1	1			
S/Nº	12047390	PILOTO VERDE 230V AC 8KW 16MM	GREEN PILOT 230V AC 8KW 16MI	1	1			
7	X022133000	BOTON DE MANDO Ø6 ENT. AGUA	CONTROL BUTTON Ø6 ENT. WAT	1	1			
7	H503006000	MANDO AGUA COMP. CP900	CONTROL BUTTON CP900	1	1			
8	X713021000	RACOR QUICK 5020.049.021	CONNECTION ICK 5020.049.021	2	2			
	R023025000	CONTRATUERCA (GAES)	COUNTERNUT (GAES)	2	2			
9	Z203050000	CONTACTOR SIRIUS 3R 230V50-60	CONTACTOR SIRIUS 3R 230V50-6	2	2			
	Z403016000	GUIA CONTACTOR L-100	CONTACTOR GUIDE L-100	1	1			
	Q419005000	REMACHE 4X8 ALMG3 / ALUMINIO	RIVET 4X8 ALMG3 / ALUMINIUM	4	4			
10	P453025000	BORNES 10 WDU-10203.O	TERMINALS 10 WDU-10203.O	3	3			
	P453026000	BORNE TIER 10 WPE-10103.O	TERMINAL TIER 10 WPE-10103.O	1	1			
	Z263302000	BORNA AZUL PASO 16MM	BLUE TAP TERMINAL 16MM	1	1			
	Z263303000	TOPE FINAL	END STOP	1	1			
11	H083007000	CUADRO ELECTRICO CPE9-05	ELECTRIC PANEL CPE9-05	1	_			
11	H083005000	CUADRO ELECTRICO CPE-705	ELECTRIC PANEL CPE-705	_	1			
11	12041217	CUADRO ELECTRICO CPE MEK	ELECTRIC PANEL CPE MEK	1	1			
11	H042635000	CUADRO ELECTRICO CPE AD	ELECTRIC PANEL CPE AD	1	1			
	Z703006000	RACORD A 90 SFWO-P213T	CONNECTION A 90 SFWO-P213T	2	2			
12	Z701135000	E.V.SIMP.220V COD.255.208	E.V.SIMP.220V COD.255.208	1	1			
12	P255001000	ELECTROV.230V AC 50/60Hz 2 VIA	SOLENOID 230V AC 50/60Hz 2V	1	1			

Зип Общепит
vsezip.ru
+7(812)987-08-81

MOD.	COCEDOR DE PASTA	ZONA	CONJUNTO FUNCIONAL ELECTRICO

ITEM	CODIGO	DENOMINACION	TEXTO	CPE9-05	CPE9-05 S			
S/Nº	P443042000	REGULADOR 3L VERDE 254.023	REGULATOR 3L GREEN 254,023	1	1			
S/Nº	12097038	REGULADOR 3L NEGRO 254.023	REGULATOR 3L BLACK 254,023	1	1			
S/Nº	Z601156000	REGULADOR 8L RO. 254.034	REGULATOR 8L RO. 254.034	1	1			
S/Nº	12096626	REGULADOR 8L ROJO	REGULATOR 8L RED	1	1			
S/Nº	Z201106000	RACORD EN Y	CONNECTION Y	1	1			
13	H083008000	TAPA CUADRO ELECTR. CPE9-05	ELEC. PANEL COVER CPE9-05	1	_			
13	H083006000	TAPA CUADRO ELECTR. CPE-70	ELECTRIC PANEL COVER CPE-7	_	1			
13	H042636000	TAPA CUADRO ELECTR. CPE	ELEC. PANEL COVER CPE	1	1			
	Q152004000	TORNIL. APLASTADO M5X13 A 304	FLAT HEADED SCREW M5x13 A 3	3	3			
14	Z213014000	LIMITADOR TECASA P.	LIMITER TECASA P.	1	1			
	Z203060000	AMARRE LIMITADOR TECASA	LIMITER FASTENING TECASA	1	1			
	Q221342000	REMACHE EXAGONAL M5	HEXAGONAL RIVET M5	2	2			
	Q152004000	TORNIL. APLASTADO M5X13 A 304	FLAT HEADED SCREW M5x13 A 3	2	2			
15	R023013000	PRENSA ESTOPAS PG-21	STUFFING BOX PG-21	1	1			
S/Nº	R052102000	JUNTA COMPONENTES ELECTRIC.	BOARD OF ELECTRICAL COMP.	2	2			

Зип Общепит
vsezip.ru
+7(812)987-08-81

MOD.	COCEDOR DE PASTA	ZONA	VARIOS

ITEM	CODIGO	DENOMINACION	TEXTO	CPG9-05	CPG9-05 S	CPE9-05	CPE9-05 S	
	H406501000	FOLLETO INSTRUCCIONES CPG	INSTRUCTION LEAFLET CPG	1	1	_	_	
	H503003000	ESQUEMA TEORICO ADHES. CPG	THEOR. DIAGRAM LABEL CPG	1	1	_	_	
	H503004000	PLANO DE MONTAJE CPG	ASSEMBLY PLAN CPG	1	1	_	_	
	H503001000	CABLE ELECTROVALVUL. CPG9-05	SOLENOID CABLE . CPG9-05	1	1	_	_	
	H063018000	CABLEADO LLENADO DE AGUA	WATER FILLING WIRING	1	1	_	_	
	H503002000	CABLE ELECTROVALV. CPG9-05S	SOLENOID CABLE CPG9-05S	_	1	_	_	
	H086501000	FOLLETO INSTRUCCIONES CPE	INSTRUCTION LEAFLET CPE	_	_	1	1	
	H063017000	ESQUEMA TEORICO ADHES. CPE	THEOR. DIAGRAM LABEL CPE	_	_	1	1	
	H063015000	PLANO DE MONTAJE CPE9-05	ASSEMBLY PLAN CPE9-05	_	_	1	_	
	H063016000	PLANO DE MONTAJE CPE9-05S	ASSEMBLY PLAN CPE9-05S	_	_	_	1	
	H063015000	PLANO DE MONTAJE CPE9-05	ASSEMBLY PLAN CPE9-05	_	_	_	1	
	H063013000	CABLE ELECTROVALV. CPE9-05	SOLENOID CABLE . CPE9-05	_	_	1	_	
	H063014000	CABLE ELECTROVALV. CPE9-05S	SOLENOID CABLE CPE9-05S	_	_	_	1	
	H063018000	CABLEADO LLENADO DE AGUA	WATER FILLING WIRING	_	_	1	1	
	H063007000	CABLEAD. RESISTENCIAS CPE-900	CPE-900 RESISTOR WIRING	_	_	1	1	
	S093002000	CABLEADO PORTAMANDOS	CONTROL HOLDER WIRING	_	_	1	1	
	X143016000	CABLEADO REGLETA CONTACT.	CONTACTOR CONTROL WIRING	_	_	1	1	
	12046142	CABLE. TENSOR PORTAMANDOS	WIRING TENSOR PORTAMAND.	_	_	1	1	

Зип Общепит
vsezip.ru
+7(812)987-08-81

MOD.	COCEDOR DE PASTA	ZONA	PIEZAS ESPECIFICAS PARA LOS DISTINTOS

ITEM	CODIGO	DENOMINACION	TEXTO	CPG9-05	CPG9-05 S			
		BUTANO - PROPANO						
6	U052401000	TOBERA Ø 1,45	NOZZLE Ø 1,45	2	2			
S/N	U136501000	INDICADOR (BUTANO-PROPANO)	INDICATOR (BUTANE-PROPANE	1	1			
		GAS NATURAL						
6	1011600000	TOBERA Ø 2,25	NOZZLE Ø 2,25	2	2			
17	U442137000	INYECTOR Ø 0,40	INJECTOR Ø 0.4	1	1			
S/N	U134402000	INDICADOR (GAS NATURAL)	INDICATOR (NATURAL GAS)	1	1			
		GAS VILLA						
6	X102403000	TOBERA Ø 4,58	NOZZLE Ø 4,58	2	2			
S/N	U134310000	INDICADOR (GAS VILLA)	INDICATOR (TOWN GAS)	1	1			

Зип Общепит
vsezip.ru
+7(812)987-08-81

MOD.	COCEDOR DE PASTA	ZONA	REPUESTOS RECOMENDADOS RECOMMENDED SPARE PART					
ITEM	CODIGO	DENOMINACION	TEXTO	CPG9-05	CPE9-05			
4	Z701135000	E.V.SIMP.220V COD.255.208	E.V.SIMP.220V COD.255.208	1	1			
10	X036107000	VALVULA ESFERA PASO TOTAL 1	SPHERICAL VALVE TOTAL PASS	1	1			
8	U912102000	GRIFO VALVULA CAL 3200	VALVE TAP CAL 3200	1	_			
12	12043897	PIEZOELECTRICO COMPLETO	COMPLETE PIEZOELECTRIC	1	_			
S/Nº	12043907	ANILLO ADAPTADOR	ADAPTER RING	1	_			
14	U323030000	CABLE BUJIA	SPARK PLUG CABLE	1	_			
15	X022131000	BUJIA	SPARK PLUG	1	_			
16	U262130000	TERMOPAR 1000	THERMOCOUPLE 1000	1	_			
17	U322118000	PILOTO COMPLETO 100.062	COMPLETE PILOT LIGHT 100.062	1	_			
S/Nº	U442137000	INYECTOR Ø 0.4 G.N.	INJECTOR Ø 0.4 G.N.	1	_			
1	R693004000	CONMUTADOR 16A 6V 4pos VDE	16A 6V 4pos VDE SWITCH	1	_			
7	P255001000	ELECTROV.230V AC 50/60Hz 2 VIA	SOLENOID 230V AC 50/60Hz 2V	1	_			
1	H063002000	RESISTENCIA 4000W 230V	RESISTOR 4000W 230V	_	3			
2	S333001000	REGULADOR DE ENERGIA	ENERGY REGULATOR	_	1			
3	R693004000	CONMUTADOR 16A 6V 4pos VDE	16A 6V 4pos VDE SWITCH	_	1			
6	12024669	PILOTO AMBAR Ø18	AMBER PILOT Ø18	_	1			
S/Nº	12047390	PILOTO VERDE 230V AC 8KW 16MM	GREEN PILOT 230V AC 8KW 16MI	_	1			
12	Z701135000	E.V.SIMP.220V COD.255.208	E.V.SIMP.220V COD.255.208	1	1			
12	P255001000	ELECTROV.230V AC 50/60Hz 2 VIA	SOLENOID 230V AC 50/60Hz 2V	1	1			
14	Z213014000	LIMITADOR TECASA P.	LIMITER TECASA P.	_	1			

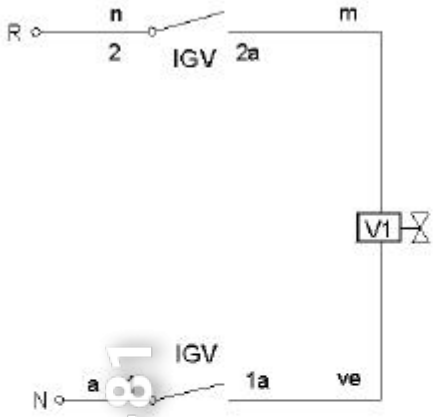

azul-blue
negro-black-noir
marrón-brown-marron
verde-green

IG = Interruptor general
L1 = Lampara funcionamiento
V1 = Valvula Agua Caliente

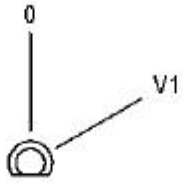

IG	1 1a	2 2a
0		
V1	X	X

H503003000

-	Eskema teorikoa: CPE9-05, CPE9-05S	-	-	H503003000	-
Zk.Nº	Pieza	Cant.	Material/Material	Klas. zk.Nº Clas.	Gainazal akabera/Tra
Zk.Nº	Aldaketa/Modificaciones		Nork proposatua/Propuesta de	Data/Fecha	Perdoi erokorra/Tolerancias generales
-	-		-	-	± 0.2
-	-		-	-	± 0.4
-	-		-	-	± 0.8
-	-		-	-	α ± 0.5
-	-		-	-	-

	Sinadura/Firma	Data/Fecha
Marrazturik/Dibujado	e.carrascal	2008-10-27
Proiektatua/Proyectado	e.carrascal	2008-10-27
Egiaztatua/Comprobado		2008-10-27
Eskala/Escala	-	

FAGOR
Fagor Industrial/Koop.Elk., Mugatua

Gainazal pintatua/Mecanizado pintado
—

Plano Zk./Plano
HB-80505

EGOSKETA

Plano hau ezin daiteke erabili, ez bernztatu, gure baimenik gabe.

Зип Общепит
vsezip.ru
+7(812)987-08-81

Зип Общепит
vsezip.ru
+7(812)987-08-81

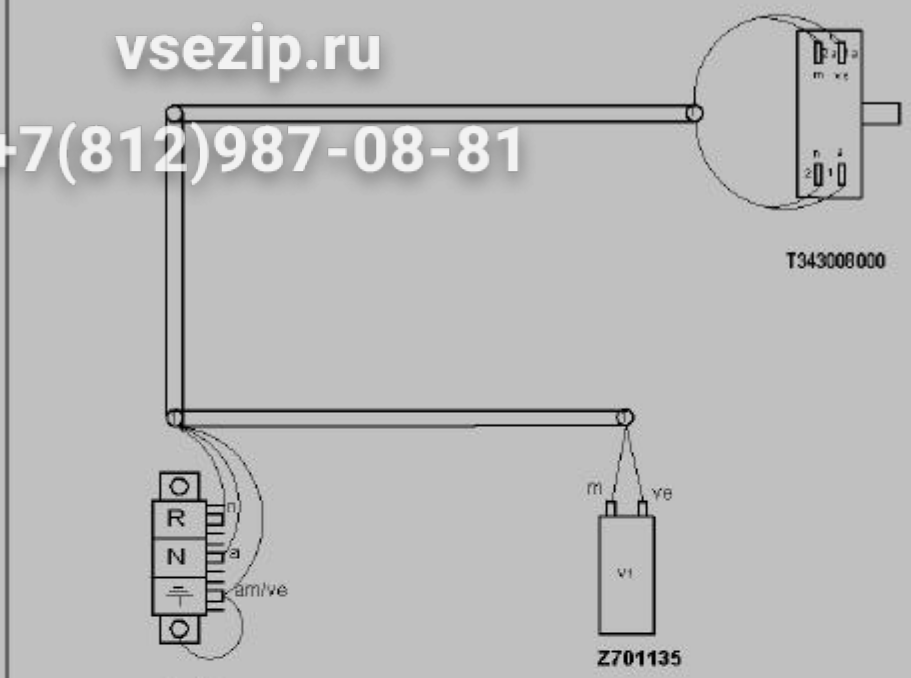

Instalazio elektrikoa: CPG9-05	H503001000
Instalazio elektrikoa: CPG9-05 S	H503002000
Eskema teorikoa	H503003000

-	Muntajeko planoa: CPG9-05	-	-	H503004000	-
Zk./Nº	Pieza	Cant.	Materiala/Material	Klas. zk./Nº Clas.	Gainazal akabera/Tra
Zk./Nº	Aldaketa/Modificaciones		Nork proposatua/Propuesta de	Data/Fecha	Perdoi erokom Tolerancias gene
-	-		-	-	
-	-		-	-	≤ 5 ± 0.2 / 50 ÷ 1
-	-		-	-	5 ÷ 25 ± 0.4 / >100
-	-		-	-	25 ÷ 50 ± 0.6 / α ±
-	-		-	-	

	Sinadura/Firma	Data/Fecha
Marraztua/Dibujado	e.carrascal	2008-10-27
Proiektatua/Proyectado	e.carrascal	2008-10-27
Egiaztatua/Comprobado		2008-10-27

FAGOR
Fagor Industrial/Koop.Elk, Mugatua

Gainazal pers
Mecanizado supe
—

Eskala/Escala
-

EGOSKETA

Plano zk./Plano
HB-80506

Plano hau ezin dateke erabili, ez bernizatu, gure baimenik gabe

- Zk.
- Zk.

CPE9-05 /S

Зип Общепит
vsezip.ru
+7(812)987-08-81

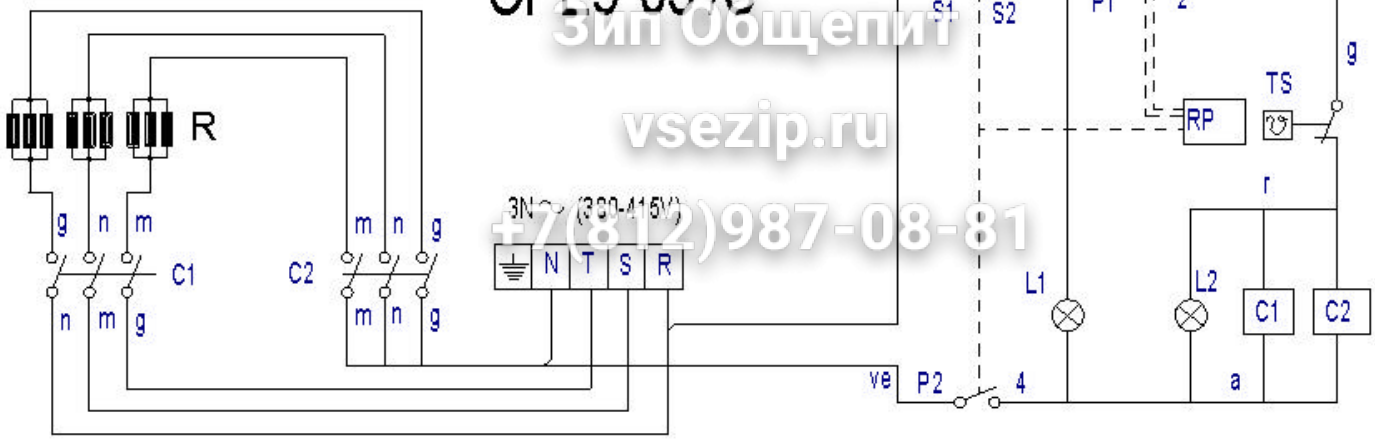

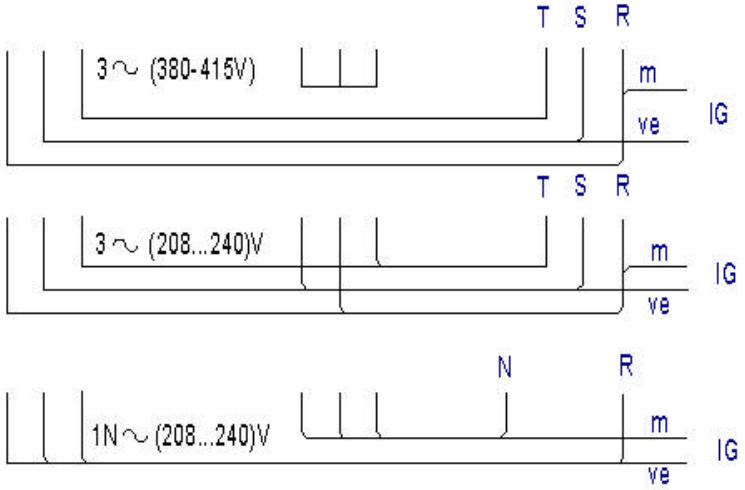

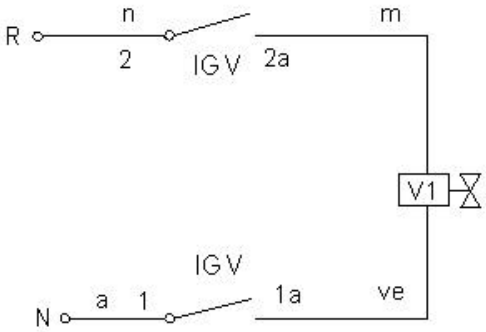

POSICION	% ±2%	P1 - 2 TON	P1 - 2 TON+TOF	P2 - 4	S1 - S2
0	0	0	∞		
52°	6%	3"	45"	X	X
84°	10%	4"	38"	X	X
116°	15%	5"	32"	X	X
148°	25%	7"	29"	X	X
180°	30%	9"	30"	X	X
212°	40%	13"	32"	X	X
244°	55%	21"	37"	X	X
276°	75%	45"	60"	X	X
308°	100%	∞	∞	X	X

-	Eskemateorikoa: CPE9-05, CPE9-05	
Zk./Nº	Pieza	
Zk./Nº	Aldaketa/Modificaciones	
-	-	
-	-	
-	-	
-	-	
-	-	
	Sinadura/Firma	Data/Fe
Marraztua/Dibujado	e.carrascal	2008-10
Proiektatua/Proyectado	e.carrascal	2008-10
Egiaztatua/Comprobado		2008-10
Eskala/Escala		
-		
	Plano laneziladateke e	

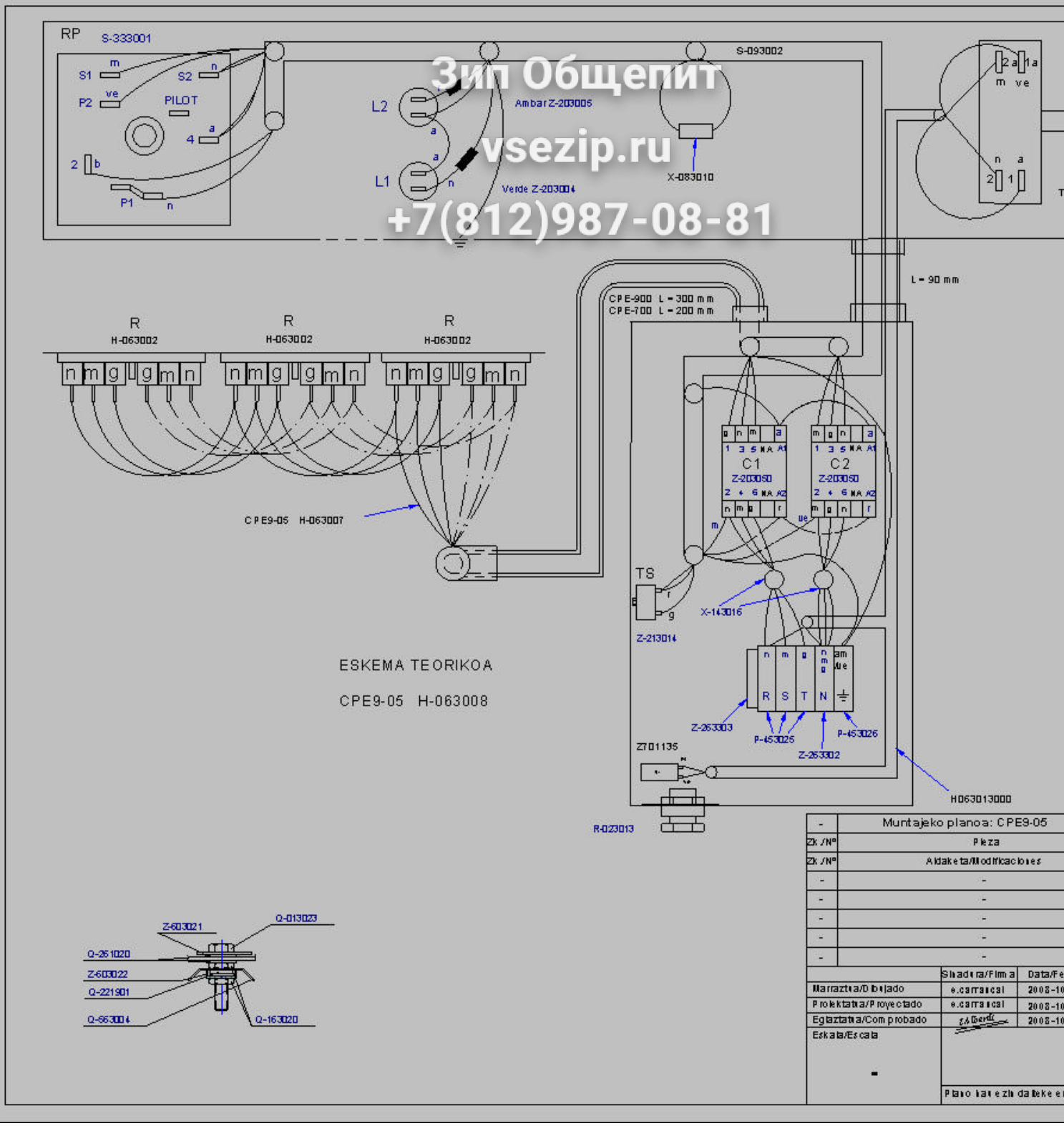

Зип Общепит
vsezip.ru
+7(812)987-08-81

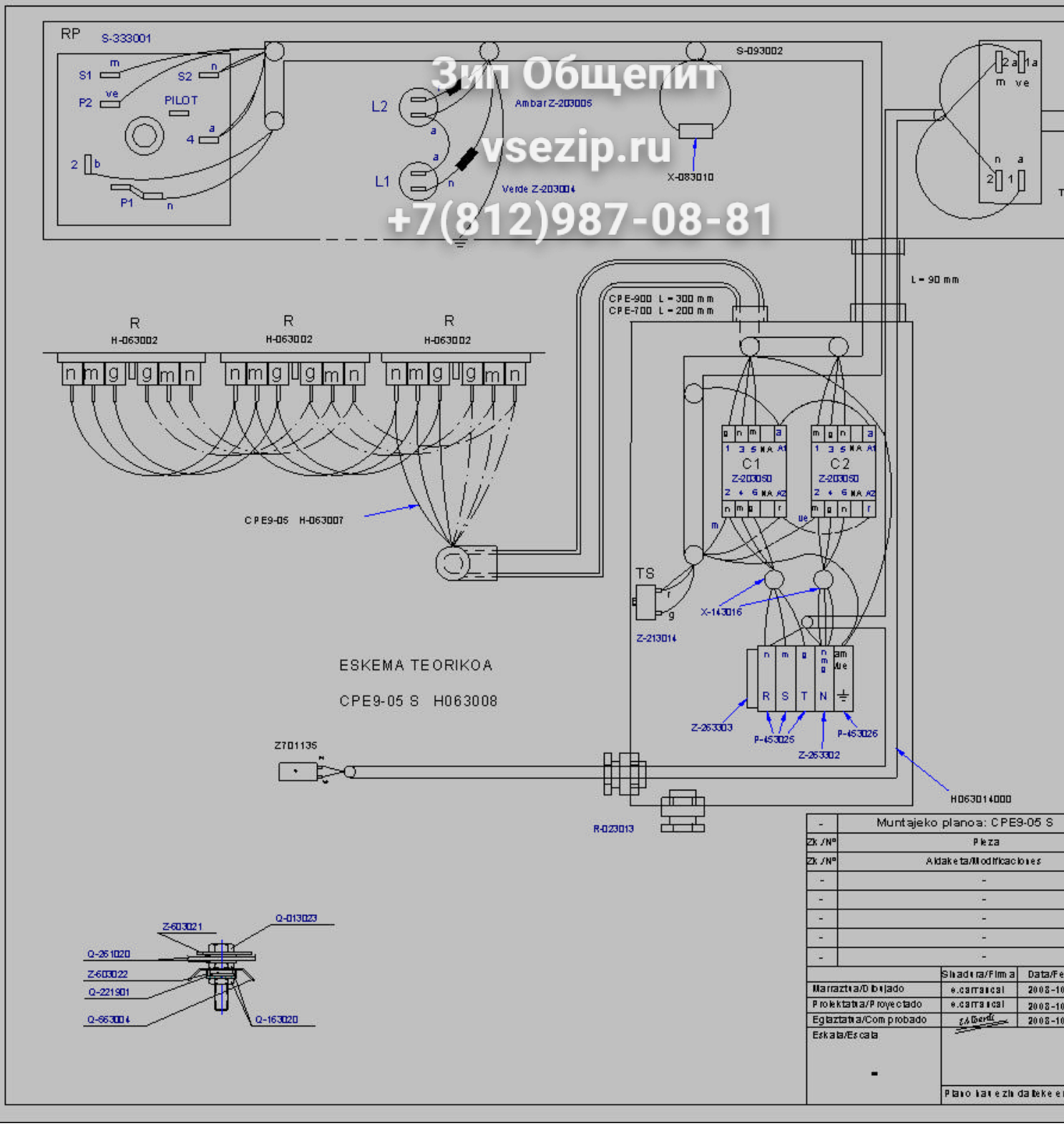

Зип Общепит
vsezip.ru
+7(812)987-08-81