Зип Общепит
vsezip.ru
+7(812)987-08-81

HOBART

Gläserspülmaschinen

Glasswashers

Machines à laver les verres

# ECOMAX 402

ERSATZTEILE

SPARE PARTS

PIECES DETACHEES

Ab Serien-Nummer:
Starting from Serial No.:
A partir du no. de série:
**8663 0001**

REV. 11.12.2009

Зип Общепит
vsezip.ru
+7(812)987-08-81

Bei nicht aufgeführten Anschlußspannungen bitte den, der Maschine beigelegten, Schaltplan beachten.

For non listed voltages, refer to the wiring diagram shipped with the machine.

Pour d'autres tensions, se référer au schéma électrique envoyé avec la machine.

Bei nicht aufgeführten elektrischen Komponenten bitte den, der Maschine beigelegten, Schaltplan beachten.

For non listed electrical parts, refer to the wiring diagram shipped with the machine.

Pour les composants électriques non émunérés, se référer au schéma électrique envoyé avec la machine.

Зип Общепит
vsezip.ru
+7(812)987-08-81

## Inhalt

Gehäuse ..... 4
Verkleidungen ..... 8
Füllung, Ablauf, ohne Ablaufpumpe mit Druckboiler (ohne Enthärter) ..... 10
Füllung, Ablauf, mit Ablaufpumpe & Druckboiler (ohne Enthärter) ..... 14
Füllung, Ablauf, ohne Ablaufpumpe mit Spülpumpe (mit Enthärter) ..... 18
Füllung, Ablauf, mit Ablaufpumpe & Spülpumpe (mit Enthärter) ..... 24
Wasch- und Klarspülsystem (mit Druckboiler) ..... 30
Wasch- und Klarspülsystem (mit Spülpumpe) ..... 34
Reiniger / Klarspüler ..... 38
Steuerung ..... 40

## Contents

Housing ..... 4
Panels ..... 8
Fill, drain, without drain pump with pressure boiler (without softener) ..... 10
Fill, drain, with drain pump & pressure boiler (without softener) ..... 14
Fill, drain, without drain pump with rinse pump (with softener) ..... 18
Fill, drain, with drain pump & rinse pump (with softener) ..... 24
Wash and rinse system (with pressure boiler) ..... 30
Wash and rinse system (with rinse pump) ..... 34
Detergent / Rinse aid ..... 38
Control ..... 40

## Sommaire

Châssis ..... 4
Panneaux ..... 8
Remplissage, vidange, sans pompe de vidange avec chauffe-eau de pression (sans adoucisseur) ..... 10
Remplissage, vidange, avec pompe de vidange & chauffe-eau de pression (sans adoucisseur) ..... 14
Remplissage, vidange, sans pompe de vidange avec pompe de rinçage (avec adoucisseur) ..... 18
Remplissage, vidange, avec pompe de vidange & pompe de rinçage (avec adoucisseur) ..... 24
Système de lavage et de rinçage (avec le chauffe-eau de pression) ..... 30
Système de lavage et de rinçage (avec pompe de rinçage) ..... 34
Détergent / Produit de rinçage ..... 38
Commande ..... 40

Зип Общепит
vsezip.ru
+7(812)987-08-81

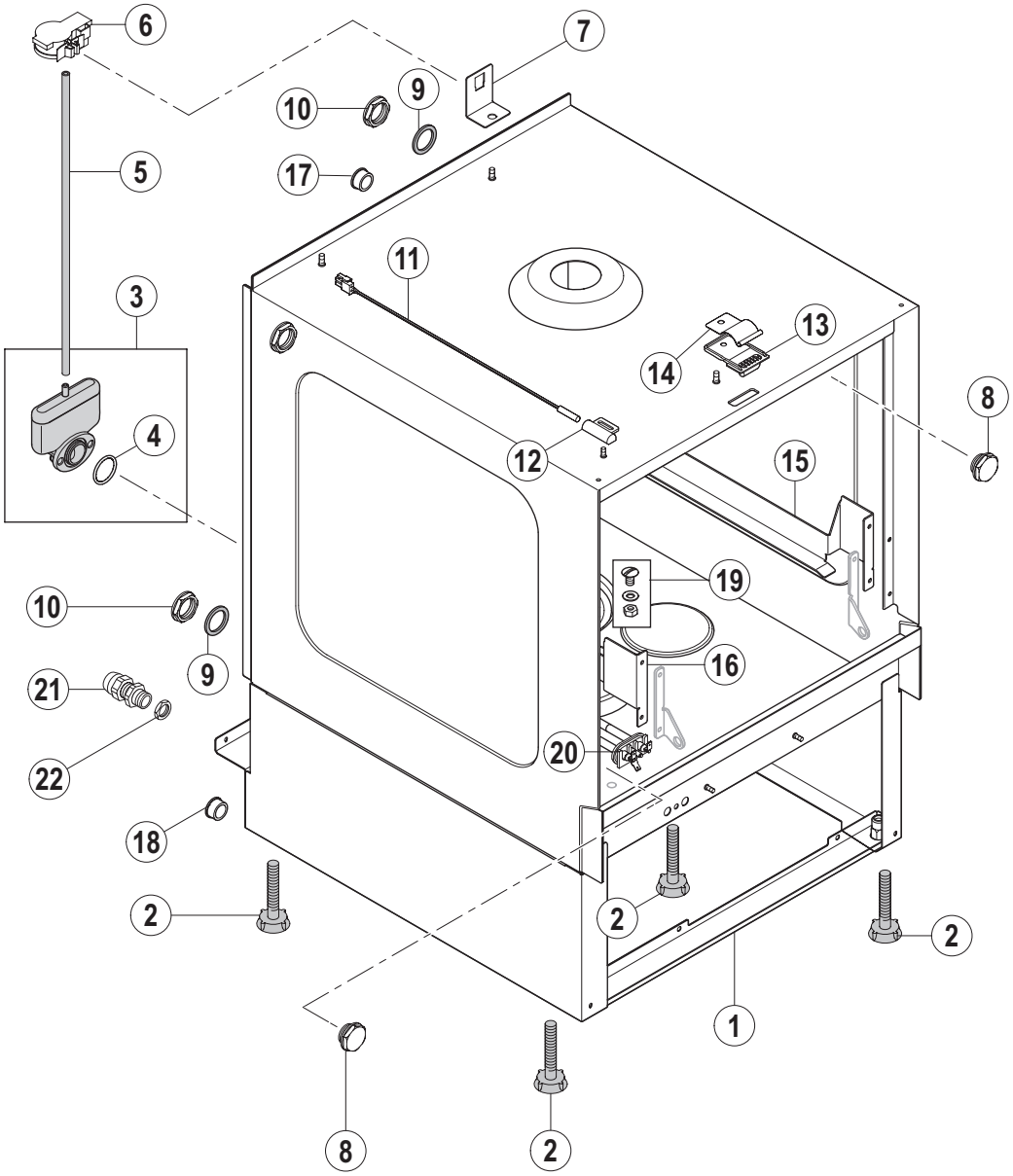


001-ECOMAX402

Зип Общепит
vsezip.ru
+7(812)987-08-81

| Pos.-Nr.<br>Key no.<br>Réf. | Teile-Nr.<br>Part no.<br>No. pièce | Teile-Benennung<br>Part name<br>Nom de la pièce | Bemerkungen<br>Remarks<br>Remarques |
|---|---|---|---|
| 01 | 01-240692-001 | Tank, kpl.<br>Tank, cpl.<br>Bac, cpl. | ohne Enthärter<br>without softener<br>sans adoucisseur |
| | 01-240692-002 | Tank, kpl.<br>Tank, cpl.<br>Bac, cpl. | mit Enthärter<br>with softener<br>avec adoucisseur |
| 02 | 01-294066-001 | Verstellfuss<br>Adjustable feet<br>Pied adjustable | |
| 03 | 01-240372-001 | Luftkammer, kpl.<br>Air chamber, cpl.<br>Cloche d'air, cpl. | |
| 04 | 00-276903-050 | O-Ring 25 x 2.5<br>O-ring 25 x 2.5<br>Joint torique 25 x 2,5 | |
| 05 | 00-324402-014 | Schlauch<br>Hose<br>Tuyau | L = 410 mm |
| 06 | 00-775866-002 | Drucktransmitter<br>Pressure transmitter<br>Transmetteur de pression | |
| 07 | 01-240738-001 | Haltewinkel<br>Bracket<br>Support | |
| 08 | 01-297500-001 | Abdeckung<br>Plug<br>Bouchon | |
| 09 | 00-775305-001 | Dichtung<br>Gasket<br>Joint | |
| 10 | 00-324384-000 | Mutter<br>Nut<br>Ecrou | |
| 11 | 01-240288-001 | Magnetschalter<br>Reed switch<br>Contact magnétique | |
| 12 | 00-883838-001 | Halter Magnetschalter<br>Holder reed switch<br>Support magnétique | |
| 13 | 01-240763-001 | Türverschluß<br>Door latch<br>Serrure | |
| 14 | 01-240764-001 | Federblech<br>Spring plate<br>Tether | |
| 15 | 01-240670-001 | Korbführung<br>Basket frame<br>Cadre de panier | |
| 16 | 01-240671-001 | Korbführung<br>Basket frame<br>Cadre de panier | |

Зип Общепит
vsezip.ru
+7(812)987-08-81

| Pos.-Nr.<br>Key no.<br>Réf. | Teile-Nr.<br>Part no.<br>No. pièce | Teile-Benennung<br>Part name<br>Nom de la pièce | Bemerkungen<br>Remarks<br>Remarques |
|---|---|---|---|
| 17 | 00-887756-003 | Isolierdurchführung<br>Cable duct<br>Passe fil | |
| 18 | 00-886756-004 | Isolierdurchführung<br>Socket<br>Douille | |
| 19 | 01-240736-001 | Verschraubung<br>Screwing<br>Vissage | |
| 20 | 01-240766-001 | Heizkörper<br>Heating element<br>Thermoplongeur | |
| 21 | 00-695661-004 | Kabelverschraubung<br>Cable duct<br>Passe fil | |
| 22 | 00-695664-004 | Mutter<br>Nut<br>Ecrou | |

Зип Общепит
vsezip.ru
+7(812)987-08-81

Зип Общепит
vsezip.ru
+7(812)987-08-81

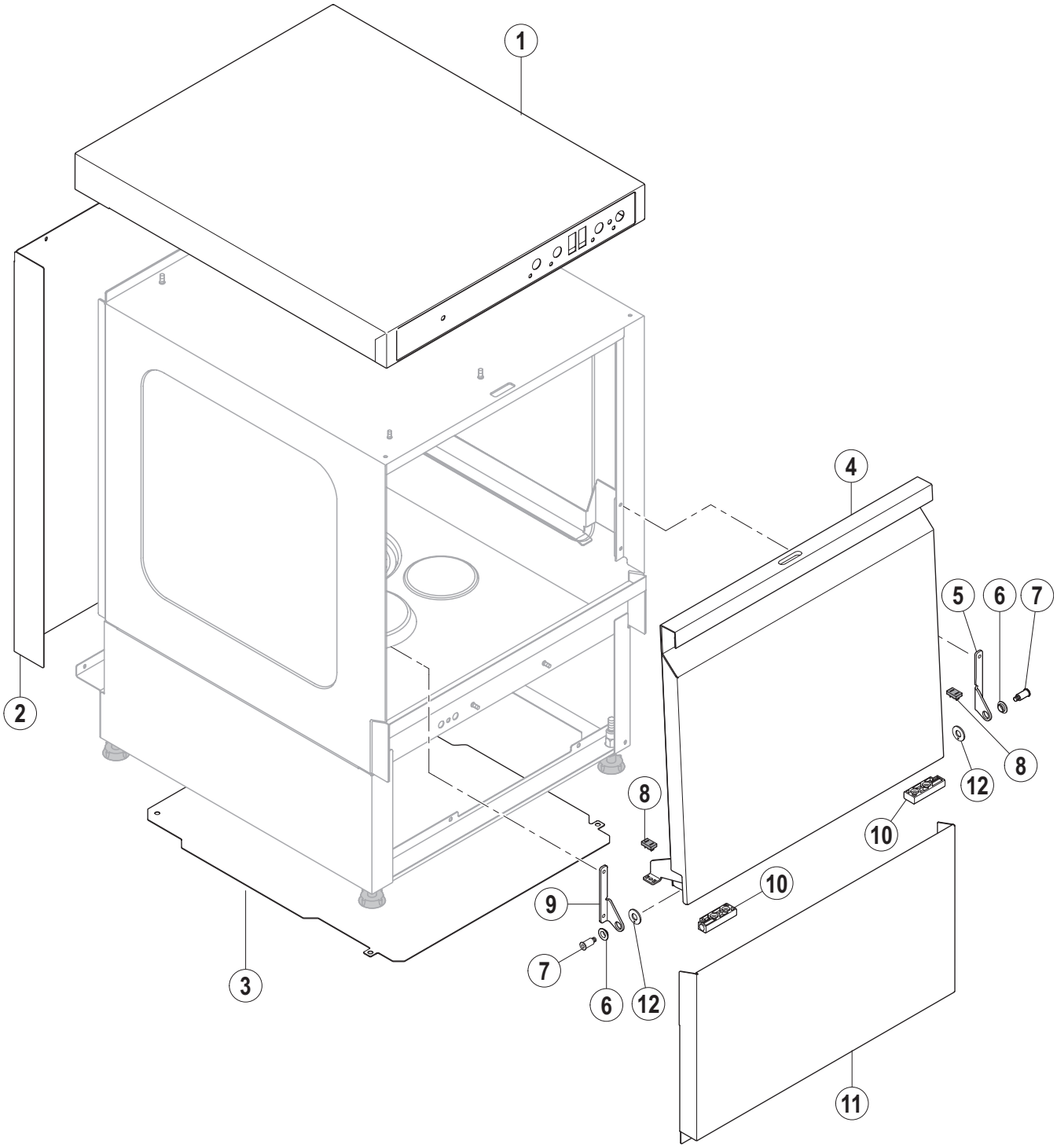


GC-ECO 002

Зип Общепит
vsezip.ru
+7(812)987-08-81

| Pos.-Nr.<br>Key no.<br>Réf. | Teile-Nr.<br>Part no.<br>No. pièce | Teile-Benennung<br>Part name<br>Nom de la pièce | Bemerkungen<br>Remarks<br>Remarques |
|---|---|---|---|
| 01 | 01-240732-001 | Verkleidung Deckel<br>Top Cover<br>Panneau haut | |
| 02 | 01-240688-001 | Rückseitenverkleidung<br>Rear side cover<br>Panneau arriére | |
| 03 | 01-240768-011 | Bodenplatte<br>Base cover<br>Couvercle de base | |
| 04 | 01-240748-001 | Tür, kpl.<br>Door, cpl.<br>Porte, cpl. | |
| 05 | 01-240691-002 | Scharnier, rechts<br>Hinge, right<br>Charnière, droite | |
| 06 | 01-240176-001 | Gleitlager<br>Slide bearing<br>Pallier de glissement | |
| 07 | 01-240151-001 | Türbolzen<br>Hinge pin<br>Goujon de charnière | |
| 08 | 01-240741-001 | Anschlagdämpfer Tür<br>Doorstop damper<br>Amortisseur | |
| 09 | 01-240691-001 | Scharnier, links<br>Hinge, left<br>Charnière, gauche | |
| 10 | 01-294108-001 | Scharnierblock<br>Hinge block<br>Bloc de caharnière | |
| 11 | 01-240686-001 | Frontverkleidung<br>Front panel<br>Panneau avant | |
| 12 | 01-240789-002 | Scheibe<br>Washer<br>Rondelle | |

**Füllung, Ablauf, ohne Ablaufpumpe mit Druckboiler (ohne Enthärter)**
**Fill, drain, without drain pump with pressure boiler (without softener)**
**Remplissage, vidange, sans pompe de vidange avec chauffe-eau de pression (sans adoucisseur)**



Зип Общепит
vsezip.ru
+7(812)987-08-81

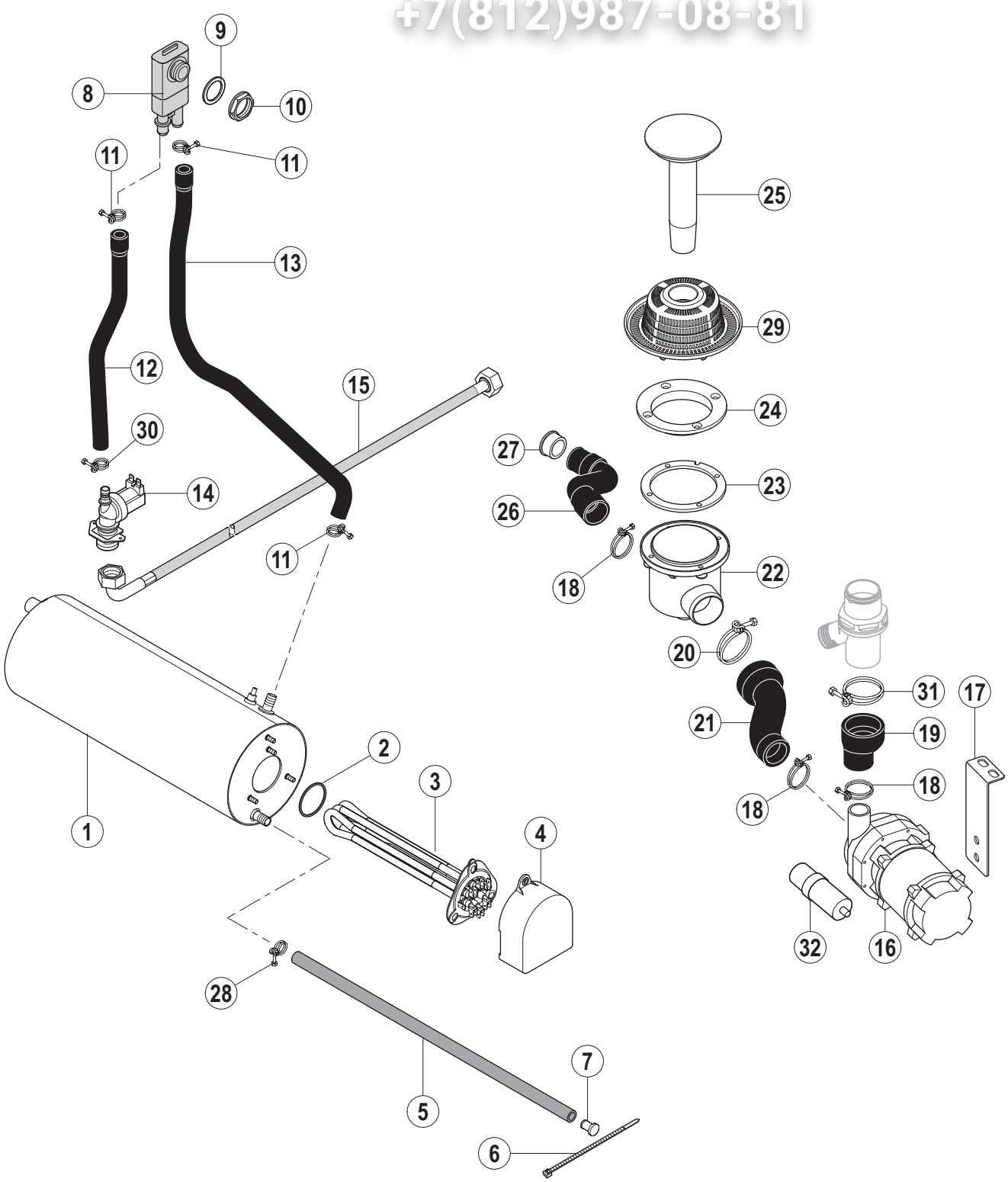


003-ECOMAX 402

## Füllung, Ablauf, ohne Ablaufpumpe mit Druckboiler (ohne Enthärter)
## Fill, drain, without drain pump with pressure boiler (without softener)
## Remplissage, vidange, sans pompe de vidange avec chauffe-eau de pression (sans adoucisseur)

Зип Общепит
vsezip.ru
+7(812)987-08-81

| Pos.-Nr.<br>Key no.<br>Réf. | Teile-Nr.<br>Part no.<br>No. pièce | Teile-Benennung<br>Part name<br>Nom de la pièce | Bemerkungen<br>Remarks<br>Remarques |
|---|---|---|---|
| 01 | 01-240791-003 | Boiler, kpl.<br>Rinse booster, cpl.<br>Chaudière, cpl. | |
| 02 | 01-240135-011 | O-Ring 46,99 x 5,33<br>O-ring 46,99 x 5,33<br>Joint torique 46,99 x 5,33 | |
| 03 | 01-240761-001 | Boilerheizung<br>Heating element - booster<br>Thermoplongeur - chaudière | |
| 04 | 01-294062-001 | Schutzabdeckung Heizkörper<br>Protective cover heating element<br>Ècran chaudière | |
| 05 | 00-774080-001 | Schlauch<br>Hose<br>Tuyau | |
| 06 | 00-165128-001 | Kabelbinder<br>Binder<br>Collier | |
| 07 | 00-774512-001 | Stopfen<br>Plug<br>Bouchon | |
| 08 | 00-775759-001 | Rücksaugverhinderer<br>Backflow preventer<br>Brise vide | |
| 09 | 00-775305-001 | Dichtung<br>Gasket<br>Joint | |
| 10 | 00-324384-000 | Mutter<br>Nut<br>Ecrou | |
| 11 | 00-323945-021 | Schlauchklemme<br>Hose clamp<br>Collier de tuyau | |
| 12 | 01-240724-001 | Schlauch<br>Hose<br>Tuyau | |
| 13 | 01-240725-001 | Schlauch<br>Hose<br>Tuyau | |
| 14 | 00-883658-002 | Einlaßventil<br>Solenoid valve<br>Electrovanne | |
| 15 | 01-240316-001 | Zulaufschlauch<br>Fill hose<br>Tuyau d'remplissage | |
| 16 | 00-324093-021 | Waschpumpe, kpl.<br>Wash pump, cpl.<br>Pompe de lavage, cpl. | siehe Schaltplan<br>see wiring diagram<br>voir schèma de câblage |
| 17 | 01-240635-002 | Haltewinkel<br>Bracket<br>Support | |

Зип обмен
vsezip.ru
+7(812)987-08-81

| Pos.-Nr.<br>Key no.<br>Réf. | Teile-Nr.<br>Part no.<br>No. pièce | Teile-Benennung<br>Part name<br>Nom de la pièce | Bemerkungen<br>Remarks<br>Remarques |
|---|---|---|---|
| 18 | 00-323945-037 | Schlauchklemme<br>Hose clamp<br>Collier de tuyau | |
| 19 | 01-240710-001 | Schlauch - Waschpumpe -Steigleitung<br>Hose - wash pump -mainfold<br>Tuyau - pompe de lavage - colonn | |
| 20 | 00-323945-056 | Schlauchklemme<br>Hose clamp<br>Collier de tuyau | |
| 21 | 01-240677-001 | Schlauch - Ansaugstück<br>Hose - pump intake<br>Tuyau - orifice d'aspiration | |
| 22 | 00-323802-001 | Ansaugstück<br>Pump intake<br>Orifice d'aspiration | |
| 23 | 00-324056-000 | Dichtung<br>Gasket<br>Joint | |
| 24 | 00-324053-000 | Flanschring<br>Flange ring<br>Bride | |
| 25 | 01-240744-002 | Standrohr<br>Overflow pipe<br>Tube trop-plein | |
| 26 | 00-323801-001 | Ablaufschlauch<br>Drain hose<br>Tuyau | |
| 27 | 00-886756-003 | Kabeldurchführung<br>Cable duct<br>Passe fil | |
| 28 | 00-323945-015 | Schlauchklemme<br>Hose clamp<br>Collier de tuyau | |
| 29 | 01-240630-002 | Sieb<br>Strainer<br>Tamis | |
| 30 | 00-323945-018 | Schlauchklemme<br>Hose clamp<br>Collier de tuyau | |
| 31 | 00-323945-053 | Schlauchklemme<br>Hose clamp<br>Collier de tuyau | |
| 32 | 00-226568-009 | Kondensator<br>Capacitor<br>Condensateur | |

Зип Общепит
vsezip.ru
+7(812)987-08-81

# Füllung, Ablauf, mit Ablaufpumpe & Druckboiler (ohne Enthärter)
# Fill, drain, with drain pump & pressure boiler (without softener)
# Remplissage, vidange, avec pompe de vidange & chauffe-eau de pression (sans adoucisseur)

Зип Общепит
vsezip.ru
+7(812)987-08-81

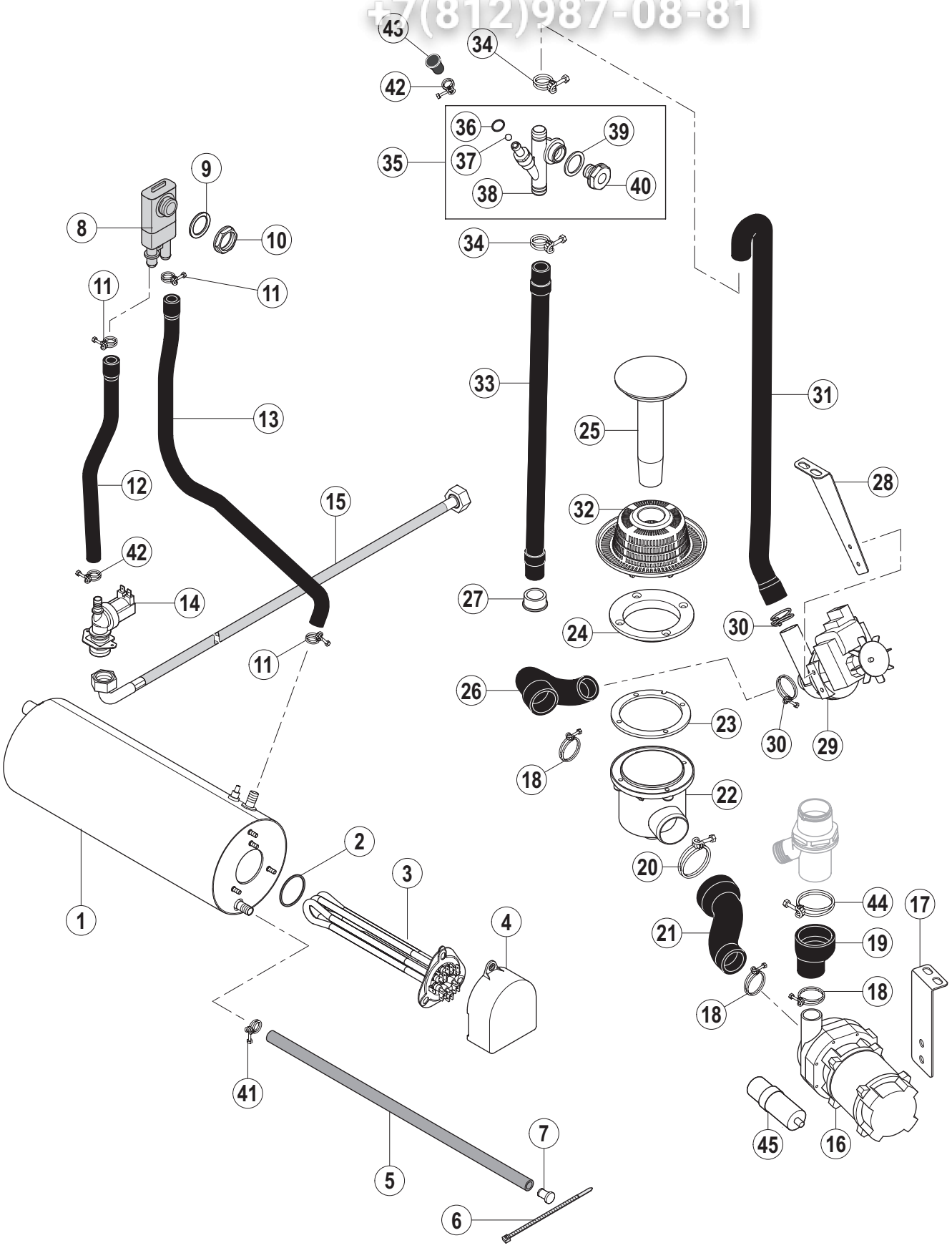


004-ECOMAX 402

Зип Обьектив
vsezip.ru
+7(812)987-08-81

| Pos.-Nr.<br>Key no.<br>Réf. | Teile-Nr.<br>Part no.<br>No. pièce | Teile-Benennung<br>Part name<br>Nom de la pièce | Bemerkungen<br>Remarks<br>Remarques |
|---|---|---|---|
| 01 | 01-240791-003 | Boiler, kpl.<br>Rinse booster, cpl.<br>Chaudière, cpl. | |
| 02 | 01-240135-011 | O-Ring 46,99 x 5,33<br>O-ring 46,99 x 5,33<br>Joint torique 46,99 x 5,33 | |
| 03 | 01-240761-001 | Boilerheizung<br>Heating element - booster<br>Thermoplongeur - chaudière | |
| 04 | 01-294062-001 | Schutzabdeckung Heizkörper<br>Protective cover heating element<br>Ècran chaudière | |
| 05 | 00-774080-001 | Schlauch<br>Hose<br>Tuyau | |
| 06 | 00-165128-001 | Kabelbinder<br>Binder<br>Collier | |
| 07 | 00-774512-001 | Stopfen<br>Plug<br>Bouchon | |
| 08 | 00-775759-001 | Rücksaugverhinderer<br>Backflow preventer<br>Brise vide | |
| 09 | 00-775305-001 | Dichtung<br>Gasket<br>Joint | |
| 10 | 00-324384-000 | Mutter<br>Nut<br>Ecrou | |
| 11 | 00-323945-021 | Schlauchklemme<br>Hose clamp<br>Collier de tuyau | |
| 12 | 01-240724-001 | Schlauch<br>Hose<br>Tuyau | |
| 13 | 01-240725-001 | Schlauch<br>Hose<br>Tuyau | |
| 14 | 00-883658-002 | Einlaßventil<br>Solenoid valve<br>Electrovanne | |
| 15 | 01-240316-001 | Zulaufschlauch<br>Fill hose<br>Tuyau d'remplissage | |
| 16 | 00-324093-021 | Waschpumpe, kpl.<br>Wash pump, cpl.<br>Pompe de lavage, cpl. | siehe Schaltplan<br>see wiring diagram<br>voir schèma de câblage |
| 17 | 01-240635-002 | Haltewinkel<br>Bracket<br>Support | |

Зип Общемп
vsezip.ru
+7(812)987-08-81

| Pos.-Nr.<br>Key no.<br>Réf. | Teile-Nr.<br>Part no.<br>No. pièce | Teile-Benennung<br>Part name<br>Nom de la pièce | Bemerkungen<br>Remarks<br>Remarques |
|---|---|---|---|
| 18 | 00-323945-037 | Schlauchklemme<br>Hose clamp<br>Collier de tuyau | |
| 19 | 01-240710-001 | Schlauch - Waschpumpe - Steigleitung<br>Hose - wash pump - mainfold<br>Tuyau - pompe de lavage - colonne | |
| 20 | 00-323945-056 | Schlauchklemme<br>Hose clamp<br>Collier de tuyau | |
| 21 | 01-240677-001 | Schlauch - Ansaugstück<br>Hose - pump intake<br>Tuyau - orifice d'aspiration | |
| 22 | 00-323802-001 | Ansaugstück<br>Pump intake<br>Orifice d'aspiration | |
| 23 | 00-324056-000 | Dichtung<br>Gasket<br>Joint | |
| 24 | 00-324053-000 | Flanschring<br>Flange ring<br>Bride | |
| 25 | 01-240744-002 | Standrohr<br>Overflow pipe<br>Tube trop-plein | |
| 26 | 01-240676-001 | Schlauch<br>Hose<br>Tuyau | |
| 27 | 00-886756-003 | Kabeldurchführung<br>Cable duct<br>Passe fil | |
| 28 | 01-240693-001 | Haltewinkel<br>Bracket<br>Support | |
| 29 | 00-883993-012 | Ablaufpumpe<br>Drain pump<br>Pompe de vidange | siehe Schaltplan<br>see wiring diagram<br>voir schèma de câblage |
| 30 | 00-323945-033 | Schlauchklemme<br>Hose clamp<br>Collier de tuyau | |
| 31 | 01-240720-001 | Schlauch<br>Hose<br>Tuyau | |
| 32 | 01-240630-002 | Sieb<br>Strainer<br>Tamis | |
| 33 | 00-324045-000 | Ablaufschlauch<br>Drain hose<br>Tuyau | |
| 34 | 00-323945-025 | Schlauchklemme<br>Hose clamp<br>Collier de tuyau | |

Зип Обьектив
vsezip.ru
+7(812)987-08-81

| Pos.-Nr.<br>Key no.<br>Réf. | Teile-Nr.<br>Part no.<br>No. pièce | Teile-Benennung<br>Part name<br>Nom de la pièce | Bemerkungen<br>Remarks<br>Remarques |
|---|---|---|---|
| 35 | 01-240142-001 | Belüftungsventil, kpl.<br>Ventilation valve, cpl.<br>Vanne de ventilation, cpl. | |
| 36 | 00-276903-052 | O-Ring 14,5 x 1,5<br>O-ring 14,5 x 1,5<br>Joint torique 14,5 x 1,5 | |
| 37 | 00-324313-002 | Kugel<br>Ball<br>Bille | |
| 38 | 01-240145-001 | Belüftungsventil<br>Ventilation valve<br>Vanne de ventilation | |
| 39 | 00-775305-001 | Dichtung<br>Gasket<br>Joint | |
| 40 | 01-240144-000 | Mutter<br>Nut<br>Ecrou | |
| 41 | 00-323945-015 | Schlauchklemme<br>Hose clamp<br>Collier de tuyau | |
| 42 | 00-323945-018 | Schlauchklemme<br>Hose clamp<br>Collier de tuyau | |
| 43 | 00-775531-001 | Kappe<br>Cap<br>Capuchon | |
| 44 | 00-323945-053 | Schlauchklemme<br>Hose clamp<br>Collier de tuyau | |
| 45 | 00-226568-009 | Kondensator<br>Capacitor<br>Condensateur | |

**Füllung, Ablauf, ohne Ablaufpumpe mit Spülpumpe (mit Enthärter)**
**Fill, drain, without drain pump with rinse pump (with softener)**
**Remplissage, vidange, sans pompe de vidange avec pompe de rinçage (avec adoucisseur)**



ЗиП Общепит
vsezip.ru
+7(812)987-08-81

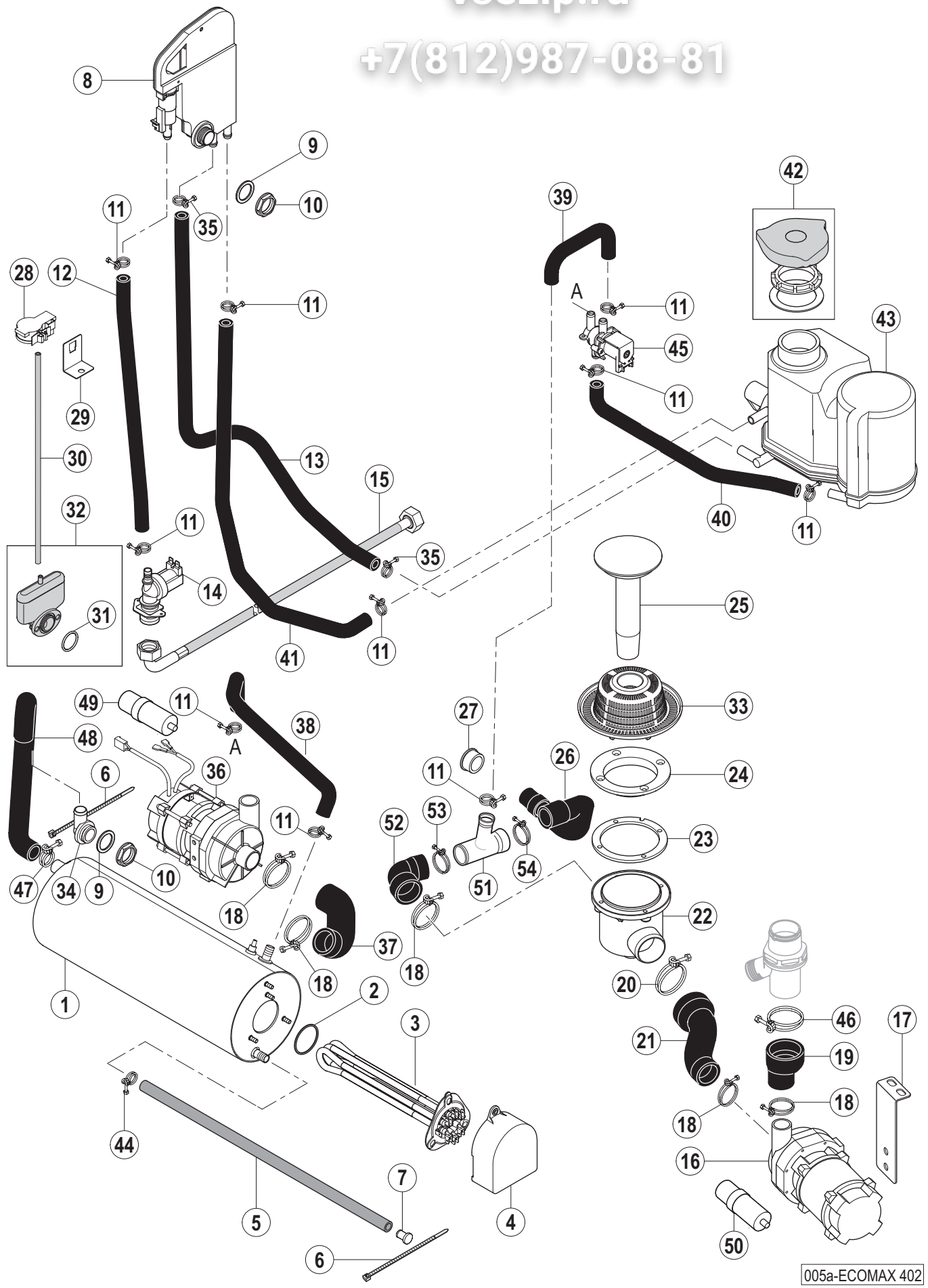

## Füllung, Ablauf, ohne Ablaufpumpe mit Spülpumpe (mit Enthärter)
## Fill, drain, without drain pump with rinse pump (with softener)
## Remplissage, vidange, sans pompe de vidange avec pompe de rinçage (avec adoucisseur)

Зип Обмен
vsezip.ru
+7(812)987-08-81

| Pos.-Nr.<br>Key no.<br>Réf. | Teile-Nr.<br>Part no.<br>No. pièce | Teile-Benennung<br>Part name<br>Nom de la pièce | Bemerkungen<br>Remarks<br>Remarques |
|---|---|---|---|
| 01 | 01-240791-004 | Boiler, kpl.<br>Rinse booster, cpl.<br>Chaudière, cpl. | |
| 02 | 01-240135-011 | O-Ring 46,99 x 5,33<br>O-ring 46,99 x 5,33<br>Joint torique 46,99 x 5,33 | |
| 03 | 01-240761-001 | Boilerheizung<br>Heating element - booster<br>Thermoplongeur - chaudière | |
| 04 | 01-294062-001 | Schutzabdeckung Heizkörper<br>Protective cover heating element<br>Ècran chaudière | |
| 05 | 00-774080-001 | Schlauch<br>Hose<br>Tuyau | |
| 06 | 00-165128-001 | Kabelbinder<br>Binder<br>Collier | |
| 07 | 00-774512-001 | Stopfen<br>Plug<br>Bouchon | |
| 08 | 01-297510-002 | Wassereinlauf<br>Waterbreak<br>Brise vide | |
| 09 | 00-775305-001 | Dichtung<br>Gasket<br>Joint | |
| 10 | 00-324384-000 | Mutter<br>Nut<br>Ecrou | |
| 11 | 00-323945-018 | Schlauchklemme<br>Hose clamp<br>Collier de tuyau | |
| 12 | 00-775559-025 | Schlauch<br>Hose<br>Tuyau | L = 420 mm |
| 13 | 00-775611-002 | Schlauch<br>Hose<br>Tuyau | L = 720 mm |
| 14 | 00-883658-001 | Einlaßventil<br>Solenoid valve<br>Electrovanne | |
| 15 | 01-240316-001 | Zulaufschlauch<br>Fill hose<br>Tuyau d'remplissage | |
| 16 | 00-324093-021 | Waschpumpe, kpl.<br>Wash pump, cpl.<br>Pompe de lavage, cpl. | siehe Schaltplan<br>see wiring diagram<br>voir schèma de câblage |
| 17 | 01-240635-002 | Haltewinkel<br>Bracket<br>Support | |

Зип Обмен
vsezip.ru
+7(812)987-08-81

| Pos.-Nr.<br>Key no.<br>Réf. | Teile-Nr.<br>Part no.<br>No. pièce | Teile-Benennung<br>Part name<br>Nom de la pièce | Bemerkungen<br>Remarks<br>Remarques |
|---|---|---|---|
| 18 | 00-323945-037 | Schlauchklemme<br>Hose clamp<br>Collier de tuyau | |
| 19 | 01-240710-001 | Schlauch - Waschpumpe - Steigleitung<br>Hose - wash pump - mainfold<br>Tuyau - pompe de lavage - colonne | |
| 20 | 00-323945-056 | Schlauchklemme<br>Hose clamp<br>Collier de tuyau | |
| 21 | 01-240677-001 | Schlauch - Ansaugstück<br>Hose - pump intake<br>Tuyau - orifice d'aspiration | |
| 22 | 00-323802-001 | Ansaugstück<br>Pump intake<br>Orifice d'aspiration | |
| 23 | 00-324056-000 | Dichtung<br>Gasket<br>Joint | |
| 24 | 00-324053-000 | Flanschring<br>Flange ring<br>Bride | |
| 25 | 01-240744-002 | Standrohr<br>Overflow pipe<br>Tube trop-plein | |
| 26 | 00-323801-001 | Ablaufschlauch<br>Hose<br>Tuyau | |
| 27 | 00-886756-003 | Kabeldurchführung<br>Cable duct<br>Passe fil | |
| 28 | 00-775866-002 | Drucktransmitter<br>Pressure transmitter<br>Transmetteur de pression | |
| 29 | 01-240738-001 | Haltewinkel<br>Bracket<br>Support | |
| 30 | 00-324402-015 | Schlauch<br>Hose<br>Tuyau | |
| 31 | 00-276903-050 | O-Ring 25 x 2.5<br>O-ring 25 x 2.5<br>Joint torique 25 x 2,5 | |
| 32 | 01-240372-001 | Luftkammer, kpl.<br>Air chamber, cpl.<br>Cloche d'air, cpl. | |
| 33 | 01-240630-002 | Sieb<br>Strainer<br>Tamis | |
| 34 | 00-324097-001 | Füllstück<br>Fill piece<br>Coude | |

Эмп Объединит
vsezip.ru
+7(812)987-08-81

| Pos.-Nr.<br>Key no.<br>Réf. | Teile-Nr.<br>Part no.<br>No. pièce | Teile-Benennung<br>Part name<br>Nom de la pièce | Bemerkungen<br>Remarks<br>Remarques |
|---|---|---|---|
| 35 | 00-323945-016 | Schlauchklemme<br>Hose clamp<br>Collier de tuyau | |
| 36 | 00-775854-001 | Spülpumpe, kpl.<br>Rinse pump, cpl.<br>Pompe de rinçage, cpl. | siehe Schaltplan<br>see wiring diagram<br>voir schèma de câblage |
| 37 | 01-240679-001 | Schlauch<br>Hose<br>Tuyau | |
| 38 | 01-240704-001 | Schlauch<br>Hose<br>Tuyau | |
| 39 | 01-240818-001 | Schlauch<br>Hose<br>Tuyau | |
| 40 | 01-240705-001 | Schlauch<br>Hose<br>Tuyau | |
| 41 | 01-240701-001 | Schlauch<br>Hose<br>Tuyau | |
| 42 | 00-775918-050 | Ersatzteilpaket (Deckel)<br>Replacement kit (cap)<br>Ens. de pièces détachèes (couvercle) | |
| 43 | 00-775918-001 | Enthärter<br>Softener<br>Adoucisseur | |
| 44 | 00-323945-015 | Schlauchklemme<br>Hose clamp<br>Collier de tuyau | |
| 45 | 00-775897-001 | Umschaltventil<br>Valve<br>Vanne | |
| 46 | 00-323945-053 | Schlauchklemme<br>Hose clamp<br>Collier de tuyau | |
| 47 | 00-323945-025 | Schlauchklemme<br>Hose clamp<br>Collier de tuyau | |
| 48 | 01-240637-002 | Schlauch<br>Hose<br>Tuyau | |
| 49 | 00-226568-002 | Kondensator<br>Capacitor<br>Condensateur | |
| 50 | 00-226568-009 | Kondensator<br>Capacitor<br>Condensateur | |
| 51 | 01-240788-001 | T-Stück<br>Tee<br>Té | |

## Füllung, Ablauf, ohne Ablaufpumpe mit Spülpumpe (mit Enthärter)
## Fill, drain, without drain pump with rinse pump (with softener)
## Remplissage, vidange, sans pompe de vidange avec pompe de rinçage (avec adoucisseur)

Зип Обмен
vsezip.ru
+7(812)987-08-81

| Pos.-Nr.<br>Key no.<br>Réf. | Teile-Nr.<br>Part no.<br>No. pièce | Teile-Benennung<br>Part name<br>Nom de la pièce | Bemerkungen<br>Remarks<br>Remarques |
|---|---|---|---|
| 52 | 01-240819-001 | Schlauchbogen<br>Hose<br>Tuyau | |
| 53 | 00-323945-033 | Schlauchklemme<br>Hose clamp<br>Collier de tuyau | |
| 54 | 00-323945-035 | Schlauchklemme<br>Hose clamp<br>Collier de tuyau | |

Зип Общепит
vsezip.ru
+7(812)987-08-81

**Füllung, Ablauf, mit Ablaufpumpe & Spülpumpe (mit Enthärter)**
**Fill, drain, with drain pump & rinse pump (with softener)**
**Remplissage, vidange, avec pompe de vidange & pompe de rinçage (avec adoucisseur)**



Зип Объект
vsezip.ru
+7(812)987-08-81

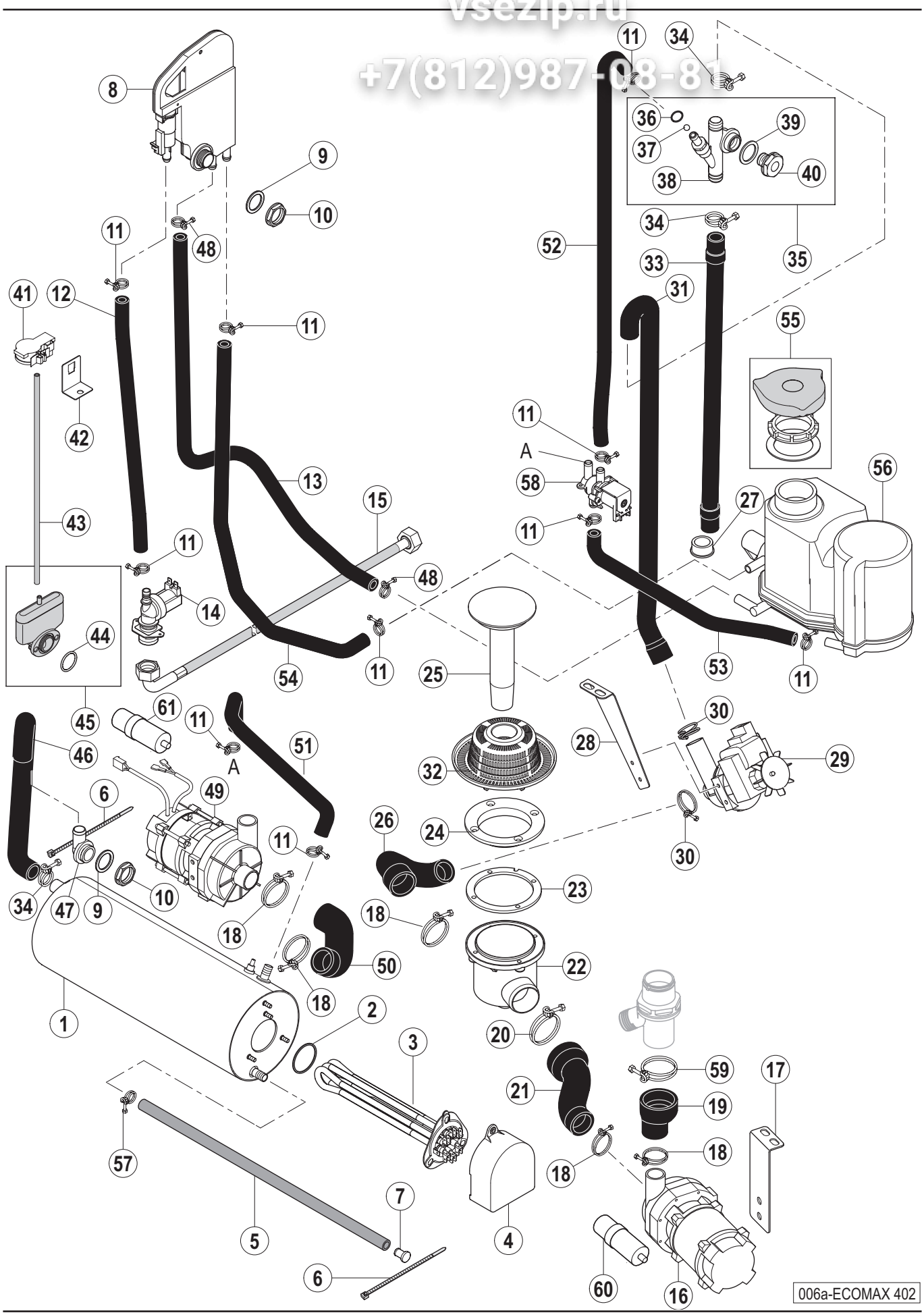

## Füllung, Ablauf, mit Ablaufpumpe & Spülpumpe (mit Enthärter)
## Fill, drain, with drain pump & rinse pump (with softener)
## Remplissage, vidange, avec pompe de vidange & pompe de rinçage (avec adoucisseur)

Зип Объект
vsezip.ru
+7(812)987-08-81

| Pos.-Nr.<br>Key no.<br>Réf. | Teile-Nr.<br>Part no.<br>No. pièce | Teile-Benennung<br>Part name<br>Nom de la pièce | Bemerkungen<br>Remarks<br>Remarques |
|---|---|---|---|
| 01 | 01-240791-004 | Boiler, kpl.<br>Rinse booster, cpl.<br>Chaudière, cpl. | |
| 02 | 01-240135-011 | O-Ring 46,99 x 5,33<br>O-ring 46,99 x 5,33<br>Joint torique 46,99 x 5,33 | |
| 03 | 01-240761-001 | Boilerheizung<br>Heating element - booster<br>Thermoplongeur - chaudière | |
| 04 | 01-294062-001 | Schutzabdeckung Heizkörper<br>Protective cover heating element<br>Ècran chaudière | |
| 05 | 00-774080-001 | Schlauch<br>Hose<br>Tuyau | |
| 06 | 00-165128-001 | Kabelbinder<br>Binder<br>Collier | |
| 07 | 00-774512-001 | Stopfen<br>Plug<br>Bouchon | |
| 08 | 01-297510-002 | Wassereinlauf<br>Waterbreak<br>Brise vide | |
| 09 | 00-775305-001 | Dichtung<br>Gasket<br>Joint | |
| 10 | 00-324384-000 | Mutter<br>Nut<br>Ecrou | |
| 11 | 00-323945-018 | Schlauchklemme<br>Hose clamp<br>Collier de tuyau | |
| 12 | 00-775559-025 | Schlauch<br>Hose<br>Tuyau | L = 420 mm |
| 13 | 00-775611-002 | Schlauch<br>Hose<br>Tuyau | L = 720 mm |
| 14 | 00-883658-001 | Einlaßventil<br>Solenoid valve<br>Electrovanne | |
| 15 | 01-240316-001 | Zulaufschlauch<br>Fill hose<br>Tuyau d'remplissage | |
| 16 | 00-324093-021 | Waschpumpe, kpl.<br>Wash pump, cpl.<br>Pompe de lavage, cpl. | siehe Schaltplan<br>see wiring diagram<br>voir schèma de câblage |
| 17 | 01-240635-002 | Haltewinkel<br>Bracket<br>Support | |

Зип Объект
vsezip.ru
+7(812)987-08-81

| Pos.-Nr.<br>Key no.<br>Réf. | Teile-Nr.<br>Part no.<br>No. pièce | Teile-Benennung<br>Part name<br>Nom de la pièce | Bemerkungen<br>Remarks<br>Remarques |
|---|---|---|---|
| 18 | 00-323945-037 | Schlauchklemme<br>Hose clamp<br>Collier de tuyau | |
| 19 | 01-240710-001 | Schlauch - Waschpumpe - Steigleitung<br>Hose - wash pump - mainfold<br>Tuyau - pompe de lavage - colonne | |
| 20 | 00-323945-056 | Schlauchklemme<br>Hose clamp<br>Collier de tuyau | |
| 21 | 01-240677-001 | Schlauch - Ansaugstück<br>Hose - pump intake<br>Tuyau - orifice d'aspiration | |
| 22 | 00-323802-001 | Ansaugstück<br>Pump intake<br>Orifice d'aspiration | |
| 23 | 00-324056-000 | Dichtung<br>Gasket<br>Joint | |
| 24 | 00-324053-000 | Flanschring<br>Flange ring<br>Bride | |
| 25 | 01-240744-002 | Standrohr<br>Overflow pipe<br>Tube trop-plein | |
| 26 | 01-240676-001 | Schlauch<br>Hose<br>Tuyau | |
| 27 | 00-886756-003 | Kabeldurchführung<br>Cable duct<br>Passe fil | |
| 28 | 01-240693-001 | Haltewinkel<br>Bracket<br>Support | |
| 29 | 00-883993-012 | Ablaufpumpe<br>Drain pump<br>Pompe de vidange | siehe Schaltplan<br>see wiring diagram<br>voir schèma de câblage |
| 30 | 00-323945-033 | Schlauchklemme<br>Hose clamp<br>Collier de tuyau | |
| 31 | 01-240720-001 | Schlauch<br>Hose<br>Tuyau | |
| 32 | 01-240630-002 | Sieb<br>Strainer<br>Tamis | |
| 33 | 00-324045-000 | Ablaufschlauch<br>Drain hose<br>Tuyau | |
| 34 | 00-323945-025 | Schlauchklemme<br>Hose clamp<br>Collier de tuyau | |

Зип Объект
vsezip.ru
+7(812)987-08-81

| Pos.-Nr.<br>Key no.<br>Réf. | Teile-Nr.<br>Part no.<br>No. pièce | Teile-Benennung<br>Part name<br>Nom de la pièce | Bemerkungen<br>Remarks<br>Remarques |
|---|---|---|---|
| 35 | 01-240142-001 | Belüftungsventil, kpl.<br>Ventilation valve, cpl.<br>Vanne de ventilation, cpl. | |
| 36 | 00-276903-052 | O-Ring 14,5 x 1,5<br>O-ring 14,5 x 1,5<br>Joint torique 14,5 x 1,5 | |
| 37 | 00-324313-002 | Kugel<br>Ball<br>Bille | |
| 38 | 01-240145-001 | Belüftungsventil<br>Ventilation valve<br>Vanne de ventilation | |
| 39 | 00-775305-001 | Dichtung<br>Gasket<br>Joint | |
| 40 | 01-240144-000 | Mutter<br>Nut<br>Ecrou | |
| 41 | 00-775866-002 | Drucktransmitter<br>Pressure transmitter<br>Transmetteur de pression | |
| 42 | 01-240738-001 | Haltewinkel<br>Bracket<br>Support | |
| 43 | 00-324402-015 | Schlauch<br>Hose<br>Tuyau | |
| 44 | 00-276903-050 | O-Ring 25 x 2.5<br>O-ring 25 x 2.5<br>Joint torique 25 x 2,5 | |
| 45 | 01-240372-001 | Luftkammer, kpl.<br>Air chamber, cpl.<br>Cloche d'air, cpl. | |
| 46 | 01-240637-002 | Schlauch<br>Hose<br>Tuyau | |
| 47 | 00-324097-001 | Füllstück<br>Fill piece<br>Coude | |
| 48 | 00-323945-016 | Schlauchklemme<br>Hose clamp<br>Collier de tuyau | |
| 49 | 00-775854-001 | Spülpumpe, kpl.<br>Rinse pump, cpl.<br>Pompe de rinçage, cpl. | siehe Schaltplan<br>see wiring diagram<br>voir schèma de câblag |
| 50 | 01-240679-001 | Schlauch<br>Hose<br>Tuyau | |
| 51 | 01-240704-001 | Schlauch<br>Hose<br>Tuyau | |

Зип Обьект
vsezip.ru
+7(812)987-08-81

| Pos.-Nr.<br>Key no.<br>Réf. | Teile-Nr.<br>Part no.<br>No. pièce | Teile-Benennung<br>Part name<br>Nom de la pièce | Bemerkungen<br>Remarks<br>Remarques |
|---|---|---|---|
| 52 | 01-240703-001 | Schlauch<br>Hose<br>Tuyau | |
| 53 | 01-240705-001 | Schlauch<br>Hose<br>Tuyau | |
| 54 | 01-240701-001 | Schlauch<br>Hose<br>Tuyau | |
| 55 | 00-775918-050 | Ersatzteilpaket (Deckel)<br>Replacement kit (cap)<br>Ens. de pièces détachèes (couvercle) | |
| 56 | 00-775918-001 | Enthärter<br>Softener<br>Adoucisseur | |
| 57 | 00-323945-015 | Schlauchklemme<br>Hose clamp<br>Collier de tuyau | |
| 58 | 00-775897-001 | Umschaltventil<br>Valve<br>Vanne | |
| 59 | 00-323945-053 | Schlauchklemme<br>Hose clamp<br>Collier de tuyau | |
| 60 | 00-226568-009 | Kondensator<br>Capacitor<br>Condensateur | |
| 61 | 00-226568-002 | Kondensator<br>Capacitor<br>Condensateur | |

Зип Общепит
vsezip.ru
+7(812)987-08-81

Зип Общепит
vsezip.ru
+7(812)987-08-81

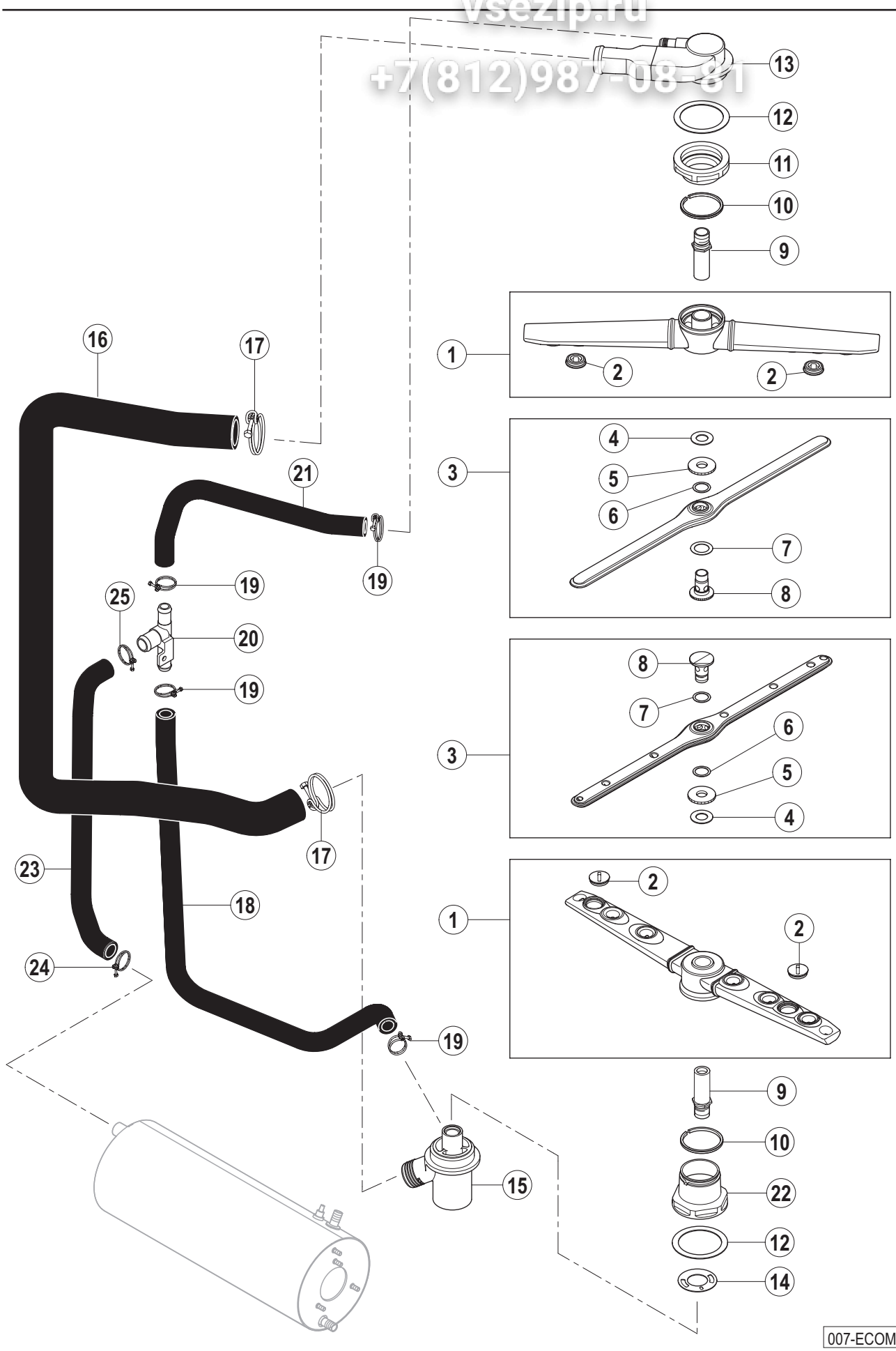


007-ECOMAX 402

Зип Общепит
vsezip.ru
+7(812)987-08-81

| Pos.-Nr.<br>Key no.<br>Réf. | Teile-Nr.<br>Part no.<br>No. pièce | Teile-Benennung<br>Part name<br>Nom de la pièce | Bemerkungen<br>Remarks<br>Remarques |
|---|---|---|---|
| 01 | 01-294032-001 | Wascharm, kpl.<br>Wash arm, cpl.<br>Bras de lavage, cpl. | |
| 02 | 01-240028-001 | Stopfen<br>Plug<br>Bouchon | |
| 03 | 01-294029-001 | Spülarm, kpl.<br>Rinse arm assy.<br>Bras de rinçage, cpl. | |
| 04 | 00-774072-007 | Teflonscheibe<br>Teflon washer<br>Rondelle de Téflon | |
| 05 | 01-240205-001 | Rändelmutter<br>Milled nut<br>Ecrou moleté | |
| 06 | 00-774072-001 | Teflonscheibe<br>Teflon washer<br>Rondelle de Téflon | |
| 07 | 00-774072-002 | Teflonscheibe<br>Teflon washer<br>Rondelle de Téflon | |
| 08 | 01-240095-001 | Achse Spülarm<br>Rinse arm axle<br>Axe du bras de rinçage | |
| 09 | 01-240097-001 | Welle<br>Axle<br>Axe | |
| 10 | 00-775933-003 | Dichtring<br>Sliding ring<br>Bague de glissement | |
| 11 | 01-240021-001 | Trennmutter<br>Nut<br>Ecrou | |
| 12 | 00-172986-019 | Dichtung 60 x 47 x 1<br>Gasket 60 x 47 x 1<br>Joint 60 x 47 x 1 | |
| 13 | 01-294038-001 | Obere Wascharmlagerung<br>Upper wash arm bearing<br>Bas du bras de lavage supérieur | |
| 14 | 01-240648-001 | Drosselscheibe<br>Diaphragm<br>Disque de réduction | |
| 15 | 01-240641-001 | Untere Wascharmlagerung<br>Lower wash arm bearing<br>Bas du bras de lavage inférieur | |
| 16 | 01-240678-001 | Steigleitung Waschung<br>Wash manifold<br>Tuyau de lavage | |
| 17 | 00-323945-035 | Schlauchklemme<br>Hose clamp<br>Collier de tuyau | |

Зип Общепит
vsezip.ru
+7(812)987-08-81

| Pos.-Nr.<br>Key no.<br>Réf. | Teile-Nr.<br>Part no.<br>No. pièce | Teile-Benennung<br>Part name<br>Nom de la pièce | Bemerkungen<br>Remarks<br>Remarques |
|---|---|---|---|
| 18 | 01-240717-001 | Schlauch (U-Lager/T-Stück)<br>Hose<br>Tuyau | |
| 19 | 00-324510-202 | Schlauchklemme<br>Hose clamp<br>Collier de tuyau | |
| 20 | 00-324071-000 | T-Stück<br>Tee<br>Té | |
| 21 | 01-240716-001 | Schlauch (O-Lager/T-Stück)<br>Hose<br>Tuyau | |
| 22 | 01-240631-001 | Trennmutter<br>Nut<br>Ecrou | |
| 23 | 01-240719-001 | Schlauch (Boiler/T-Stück)<br>Hose<br>Tuyau | |
| 24 | 00-323945-025 | Schlauchklemme<br>Hose clamp<br>Collier de tuyau | |
| 25 | 00-324510-242 | Schlauchklemme<br>Hose clamp<br>Collier de tuyau | |

Зип Общепит
vsezip.ru
+7(812)987-08-81

# Wasch- und Klarspülsystem (mit Spülpumpe)
# Wash and rinse system (with rinse pump)
# Système de lavage et de rinçage (avec pompe de rinçage)



Зип Общепит
vsezip.ru
+7(812)987-08-81

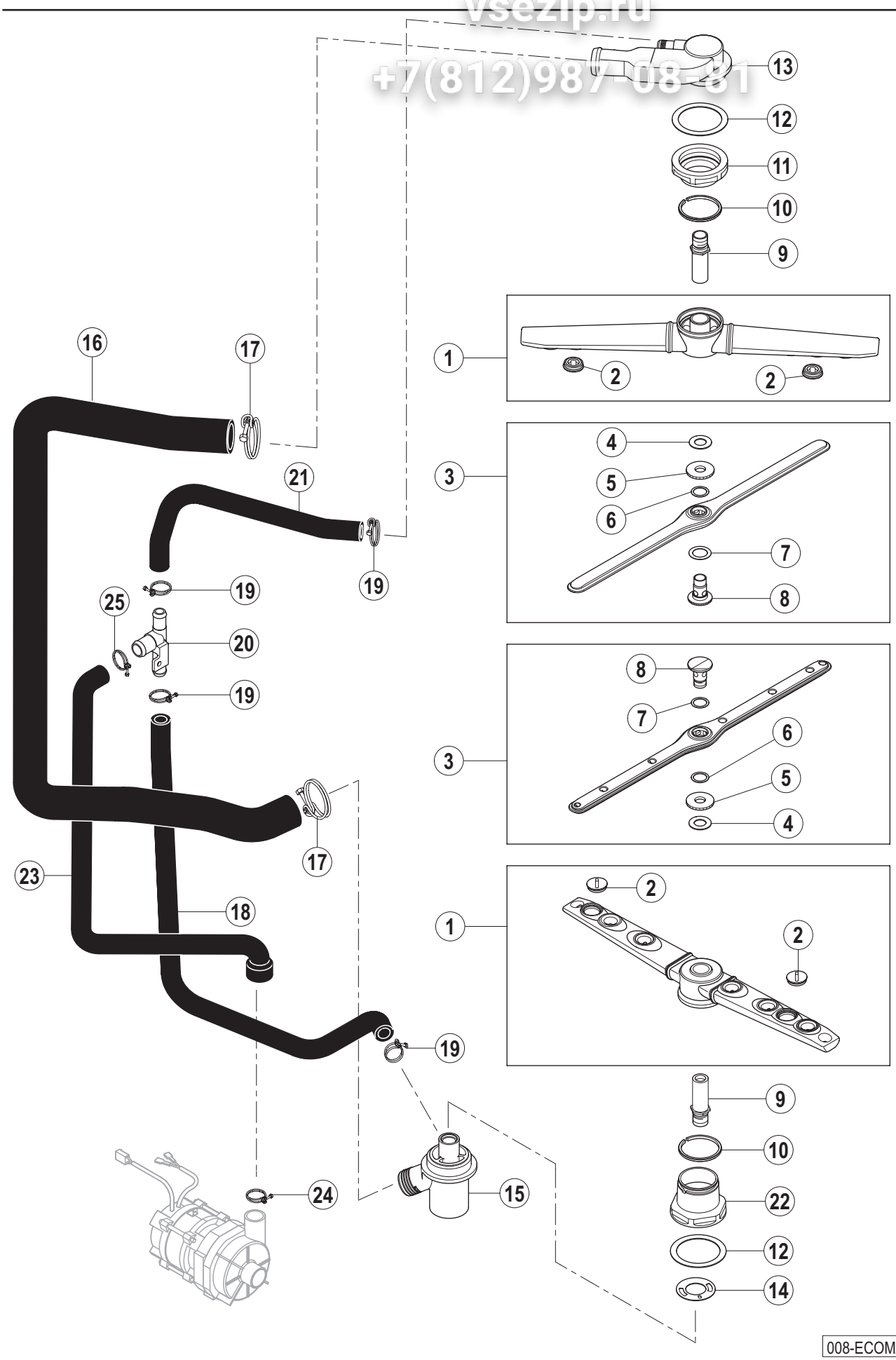


008-ECOMAX 402

Зип Общепит
vsezip.ru
+7(812)987-08-81

| Pos.-Nr.<br>Key no.<br>Réf. | Teile-Nr.<br>Part no.<br>No. pièce | Teile-Benennung<br>Part name<br>Nom de la pièce | Bemerkungen<br>Remarks<br>Remarques |
|---|---|---|---|
| 01 | 01-294032-001 | Wascharm, kpl.<br>Wash arm, cpl.<br>Bras de lavage, cpl. | |
| 02 | 01-240028-001 | Stopfen<br>Plug<br>Bouchon | |
| 03 | 01-294029-001 | Spülarm, kpl.<br>Rinse arm assy.<br>Bras de rinçage, cpl. | |
| 04 | 00-774072-007 | Teflonscheibe<br>Teflon washer<br>Rondelle de Téflon | |
| 05 | 01-240205-001 | Rändelmutter<br>Milled nut<br>Ecrou moleté | |
| 06 | 00-774072-001 | Teflonscheibe<br>Teflon washer<br>Rondelle de Téflon | |
| 07 | 00-774072-002 | Teflonscheibe<br>Teflon washer<br>Rondelle de Téflon | |
| 08 | 01-240095-001 | Achse Spülarm<br>Rinse arm axle<br>Axe du bras de rinçage | |
| 09 | 01-240097-001 | Welle<br>Axle<br>Axe | |
| 10 | 00-775933-003 | Dichtring<br>Sliding ring<br>Bague de glissement | |
| 11 | 01-240021-001 | Trennmutter<br>Nut<br>Ecrou | |
| 12 | 00-172986-019 | Dichtung 60 x 47 x 1<br>Gasket 60 x 47 x 1<br>Joint 60 x 47 x 1 | |
| 13 | 01-294038-001 | Obere Wascharmlagerung<br>Upper wash arm bearing<br>Bas du bras de lavage supérieur | |
| 14 | 01-240648-001 | Drosselscheibe<br>Diaphragm<br>Disque de réduction | |
| 15 | 01-240641-001 | Untere Wascharmlagerung<br>Lower wash arm bearing<br>Bas du bras de lavage inférieur | |
| 16 | 01-240678-001 | Steigleitung Waschung<br>Wash manifold<br>Tuyau de lavage | |
| 17 | 00-323945-035 | Schlauchklemme<br>Hose clamp<br>Collier de tuyau | |

Зип Общепит
vsezip.ru
+7(812)987-08-81

| Pos.-Nr.<br>Key no.<br>Réf. | Teile-Nr.<br>Part no.<br>No. pièce | Teile-Benennung<br>Part name<br>Nom de la pièce | Bemerkungen<br>Remarks<br>Remarques |
|---|---|---|---|
| 18 | 01-240717-001 | Schlauch (U-Lager/T-Stück)<br>Hose<br>Tuyau | |
| 19 | 00-324510-202 | Schlauchklemme<br>Hose clamp<br>Collier de tuyau | |
| 20 | 00-324071-000 | T-Stück<br>Tee<br>Té | |
| 21 | 01-240716-001 | Schlauch (O-Lager/T-Stück)<br>Hose<br>Tuyau | |
| 22 | 01-240631-001 | Trennmutter<br>Nut<br>Ecrou | |
| 23 | 01-240718-001 | Schlauch (Boiler/T-Stück)<br>Hose<br>Tuyau | |
| 24 | 00-323945-025 | Schlauchklemme<br>Hose clamp<br>Collier de tuyau | |
| 25 | 00-324510-242 | Schlauchklemme<br>Hose clamp<br>Collier de tuyau | |

Зип Общепит
vsezip.ru
+7(812)987-08-81

Зип Общепит
vsezip.ru
+7(812)987-08-81

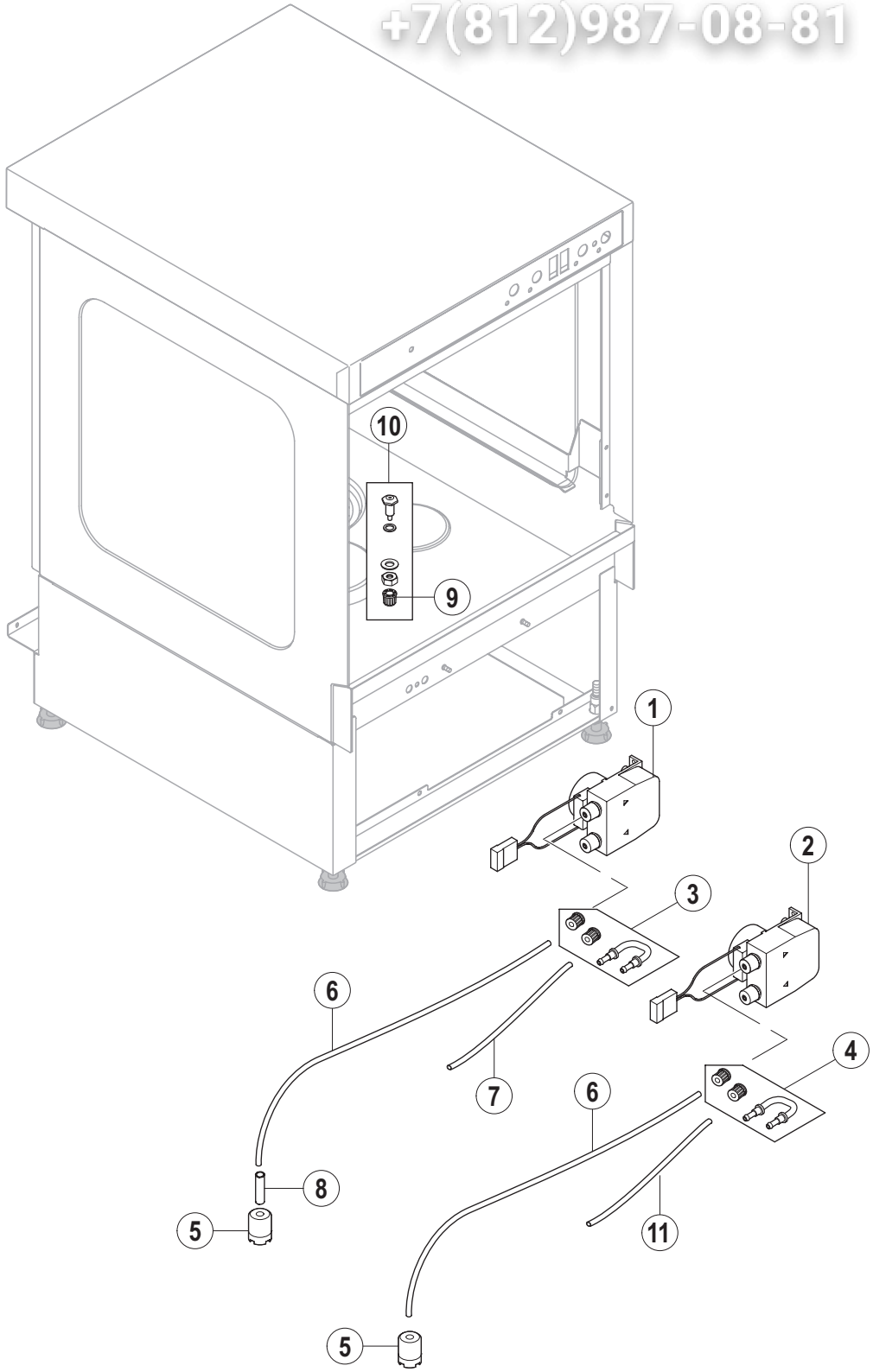


009-ECOMAX 402

Зип Общепит
vsezip.ru
+7(812)987-08-81

| Pos.-Nr.<br>Key no.<br>Réf. | Teile-Nr.<br>Part no.<br>No. pièce | Teile-Benennung<br>Part name<br>Nom de la pièce | Bemerkungen<br>Remarks<br>Remarques |
|---|---|---|---|
| 01 | 00-775556-011 | Klarspüler Dosierpumpe<br>Rinse aid dispenser<br>Dossier de produit de rinçage | |
| 02 | 00-775556-012 | Reiniger Dosierpumpe<br>Detergent dispenser<br>Doseur de détergent | |
| 03 | 00-775608-001 | Klarspülschlauch mit Schlauchhalter<br>Hose (rinse aid)<br>Tuyau (produit de rinçage) | |
| 04 | 00-775608-002 | Reinigerschlauch mit Schlauchhalter<br>Hose (detergent)<br>Tuyau (détergent) | |
| 05 | 00-775239-001 | Ansaugstück<br>Suction piece<br>Pièce de aspiration | |
| 06 | 01-246301-001 | Schlauch<br>Hose<br>Tuyau | |
| 07 | 01-246301-013 | Schlauch<br>Hose<br>Tuyau | |
| 08 | 01-246210-001 | PE-Schlauch (blau)<br>Hose (blue)<br>Tuyau (bleu) | |
| 09 | 00-775507-001 | Verschraubung<br>Screwed connection<br>Raccord | |
| 10 | 00-883676-001 | Dossiernippel (Reiniger) - Ersatzteilkit<br>Injector (detergent) - Replacemant kit<br>Injecteur (détergent) - Ens. de pièces détacheés | |
| 11 | 01-246301-010 | Schlauch<br>Hose<br>Tuyau | |

Зип Общепит
vsezip.ru
+7(812)987-08-81

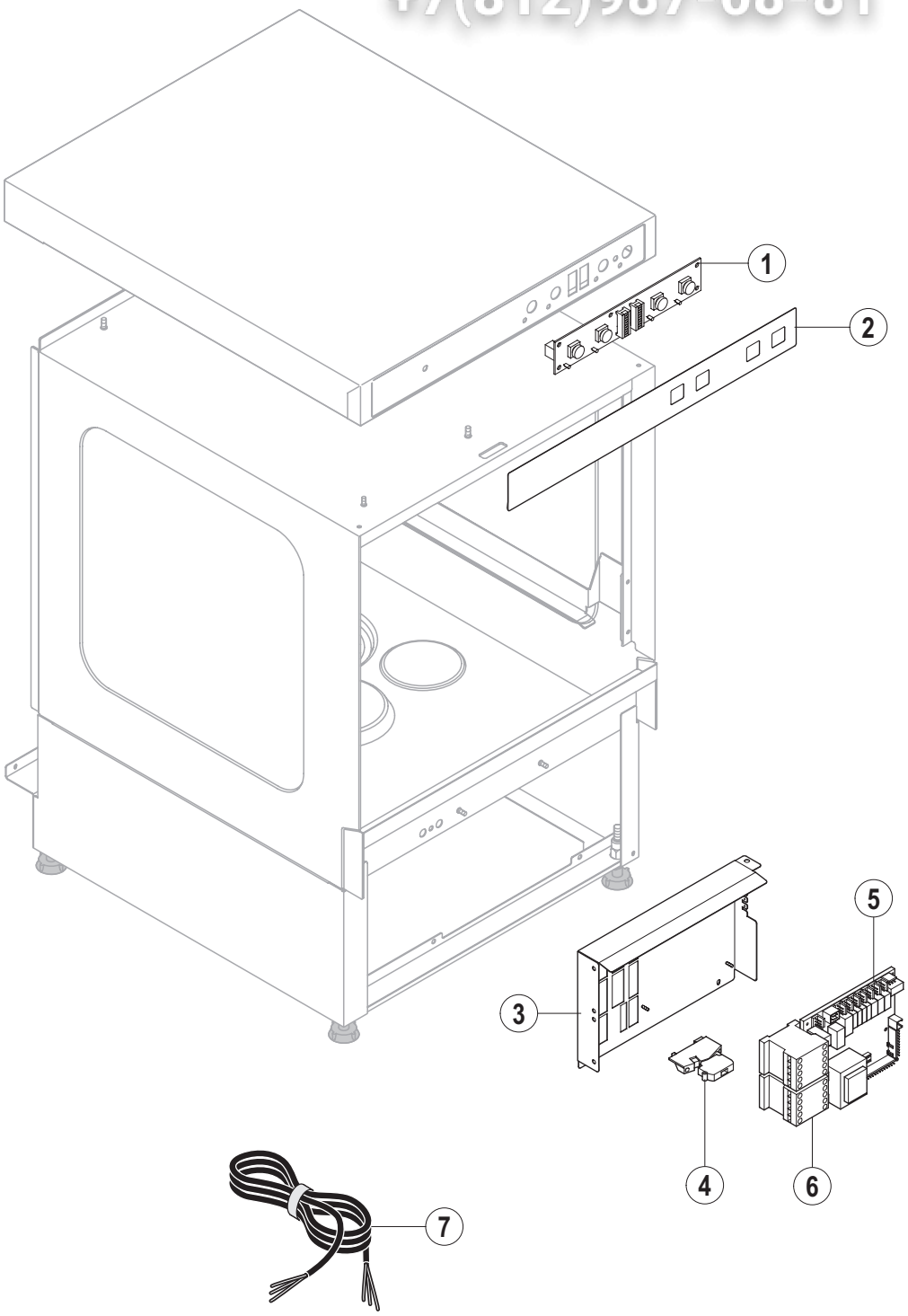


010-ECOMAX 402

Зип Общепит
vsezip.ru
+7(812)987-08-81

| Pos.-Nr.<br>Key no.<br>Réf. | Teile-Nr.<br>Part no.<br>No. pièce | Teile-Benennung<br>Part name<br>Nom de la pièce | Bemerkungen<br>Remarks<br>Remarques |
|---|---|---|---|
| 01 | 00-897560-001 | Bedienteil, kpl.<br>Operation unit, cpl.<br>Modul de service, cpl. | |
| 02 | 00-897559-001 | Bedienfolie<br>Keyboard foil<br>Plastron de command | |
| 03 | 01-240666-001 | Trägerblech, kpl.<br>Mounting plate, cpl.<br>Support de montage, cpl. | |
| 04 | 00-775548-001 | Sicherungsklemme<br>Clip<br>Clip | |
| 05 | 00-897545-003 | Steuerung teilbestückt<br>Control unit - partial equipped<br>Unité de commande - de manière équipée partiel | |
| 06 | 00-695521-062 | Schütz<br>Contacter<br>Contacteur | |
| 07 | 00-374339-003 | Kabel 3P/N/PE (H07RN-F 5G 2,5 mm²)<br>Cable 3P/N/PE (H07RN-F 5G 2,5 mm²)<br>Câble 3P/N/PE (H07RN-F 5G 2,5 mm²) | alle Variationen<br>all variations<br>toutes les variantes |
| | 00-374343-003 | Kabel 1P/N/PE (H07RN-F 3G 2,5 mm²)<br>Cable 1P/N/PE (H07RN-F 3G 2,5 mm²)<br>Câble 1P/N/PE (H07RN-F 3G 2,5 mm²) | alle Variationen<br>all variations<br>toutes les variantes |

Зип Общепит
vsezip.ru
+7(812)987-08-81

HOBART behält sich das Recht vor, an allen Produkten technische Änderungen und Verbesserungen ohne Ankündigung vorzunehmen.

As continued product improvement is a policy of HOBART, specifications are subject to change without notice.

Ce catalogue n'est pas contractuel. HOBART se réserve le droit, et sans préavis, d'apporter toutes modifications ou améliorations à ses matériels.

Printed in Germany 21721-A-12-09