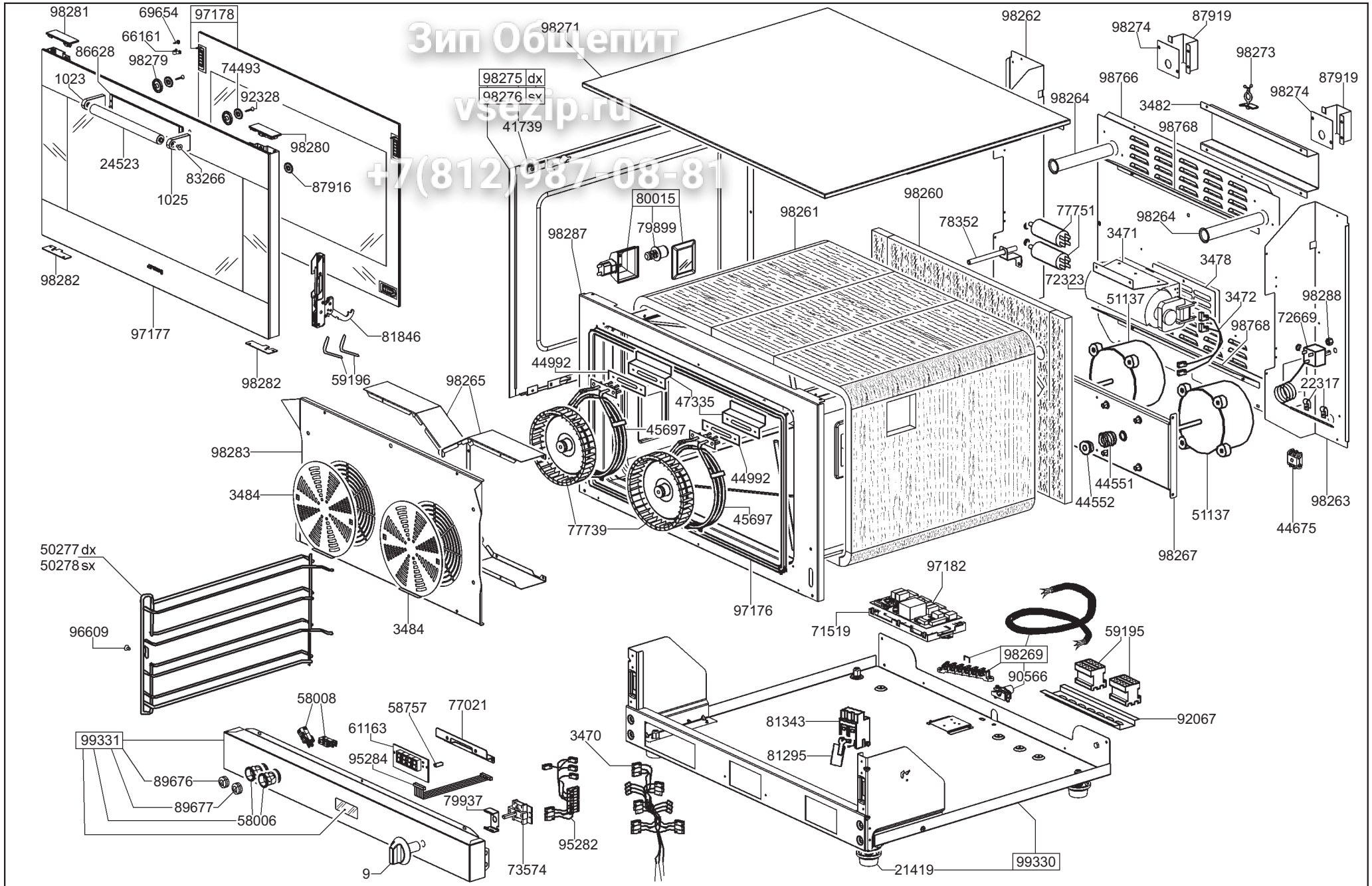


Зип Общепит
vsezip.ru
+7(812)987-08-81

| | | | | | |
|---|---|---|---|---|---|
| smeg S.p.A | mm FORM. A4 | LA RIPRODUZIONE O LA CESSIONE DEL PRESENTE DISEGNO DEVONO ESSERE AUTORIZZATE DALLA "SMEG" SPA<br>ANY REPRODUCTION OR TRANSFER OF THE PRESENT DRAWING MUST BE AUTHORIZED BY "SMEG" SPA | MODELLO - MODEL<br>ALFA144XE1 | CODICE - ART.NO.<br>570227 - A | VERSIONE - EDITING<br>01 del 15.03.2013 |