Зип Общепит
vsezip.ru
+7(812)987-08-81

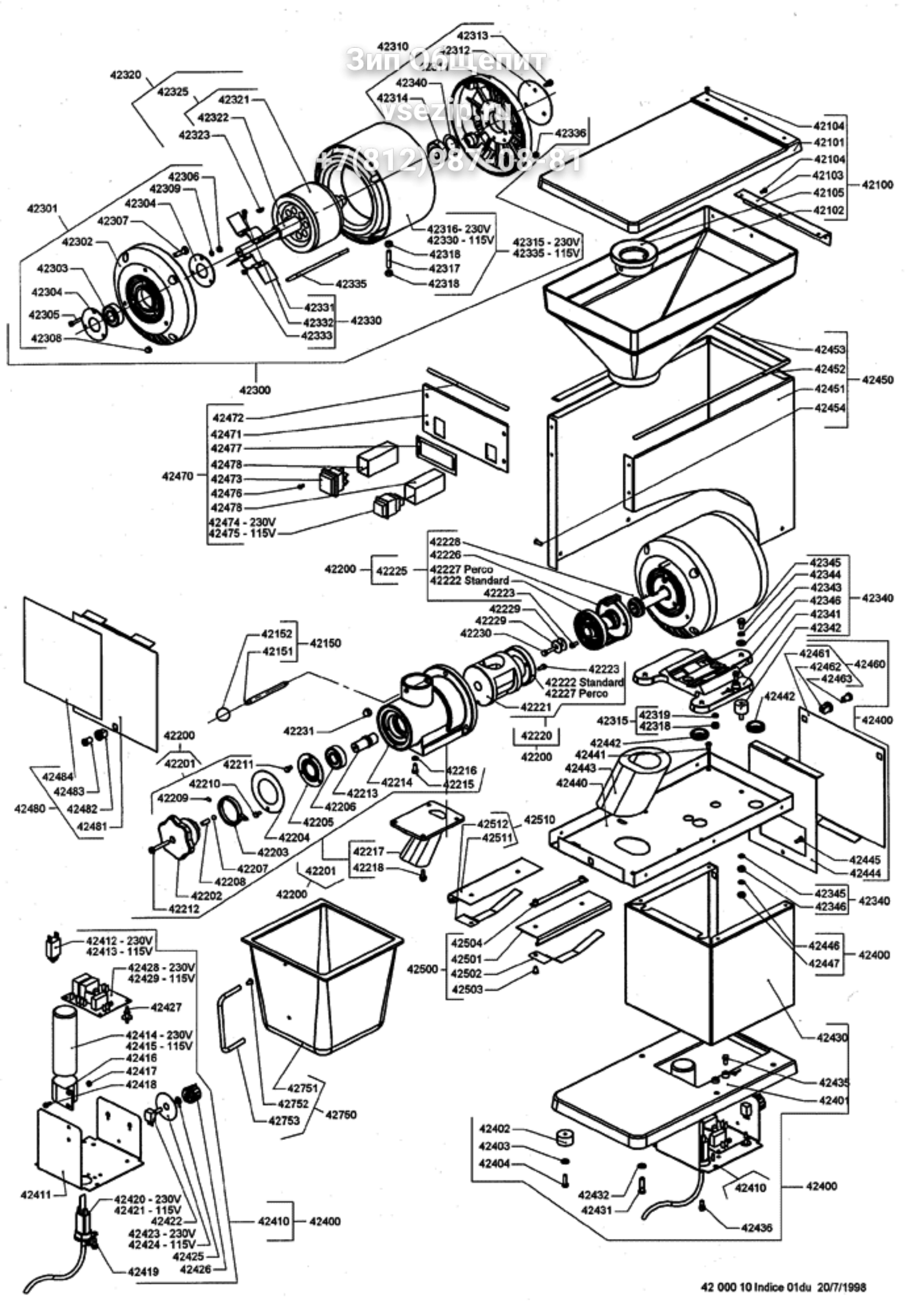

42 000 10 Indice 01du 20/7/1998