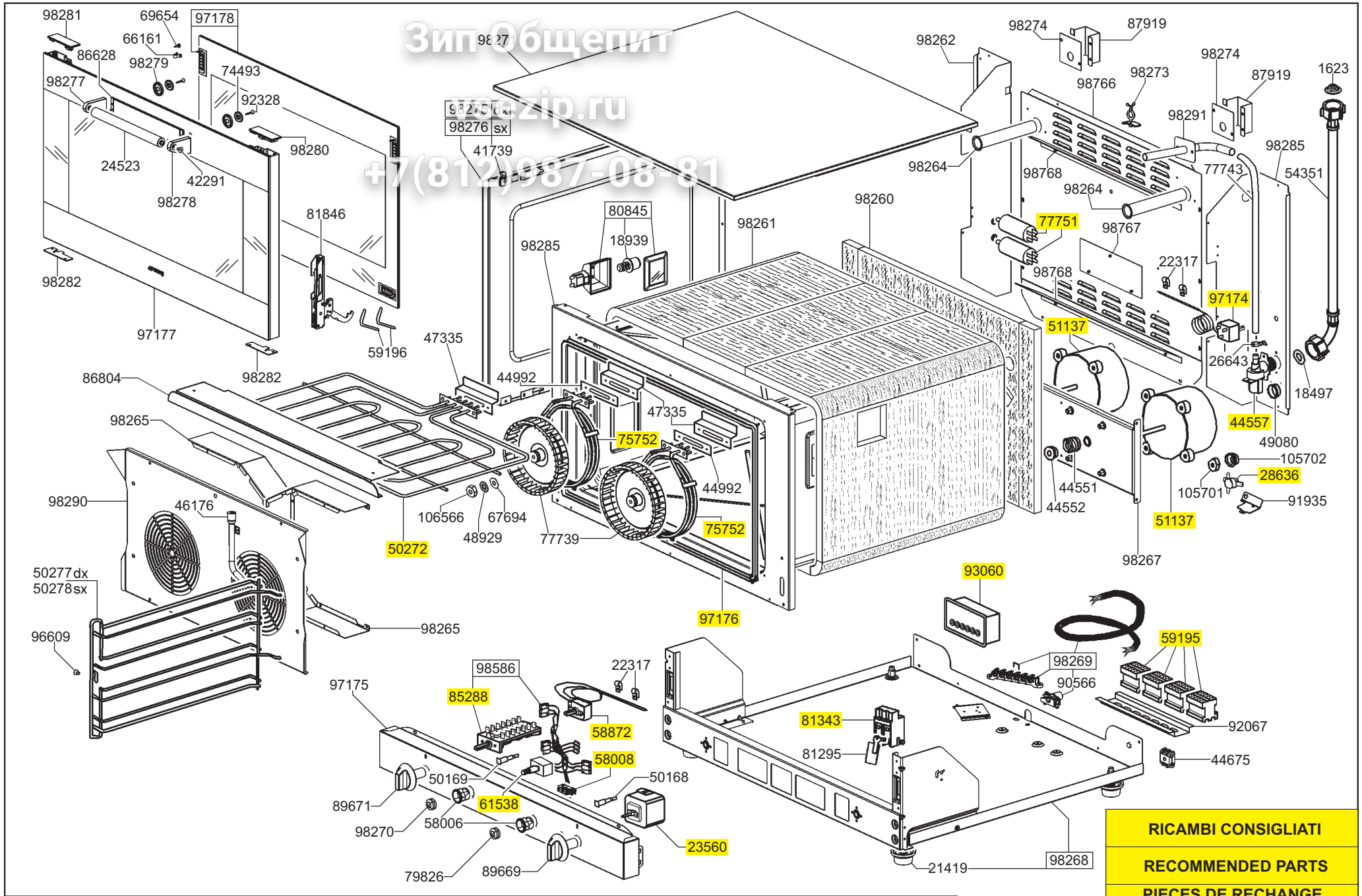

Зип Общепит
www.zip.ru
+7(812)987-08-81

smeg S.p.A

FORM. A4

LA RIPRODUZIONE O LA CESSIONE DEL PRESENTE DISEGNO DEVONO ESSERE AUTORIZZATE DALLA "SMEG" SPA
ANY REPRODUCTION OR TRANSFER OF THE PRESENT DRAWING MUST BE AUTHORIZED BY "SMEG" SPA

MODELLO - MODEL	CODICE - ART.NO.	VERSIONE - EDITING
ALFA143GH	570221 - A	01 del 22.08.2012

RICAMBI CONSIGLIATI

RECOMMENDED PARTS

PIECES DE RECHANGE RECOMMANDEES

EMPFOHLENE ERSATZEILE