CAB20010_R02
CAB20018

C = SELECTOR
EL = ELETRIC VALVE FOR HUMIDIFIER
IT = CONTACTORS
IU = HUMIDITY CONTROL
L = ALIMENTATION (line/fase)
LA = OVEN LAMPS
MR = MOTOR
MT = COOLING FAN
N = ALIMENTATION (neutral)
RC = HEATING ELEMENTS
ST = RED LIGHT ON/OFF THERMOSTAT
SV = GREEN LIGHT ON/OFF THERMOSTAT
T = OVEN THERMOSTAT
TI = TIMER
TS = SICURITY THERMOSTAT

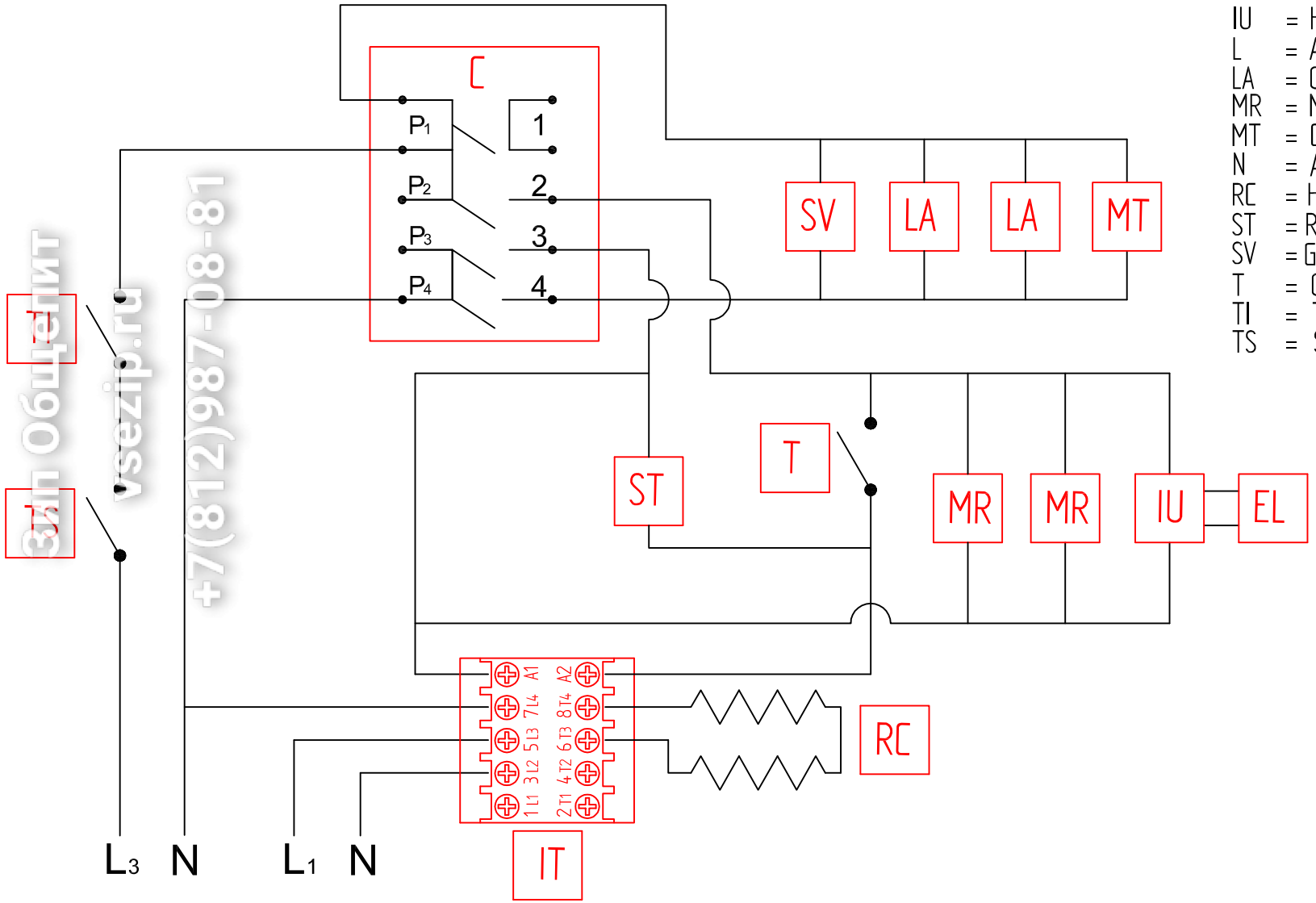

Зип Общепит
vsezip.ru
+7(812)987-08-81

...	4	..	..
	3	..	..
	2	..	..
	1	..	...
RELEASE		MODIFICHE	FIRMA

TOLLERANZE: UNI 5307

da 1 a 6	±0,08
da 6 a 18	±0,12
da 18 a 50	±0,18
da 50 a 80	±0,23
da 80 a 120	±0,27
da 120 a 250	±0,33
da 250 a 400	±0,42
da 400 a oltre	±0,50

SCALA

DATA 19/04/2010

PIRON
www.Piron.it

DENOMINAZIONE ELECTRICAL SCHEME		DISEGNATO: Conte R.
MATERIALE	MODELLO OVEN 800, 800U	VERIFICATO ..
TRATTAMENTO	FILE	DISEGNO ...

PROPRIETA' RISERVATA – PRIVATE PROPERTY – PRIVATE IGENTUM – PROPRIETE RESERVEE